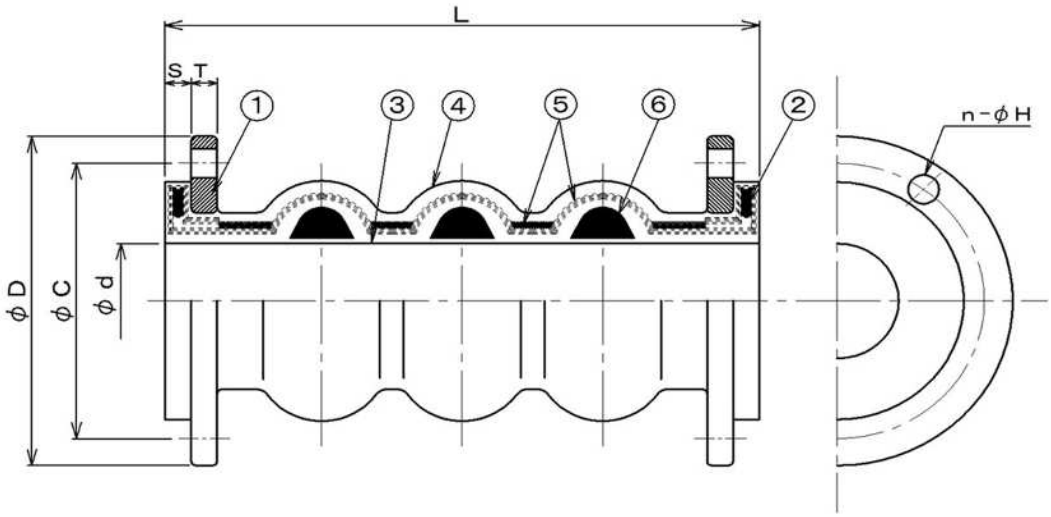

単位mm

呼び径	本体			フランジ				許容変位量			質量 (kg)	個数
	L	φd	S	T	φD	φC	n-φH	偏心	伸び	縮み		
80A	350	75	10	18	211	168	4-19	100	40	60	11.5	
100A	350	100	10	18	238	195	4-19	100	40	60	14.1	
125A	350	125	10	18	263	220	6-19	100	40	60	16	
→ 150A	500	150	15	18	290	247	6-19	100	40	60	18	1
→ 200A	500	200	15	18	342	299	8-19	100	40	60	24	1
250A	500	250	15	18	410	360	8-23	100	40	60	29	
300A	550	300	15	20	464	414	10-23	100	40	60	44	
350A	550	350	15	20	530	472	10-25	100	50	70	61	
400A	550	400	15	20	582	524	12-25	100	50	70	72	
450A	550	450	15	22	652	585	12-27	100	50	70	95	
500A	550	500	15	22	706	639	12-27	100	50	70	111	
600A	550	600	20	24	810	743	16-27	100	50	70	122	
700A	650	700	20	24	928	854	16-33	100	50	70	155	
800A	650	800	20	26	1034	960	20-33	100	50	70	173	
900A	650	900	22	26	1156	1073	20-33	100	50	70	210	

番号	名　称	材　質	摘　要
6	充填物	特殊高分子ゴム	
5	補強コード	合成繊維	
4	外面ゴム	合成ゴム	EPDM(SK10)
3	内面ゴム	合成ゴム	EPDM(SK10)
2	補強リング	SS400	
1	フランジ	SS400	Znメッキ

最高使用圧力	0.5 MPa
試験圧力	0.75 MPa

可とう伸縮継手　LSコネクタ　100mm偏心用
露出用　中圧用　埋ゴム品
JIS G 3443-2(F12) 相当

管理No.

株式会社ＴＯＺＥＮ

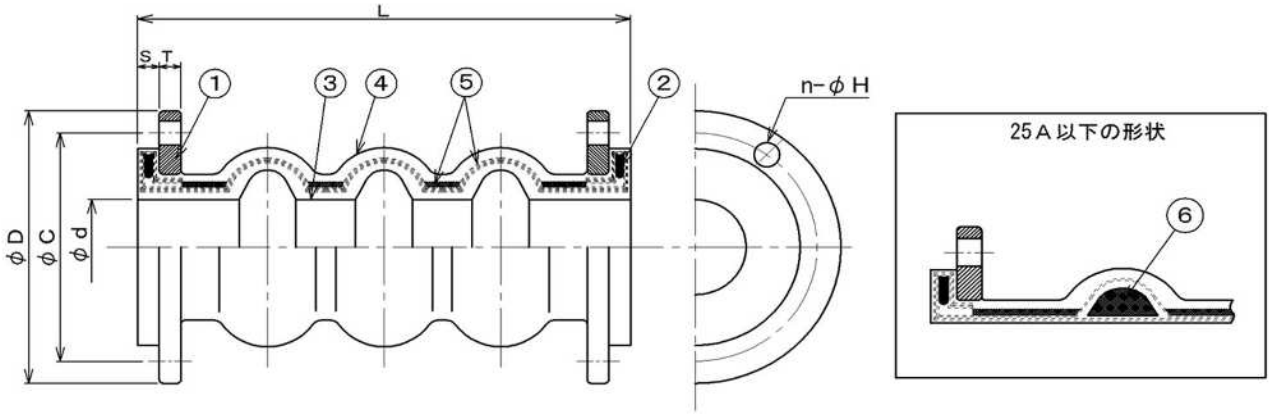

単位mm

呼び径	本体			フランジ				許容変位量			質量 (kg)	個数
	L	φd	S	T	φD	φC	n-φH	偏心	伸び	縮み		
15A	350	20	10	12	95	70	4-15	100	40	60	2.8	
20A	350	20	10	14	100	75	4-15	100	40	60	3.2	
25A	350	25	10	14	125	90	4-19	100	40	60	3.6	
32A	350	32	10	16	135	100	4-19	100	40	60	4.1	
→ 40A	350	40	10	16	140	105	4-19	100	40	60	4.9	1
50A	350	50	10	16	155	120	4-19	100	40	60	5.7	
65A	350	65	10	18	175	140	4-19	100	40	60	7.5	
80A	350	75	10	18	185	150	8-19	100	40	60	8.5	
100A	350	100	10	18	210	175	8-19	100	40	60	10	
125A	350	125	10	18	250	210	8-23	100	40	60	13	
150A	500	150	15	18	280	240	8-23	100	40	60	15	
200A	500	200	15	18	330	290	12-23	100	40	60	20	
250A	500	250	15	18	400	355	12-25	100	40	60	26	
300A	550	300	15	20	445	400	16-25	100	40	60	36	
350A	550	350	15	20	490	445	16-25	100	50	70	48	
400A	550	400	15	20	560	510	16-27	100	50	70	61	
450A	550	450	15	22	620	565	20-27	100	50	70	80	
500A	550	500	15	22	675	620	20-27	100	50	70	93	
600A	550	600	20	24	795	730	24-33	100	50	70	110	
700A	650	700	20	24	905	840	24-33	100	50	70	135	
800A	650	800	20	26	1020	950	28-33	100	50	70	158	
900A	650	900	22	26	1120	1050	28-33	100	50	70	183	

番号	名　称	材　質	摘　要
6	充填物	特殊高分子ゴム	
5	補強コード	合成繊維	
4	外面ゴム	合成ゴム	EPDM(SK10)
3	内面ゴム	合成ゴム	EPDM(SK10)
2	補強リング	SS400	
1	フランジ	SS400	Znメッキ

最高使用圧力	1.0 MPa
試験圧力	1.5 MPa

可とう伸縮継手　LSコネクタ　100mm偏心用
露出用　高圧用
JIS 10K 相当

管理No.

株式会社ＴＯＺＥＮ

TOZEN

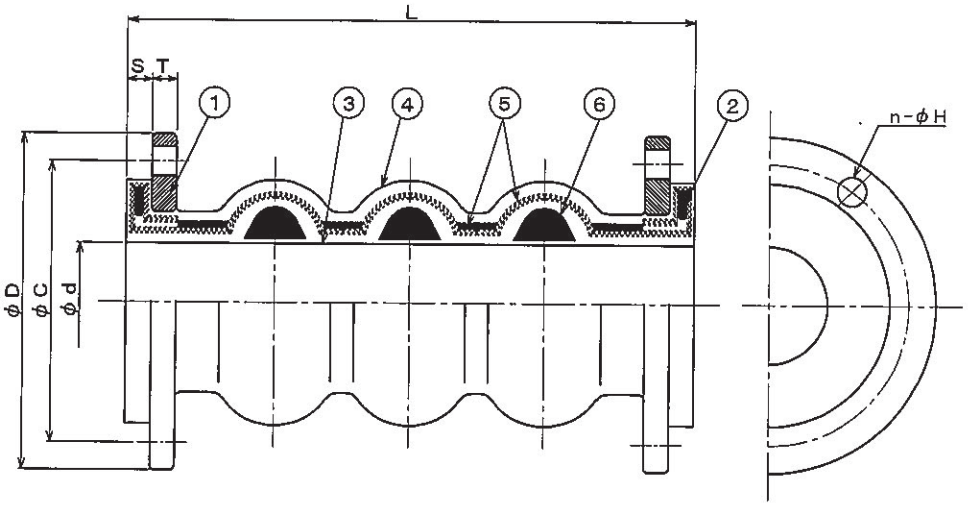

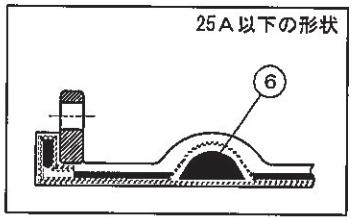

単位：mm

呼び径	本体			フランジ				許容変位量			質量(kg)	個数
	L	φd	S	T	φD	φC	n-φH	偏心	伸び	縮み		
15A	350	20	10	12	95	70	4-15	100	40	60	2.8	
20A	350	20	10	14	100	75	4-15	100	40	60	3.2	
25A	350	25	10	14	125	90	4-19	100	40	60	3.6	
32A	350	32	10	16	135	100	4-19	100	40	60	4.3	
40A	350	40	10	16	140	105	4-19	100	40	60	5.1	
50A	350	50	10	16	155	120	4-19	100	40	60	6	
65A	350	65	10	18	175	140	4-19	100	40	60	7.9	
80A	350	75	10	18	185	150	8-19	100	40	60	8.9	
100A	350	100	10	18	210	175	8-19	100	40	60	10.5	
125A	350	125	10	18	250	210	8-23	100	40	60	14	
150A	500	150	15	18	280	240	8-23	100	40	60	16	2
200A	500	200	15	18	330	290	12-23	100	40	60	21	
250A	500	250	15	18	400	355	12-25	100	40	60	27	
300A	550	300	15	20	445	400	16-25	100	40	60	38	
350A	550	350	15	20	490	445	16-25	100	50	70	48	
400A	550	400	15	20	560	510	16-27	100	50	70	62	
450A	550	450	15	22	620	565	20-27	100	50	70	82	
500A	550	500	15	22	675	620	20-27	100	50	70	96	
600A	550	600	20	24	795	730	24-33	100	50	70	110	
700A	650	700	20	24	905	840	24-33	100	50	70	137	
800A	650	800	20	26	1020	950	28-33	100	50	70	158	
900A	650	900	22	26	1120	1050	28-33	100	50	70	184	

循環汚泥吐出管

流体	水				
使用温度	常温 ℃				
最高使用圧力	0.5 MPa	6	充填物	特殊高分子ゴム	
使用圧力	0.5 MPa	5	補強コード	合成繊維	
試験圧力	0.75 MPa	4	外面ゴム	合成ゴム	EPDM(SK10)
偏心量	上表記 mm	3	内面ゴム	合成ゴム	EPDM(SK10)
縮み量	上表記 mm	2	補強リング	SS400	
伸び量	上表記 mm	1	フランジ	SUS304	
フランジ規格	JIS 10K 相当	番号	名称	材質	摘要

作成日 2025.7.8

図面名称
可とう伸縮継手 LSコネクタ 100mm偏心用
露出用 中圧用 埋ゴム品

管理No. SF-017-01

株式会社TOZEN

分類No.ZD03-15 △

TOZEN

参考図

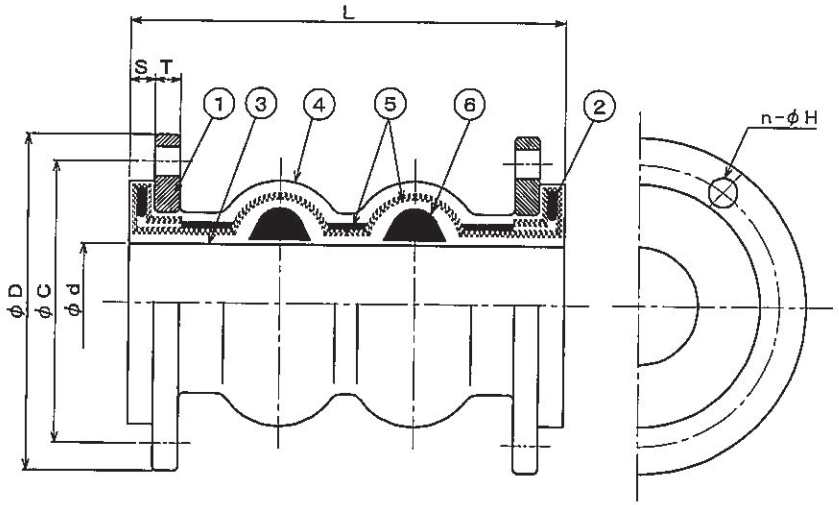

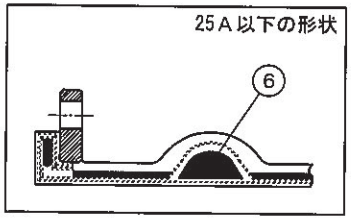

単位：mm

呼び径	本体			フランジ				許容変位量			質量(kg)	個数
	L	φd	S	T	φD	φC	n-φH	偏心	伸び	縮み		
15A	250	20	10	12	95	70	4-15	50	30	45	2.2	
20A	250	20	10	14	100	75	4-15	50	30	45	2.6	
25A	250	25	10	14	125	90	4-19	50	30	45	2.9	
32A	250	32	10	16	135	100	4-19	50	30	45	3.4	
40A	250	40	10	16	140	105	4-19	50	30	45	4	
50A	250	50	10	16	155	120	4-19	50	30	45	4.7	
65A	250	65	10	18	175	140	4-19	50	30	45	5.8	
80A	300	75	10	18	185	150	8-19	50	30	45	6.6	
100A	300	100	10	18	210	175	8-19	50	30	45	8.4	1
125A	300	125	10	18	250	210	8-23	50	30	45	12	
150A	300	150	15	18	280	240	8-23	50	30	45	14	
200A	300	200	15	18	330	290	12-23	50	30	45	18	
250A	300	250	15	18	400	355	12-25	50	30	45	25	
300A	300	300	15	20	445	400	16-25	50	30	45	33	
350A	350	350	15	20	490	445	16-25	50	40	50	43	
400A	350	400	15	20	560	510	16-27	50	40	50	53	
450A	350	450	15	22	620	565	20-27	50	40	50	65	
500A	350	500	15	22	675	620	20-27	50	40	50	79	
600A	400	600	20	24	795	730	24-33	50	40	50	97	
700A	400	700	20	24	905	840	24-33	50	40	50	116	
800A	400	800	20	26	1020	950	28-33	50	40	50	131	
900A	400	900	22	26	1120	1050	28-33	50	40	50	155	

ガス移送管

流体	水				
使用温度	常温 ℃				
最高使用圧力	0.5 MPa	6	充填物	特殊高分子ゴム	
使用圧力	0.5 MPa	5	補強コード	合成繊維	
試験圧力	0.75 MPa	4	外面ゴム	合成ゴム	EPDM(SK10)
偏心量	上表記 mm	3	内面ゴム	合成ゴム	EPDM(SK10)
縮み量	上表記 mm	2	補強リング	SS400	
伸び量	上表記 mm	1	フランジ	SUS304	
フランジ規格	JIS 10K 相当	番号	名称	材質	摘要

作成日 2025. 7. 8

図面名称
可とう伸縮継手 LSコネクタ 50mm偏心用
露出用 中圧用 埋ゴム品

管理No. SF-017-02

株式会社 TOZEN

分類No.ZD02-15△

TOZEN

参考図

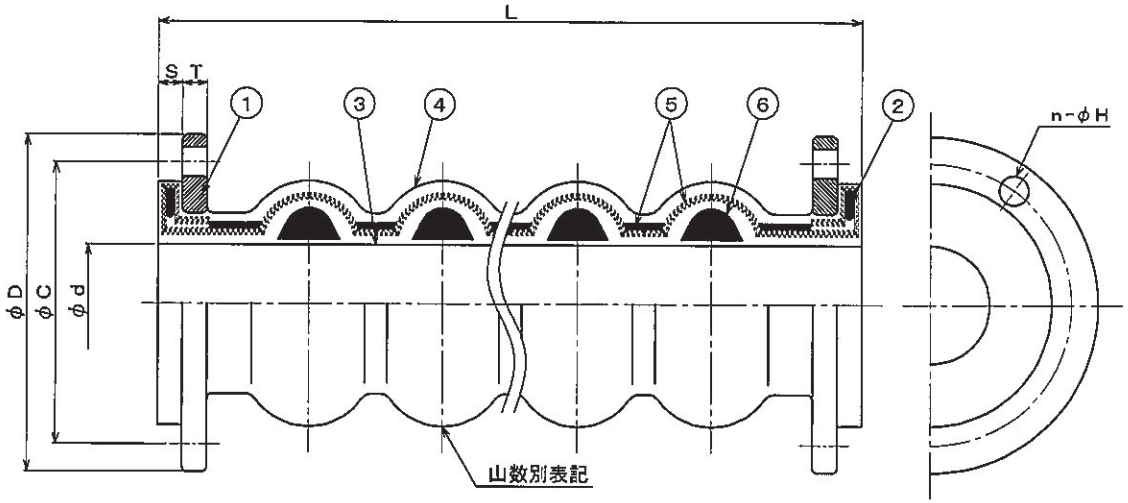

単位：mm

呼び径	山数	本体			フランジ				許容変位量			個数
		L	φd	S	T	φD	φC	n-φH	偏心	伸び	縮み	
50A	5	600	50	10	16	155	120	4-19	220	50	60	1

温水循環水管

流体	水				
使用温度	常温 ℃				
最高使用圧力	0.5 MPa	6	充填物	特殊高分子ゴム	
使用圧力	0.5 MPa	5	補強コード	合成繊維	
試験圧力	0.75 MPa	4	外面ゴム	合成ゴム	EPDM(SK10)
偏心量	上表記 mm	3	内面ゴム	合成ゴム	EPDM(SK10)
縮み量	上表記 mm	2	補強リング	SS400	
伸び量	上表記 mm	1	フランジ	SUS304	
フランジ規格	JIS 10K 相当	番号	名称	材質	摘要

図面名称

可とう伸縮継手　LSコネクタ　220mm偏心用
露出用　中圧用　埋ゴム品

作成日	尺度	検図	作成
2025. 7. 8	N.T.S	石井(冬) 05303	加藤(恵) 03449

管理No.　SF−017−03

株式会社 TOZEN

NFK

納入先	
工事名	

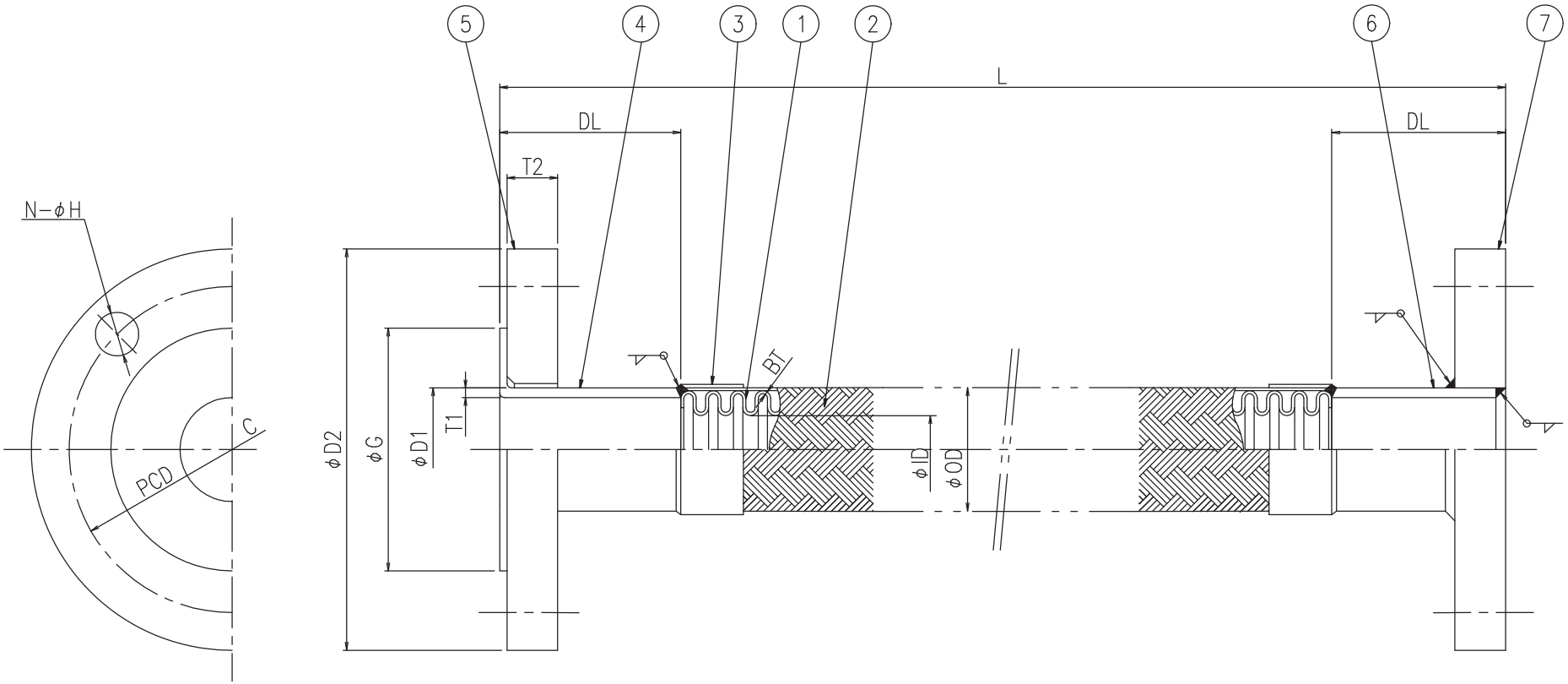

循環低温水管
循環高温水管

呼称径		ラップジョイント				フランジ				チューブ			全長	数量
A	B	G	D1	T1	DL	D2	C	T2	N−H	ID	OD	BT	L	Q
40	1-1/2	81	48.6	3.0	50	140	105	16	4-19	39.1	49.1	0.35	500	2
40	1-1/2	81	48.6	3.0	50	140	105	16	4-19	39.1	49.1	0.35	500	21

品番	部品名称	材質	数量	備考
10	−	−	−	−
9	−	−	−	−
8	−	−	−	−
7	固定フランジ	SUSF304	1	JIS10K FF
6	パイプ	SUS304	1	SCH10S
5	ルーズフランジ	SUSF304	1	JIS10K FF
4	ラップジョイント	SUS304	1	−
3	ブレード止リング	SUS304	2	−
2	ブレード	SUS304	1重	−
1	チューブ	SUS304	1	STD

呼び径	別表(A)	A
長さ	別表(L)	mm
数量	別表(Q)	
設計圧力(使用)	1.0	MPa
設計温度(使用)	40	℃
耐圧試験圧力	1.5	MPa
気密試験圧力	1.1	MPa
流体	−	
軸方向伸縮量	−	mm
軸直角変位量	−	mm
仕上げ	無塗装	

長さに対する製作公差は+3%,−0%とする。

名称	NK−2500 フレキシブルメタルホース		
投影法		尺度	Free
作成年月日	承認	審査	作成
−	−	−	−

NFK OSAKA JAPAN
南国フレキ工業 株式会社

図番 NFK−見積図 △