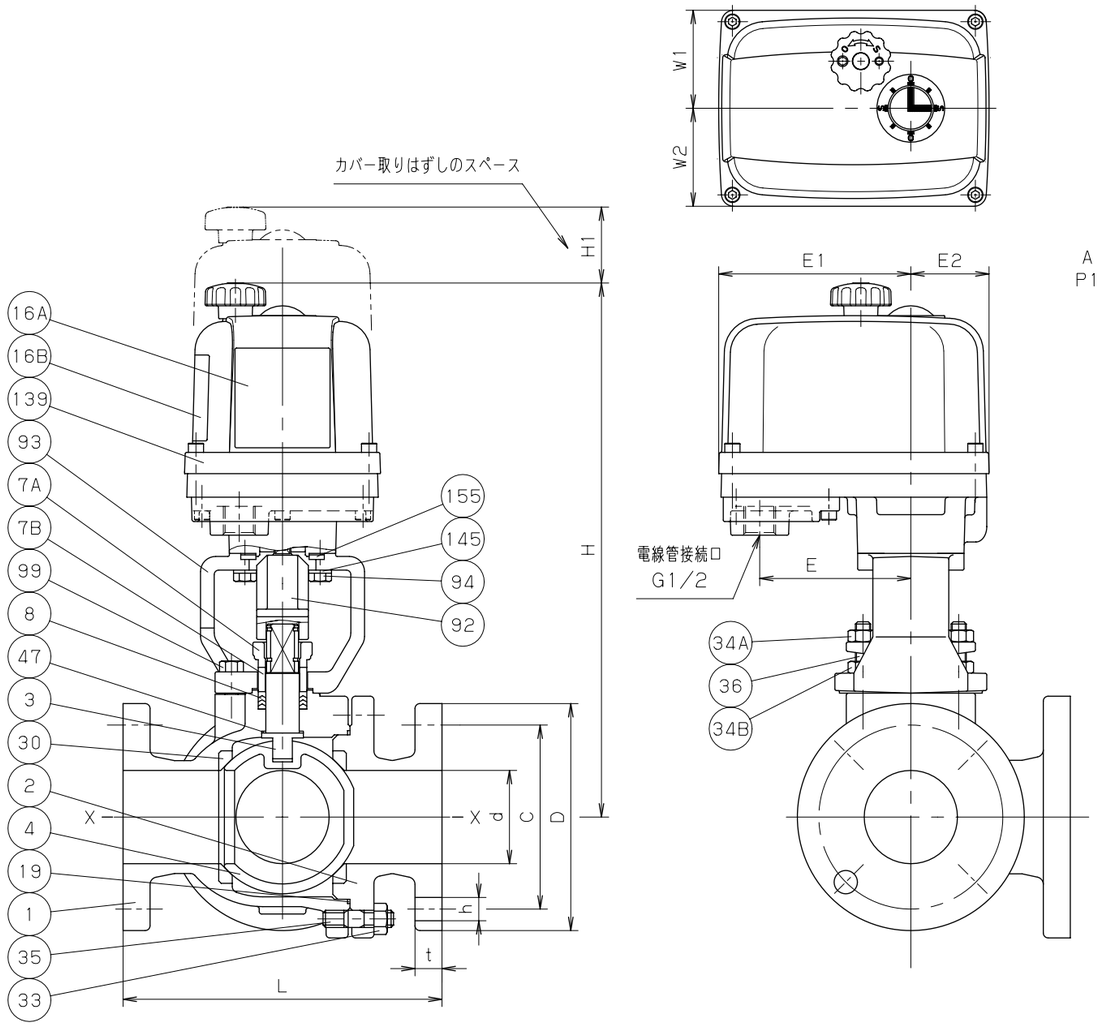

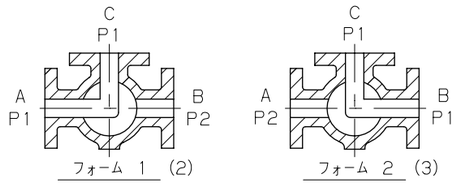

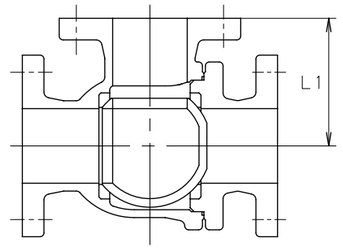

断面 X-X

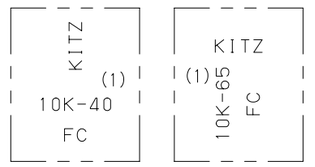

呼び径 40-50　　呼び径 65 以上

鋳 出 し 表 示

部番	部品名	個数	材料	記事
1	弁 箱	1	ねずみ鋳鉄	FC200
2	ふ た	1	ねずみ鋳鉄	FC200
3	弁 棒	1	ステンレス鋼	403SS
4	ボール	1	ステンレス鋼	A351 Gr. CF8/SCS13A
7A	パッキン押さえ	1	ダクタイル鋳鉄	FCD-S
7B	パッキン押さえ輪	1	ステンレス鋼	304SS
8	パッキン	1組	PTFE	
16A	銘 板	1		回路図
16B	銘 板	1		注意ラベル
19	ガスケット	1	PTFE	
30	ボールシート	2	PTFE	
33	ふたボルト用ナット	1組	炭素鋼	強度区分 4
34A	パッキン押さえボルト用ナット	1組	ステンレス鋼	
34B	ナット	1組	ステンレス鋼	
35	ふたボルト	1組	炭素鋼	SS400
36	パッキン押さえボルト	1組	ステンレス鋼	
47	スラストワッシャ	1	グラスファイバー入りPTFE	
92	コネクタ	1	ステンレス鋼	
93	ブラケット	1	ダクタイル鋳鉄	
94	ボルト	1組	ステンレス鋼	
99	セットボルト	1組	ステンレス鋼	(呼び径 65 以上)
139	電動アクチェータ	1		
145	ばね座金	1組	ステンレス鋼	
155	スペーサ	1	炭素鋼	

規格		
	面間	キッツ標準
	管接続	JIS B2239 10K
	肉厚	JIS B2031
	圧力検査	キッツ標準
製品コード		
製品記号		EXH100/200-10FCTB2L

温水循環水管

寸法表　　単位：mm

呼び径 mm	呼び径 in.	d	H	L	L1	フランジ D	ボルト穴 C	ボルト穴 数	ボルト穴 h	ボルトのねじの呼び	t	駆動部サイズ	概算質量 (kg)	
40	1.1/2	38	332	210	105	140	105	4	19	M16	20	2型	17	
50	2	51	341	220	110	155	120	4	19	M16	20	2型	19	
65	2.1/2	65	411.5	250	125	175	140	4	19	M16	22	3型	31	
80	3	76	418.5	260	130	185	150	8	19	M16	22	3型	35	2
100	4	102	445.5	330	165	210	175	8	19	M16	24	3型	51	

単位：mm

電動アクチェータ型式： EXH□－(5)						
サイズ	W1	W2	E	E1	E2	H1
2型	65.5	65.5	99.5	129	54	107.5
3型	79	79	123	152	69	117.5

注 (1) 呼び径（mm）を表わしています。
(2) フォーム1： ポートAとCが流路になります。
流体圧力がP2がP1より高い場合は、ポートBからA及びCに漏れる場合があります。
(3) フォーム2： ポートBとCが流路になります。
流体圧力がP2がP1より高い場合は、ポートAからB及びCに漏れる場合があります。
(4) フォーム切り替え途中では、流体が混流します。
(5) 電源電圧を示す英数字が入ります。
□100 ：AC100V
□200 ：AC200V
(6) 寸法表の値に影響しない形状変更、およびバルブ配管時に影響しないリブや座は、本図に表示しない場合があります。

電動式 鋳鉄 10K

フランジ形 ボール弁

フルボア形，三方二面シート，Lポート

年月日	2024/04/01	図番	△		
承認	古谷	935-F30026	△		
検図	小菅		△		
設計	梶原		△		
製図	木村	REV-06	記号	日付	承認

株式会社キッツ

KITZ

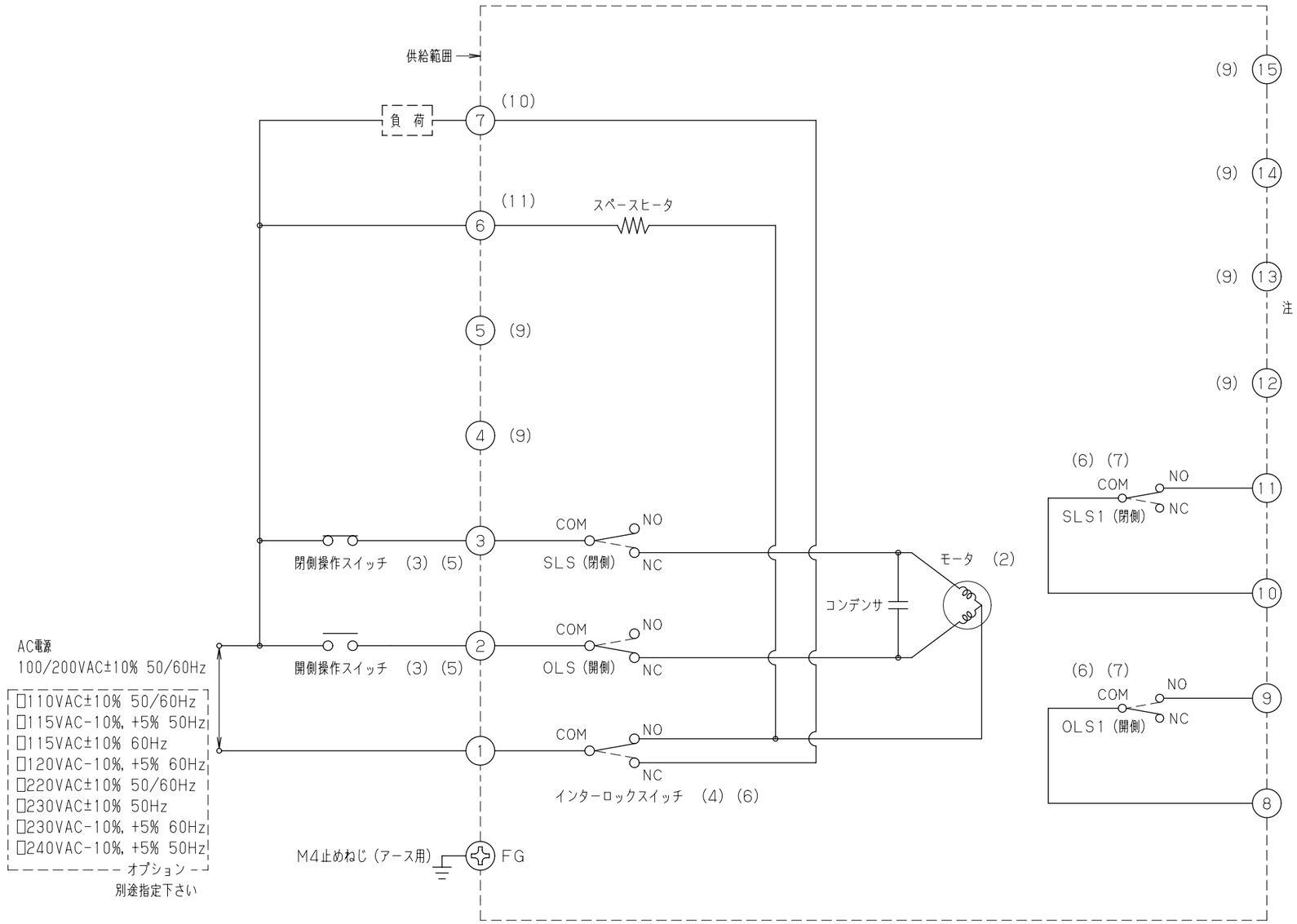

注 (1) ・OLS ：開側リミットスイッチ
・SLS ：閉側リミットスイッチ
・OLS1：開側リミットスイッチ
・SLS1：閉側リミットスイッチ
(2) ・サーマルプロテクタ内蔵モータ
(3) ・操作スイッチの切替は全開・全閉端でモータが停止している状態で行ってください。
・開閉動作中から切替を行う際は、開側・閉側にそれぞれ個別の操作スイッチを設け、必ず1秒以上の停止時間（モータ非通電時間）をおいて操作してください。
・また、開側・閉側操作スイッチの同時投入は絶対に行わないで下さい。
(4) ・手動操作時及びアクチェータカバー取り外し時にNC側に作動し，モータ，スペースヒータが非通電になります.
(5) ・1個のスイッチで2台以上のアクチェータを操作したり、リレー・電磁弁などの電気機器と並列運転しないでください。
(6) ・接点容量は、連続的に通電されても内部構成部品の安全性が確保できる最大許容量を基準に定めています。
(7) ・微少負荷（50mA以下）で使用する場合は金接点仕様（オプション）をご指定ください。
(8) ・本図はバルブ全閉時を示しています.
(9) ・4番，5番，12番～15番は使用不可（誤配線にご注意ください.）
(10) ・手動操作用ハンドルを引き上げた、またはカバーを取り外した際、端子番号7に電源電圧が印加され、手動操作中であることを検知することができます。
(11) ・端子番号6のスペースヒータは内部結露防止用です。高温多湿環境でご使用になる場合に結線をお願い致します。

＜ バルブ開閉動作と開閉信号出力タイミング ＞

※ハッチング部：スイッチが作動した状態

＜ 出力リスト ＞

出力信号		種類	接点容量、仕様	
閉側出力信号	SLS1	無電圧接点	□標準（銀接点）： 250VAC 2A/125VDC 0.6A/250VDC 0.3A（抵抗負荷） □オプション（金接点）： 125VAC/30VDC 0.1A（抵抗負荷）	(6) (7)
開側出力信号	OLS1			
インターロック出力信号	－	有電圧接点	250VAC 2A/125VDC 0.6A/250VDC 0.3A（抵抗負荷）	(10)

製品記号	EXS/EXH100/200-1~5

KITZ－電動アクチェータ ”KELMO”

結 線 図

年月日	2024/04/01	図番	△		
承認	古谷	989-E40218 REV-06	△		
検図	小菅		△		
設計	神津		△		
製図	木村		記号	日付	承認

株式会社キッツ

KITZ

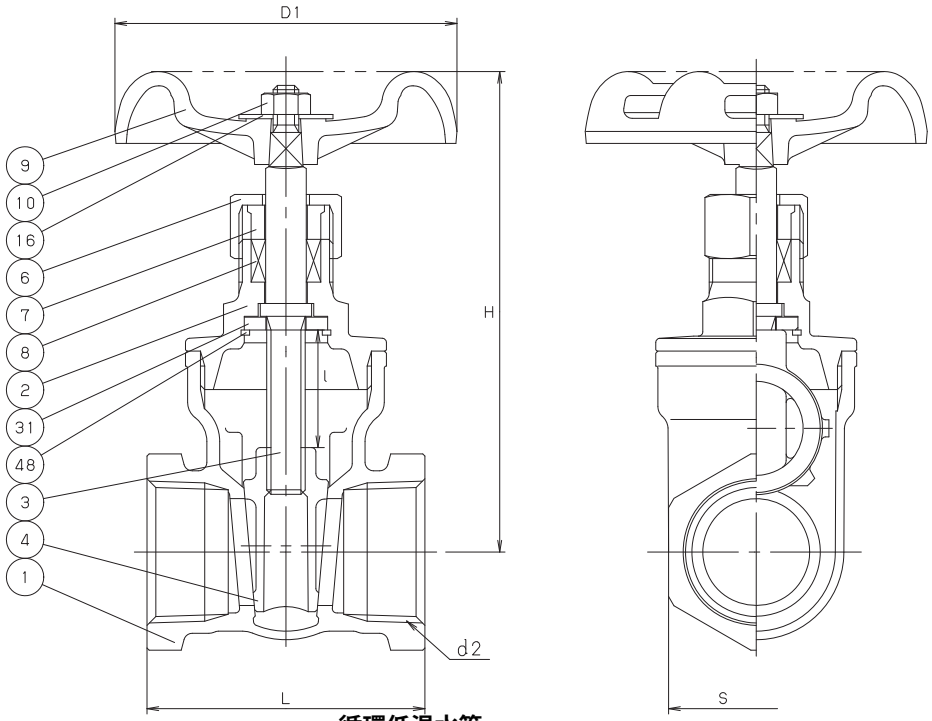

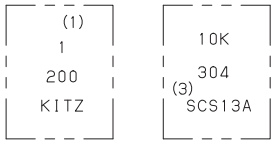

表　　裏

鋳出し表示

循環低温水管
循環高温水管
給水管

寸法表　　単位；mm

呼び径	H	D1	l	L	d2	S		
1/2	96	70	16	54	Rc 1/2	28	**4**	
3/4	101	70	21	58	Rc 3/4	34		
1	112	80	26.5	65	Rc 1	41		
1.1/4	123	80	33.5	74	Rc 1.1/4	50		
1.1/2	150	100	42.5	78	Rc 1.1/2	56	**32**	
2	167	100	53	87	Rc 2	68		

注　(1)　呼び径を表わしています。
　　(2)　ハードクロムめっき。
　　(3)　S13Aと表示される場合もあります。
　　(4)　本図は代表図です。寸法表の値に影響しない形状変更、及びバルブ配管時に影響しないリブや座は本図に表示しない場合があります。

部番	部品名	個数	材料	記事
1	弁箱	1	ステンレス鋼	A351 Gr. CF8/SCS13A
2	ふた	1	ステンレス鋼	A351 Gr. CF8/SCS13A
3	弁棒	1	ステンレス鋼	304SS (2)
4	弁体	1	ステンレス鋼	A351 Gr. CF8/SCS13A
6	パッキン押さえナット	1	ステンレス鋼	
7	パッキン押さえ輪	1	ステンレス鋼	304SS
8	パッキン	1	膨張黒鉛+PTFE編組パッキン	
9	ハンドル車	1	亜鉛合金ダイカスト	(呼び径 3/4 以下)
		1	アルミニウム合金ダイカスト	(呼び径 1 以上)
10	ハンドル押さえナット	1	炭素鋼	
16	銘板	1	アルミニウム	
31	弁棒座金	1	ステンレス鋼	316SS
48	スナップリング	1	ステンレス鋼	316SS

規格	面間	キッツ 標準
	管接続	JIS B0203
	肉厚	キッツ 標準
	圧力検査	キッツ 標準
製品コード		
製品記号		UEL

ステンレス鋼　10K　ねじ込み形

内ねじ　仕切弁

年月日	2018.06.08	図番	961-A20056 REV-09
承認	仲川		
検図	中村		
設計	石本		
製図	畑野		

記号	日付	承認
△		
△		
△		
△		

株式会社キッツ

KITZ

部番	部品名	個数	材料	記事
001	弁箱	1	ステンレス鋼	A351 Gr.CF8/SCS13A
002	ふた	1	ステンレス鋼	A351 Gr.CF8/SCS13A
004	弁体	1	ステンレス鋼	A351 Gr.CF8/SCS13A
017	ヒンジピン	1	ステンレス鋼	304SS
018	プラグ	1	ステンレス鋼	304SS

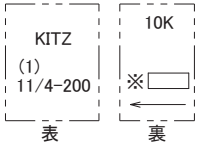

本体表示
※材料表示
（表題欄参照）

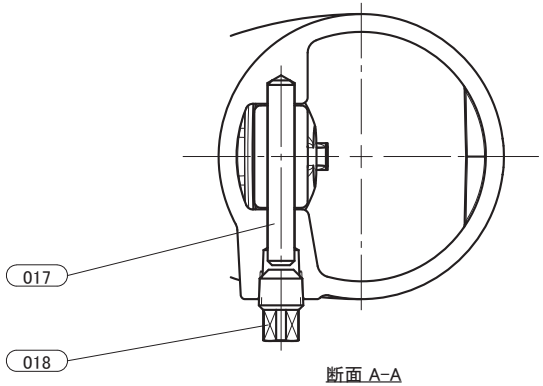

断面 A-A

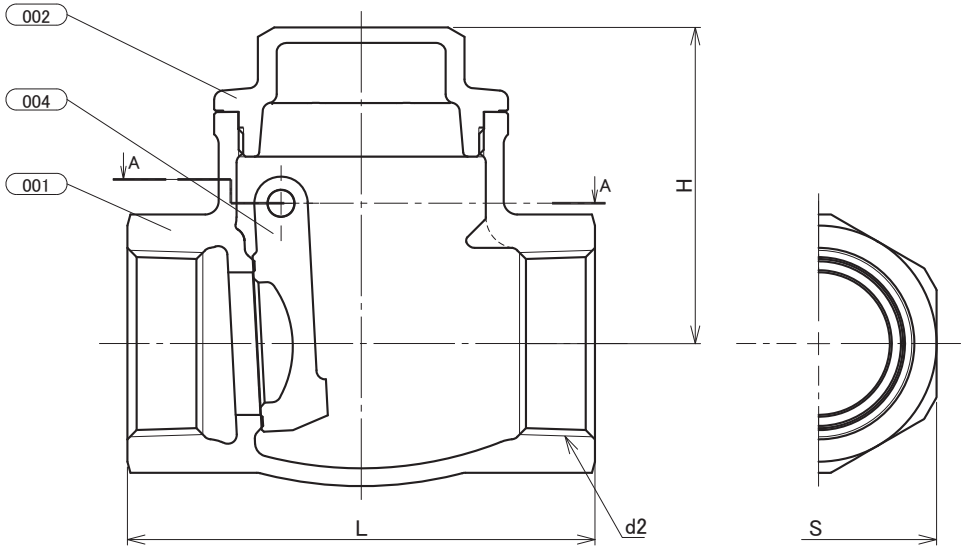

寸法表　　単位:mm

呼び径	H	L	d2	S	
1/2	45	65	Rc 1/2	29	
3/4	55	80	Rc 3/4	35	
1	61	90	Rc 1	44	
11/4	71	105	Rc 11/4	53	
11/2	72	120	Rc 11/2	59	8
2	81	140	Rc 2	73	

注 (1) 呼び径を表わしています.
(2) 寸法表の値に影響しない形状変更、およびバルブ配管時に影響しないリブや座は、本図に表示しない場合があります.

循環低温水管

本体表示		304 & SCS13A OR 304 & S13A
規格	面間	JIS B2011
	管接続	JIS B0203
	肉厚	キッツ標準
	圧力検査	キッツ標準
製品コード		
製品記号		UO

ステンレス鋼 10K ねじ込み形 スイング逆止め弁

年月日	2024/12/26
承認	堀田
検図	山下
製図	天野

図番	REV
R10-008099	02

株式会社キッツ

Ver3

部番	部品名	個数	材料	記事
001	弁箱	1	青銅鋳物	CAC406
002	ふた	1	青銅鋳物	CAC406
003	弁棒	1	黄銅	C3531
004	弁体	1	青銅鋳物	CAC406
006	パッキン押さえナット	1	鍛造用黄銅	C3771
007	パッキン押さえ輪	1	黄銅	C3604
008	パッキン	1組	非石綿パッキン	
009	ハンドル車	1	アルミニウム合金ダイカスト	
010	ハンドル押さえナット	1	黄銅	
016	銘板	1	アルミニウム	

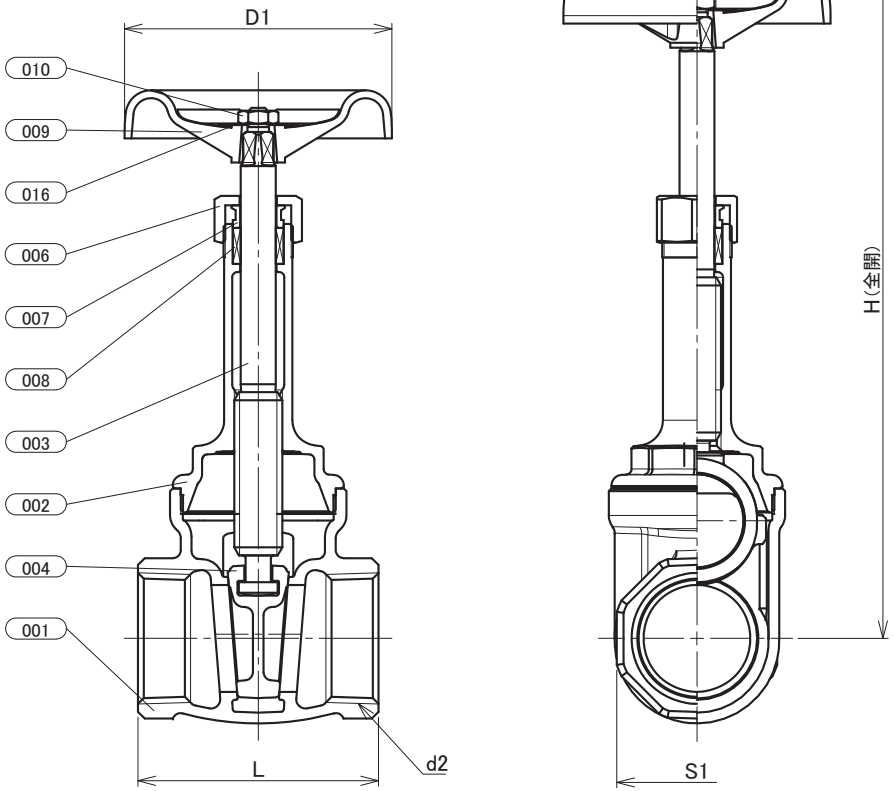

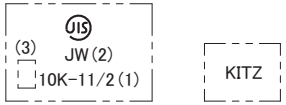

表　　裏

本体表示

寸法表　　単位:mm

呼び径 B	呼び径 A	d2	H	D1	L	S1	
1	25	Rc 1	173	80	70	44	
11/4	32	Rc 11/4	217	90	80	54	
11/2	40	Rc 11/2	248	100	90	60	5
2	50	Rc 2	292	115	100	74	
21/2	65	Rc 21/2	377	155	120	90	

注 (1) 呼び径を表わしています.
(2) JWは、JIS認証機関の略号を表わしています.
(3) スパナ掛8角面に製造工場の略号を表わしています.
(4) 引張強さと伸びは、JIS H3250のC3771と同等以上：部番003.
(5) 寸法表の値に影響しない形状変更、およびバルブ配管時に影響しないリブや座は、本図に表示しない場合があります.

ろ過水管

本体表示		
規格	面間	JIS B2011
	管接続	JIS B0203
	肉厚	JIS B2011
	圧力検査	JIS B2011
製品コード		
製品記号		L

青銅 JIS10K ねじ込み形 内ねじ 仕切弁

年月日	2022/09/27
承認	河野
検図	丸山
製図	徳武

図番	REV
R10-008007	01

株式会社キッツ

Ver2

ろ過水管

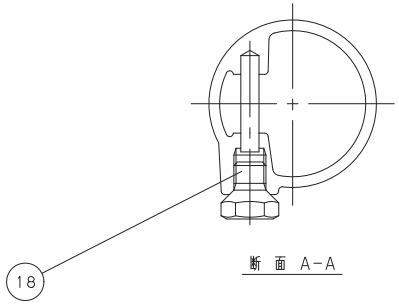

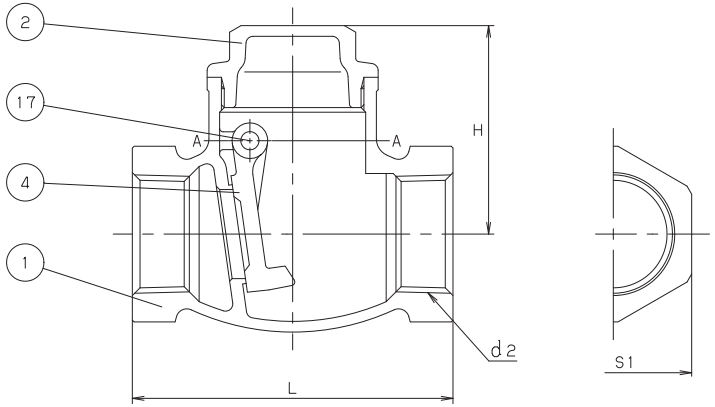

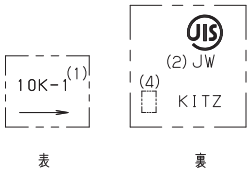

鋳 出 し 表 示

寸法表　　単位：mm

呼び径 B	呼び径 A	d2	H	L	S1		
3/8	10	Rc 3/8	38.5	55	24		
1/2	15	Rc 1/2	43	65	29		
3/4	20	Rc 3/4	51.5	80	35		
1	25	Rc 1	58.5	90	44		
1.1/4	32	Rc 1.1/4	67	105	54		
1.1/2	40	Rc 1.1/2	73.5	120	60	2	
2	50	Rc 2	86	140	74		
(3) 2.1/2	65	Rc 2.1/2	97	180	90		
(3) 3	80	Rc 3	108	200	103		

注 (1) 呼び径を表わしています。
(2) JWは、JIS認証機関の略号を表しています。
(3) 呼び径2.1/2及び3は、JIS B2011に準じていません。
(4) 製造工場の略号を表わしています。
(5) 可燃性ガス・毒性ガスには使用しないでください。
(6) 寸法表の値に影響しない形状変更、およびバルブ配管時に影響しないリブや座は、本図に表示しない場合があります。

部番	部品名	個数	材料	記事
1	弁箱	1	CAC406	
2	ふた	1	C3771BE	
4	弁体	1	CAC406	
17	ヒンジピン	1	C3604BD	
18	プラグ	1	C3604BD	

規格	面間	JIS B2011
	管接続	JIS B0203
	肉厚	JIS B2011
	圧力検査	JIS B2011
製品コード		
製品記号		0

青銅 10K ねじ込み形
スイング逆止め弁

年月日	2023/08/04	図番	△		
承認	河野	913-A20019 REV-04	△		
検図	丸山		△		
設計	中野		△		
製図	松田		記号	日付	承認

株式会社キッツ

KITZ

部番	部品名	個数	材料	記事
001	弁箱	1	青銅鋳物	CAC406
002	ふた	1	青銅鋳物	CAC406
003	弁棒	1	黄銅	C3531
004	弁体	1	青銅鋳物	CAC406
006	パッキン押さえナット	1	鍛造用黄銅	C3771
007	パッキン押さえ輪	1	黄銅	C3604
008	パッキン	1組	非石綿パッキン	
009	ハンドル車	1	アルミニウム合金ダイカスト	
010	ハンドル押さえナット	1	黄銅	
016	銘板	1	アルミニウム	

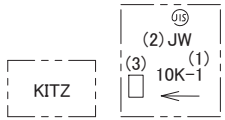

本体表示

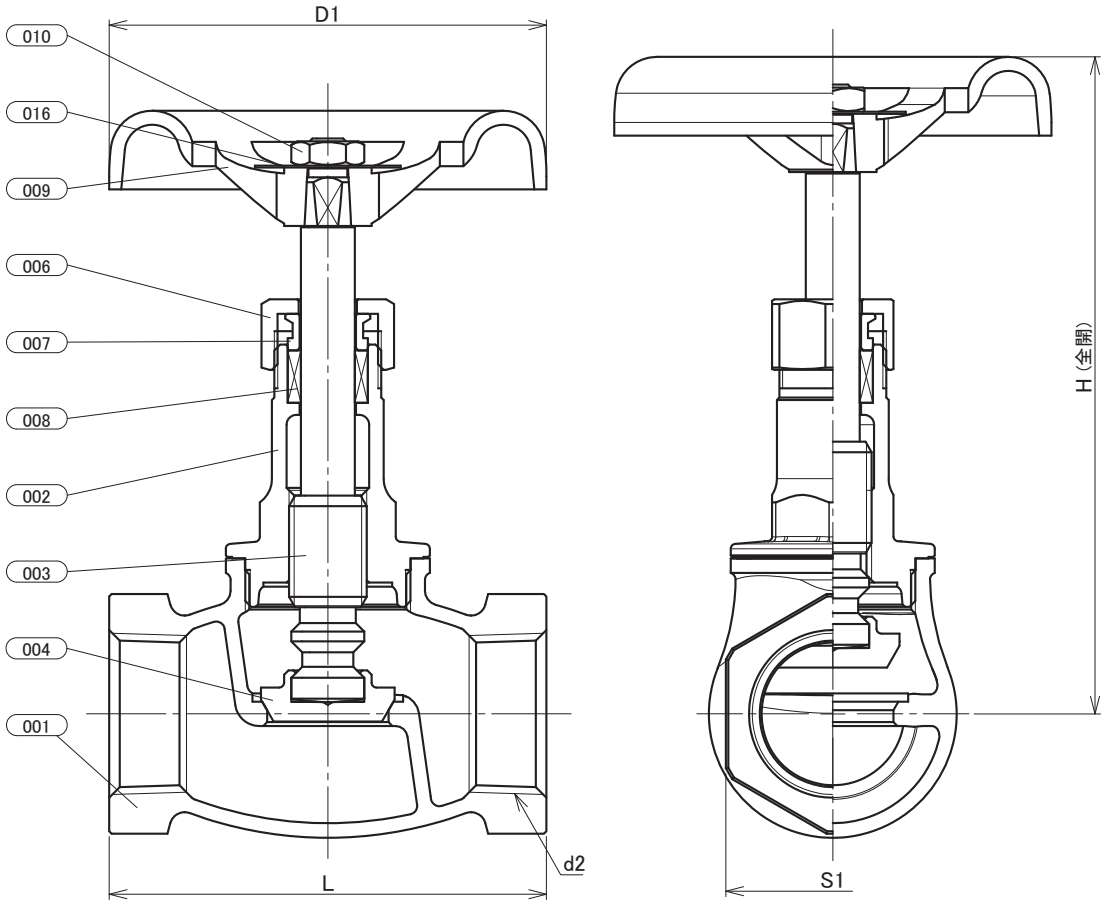

寸法表　　単位:mm

呼び径 B	呼び径 A	d2	H	D1	L	S1	
1	25	Rc1	135	90	90	44	6

注 (1) 呼び径を表わしています.
(2) JWは、JIS認証機関の略号を表しています.
(3) 製造工場の略号を表わしています.
(4) 引張強さと伸びは、JIS H3250のC3771と同等以上：部番003.
(5) 寸法表の値に影響しない形状変更、及びバルブ配管時に影響しないリブや座は本図に表示しない場合があります.

空気管

本体表示		
規格	面間	JIS B2011
	管接続	JIS B0203
	肉厚	JIS B2011
	圧力検査	JIS B2011
製品コード		
製品記号		J

青銅 JIS10K ねじ込み形 内ねじ 玉形弁

年月日	2023/06/29
承認	河野
検図	丸山
製図	天野

図番	REV
R10-008770	01

株式会社キッツ

Ver2

ろ過水管

呼び径	試験圧力（水）Mpa	d	D	B	L	H	ℓ	D'	d1部ネジ 径	d1部ネジ 山カズ	l	弁棒 d3	弁棒 d2部ネジ 径	弁棒 d2部ネジ 山カズ	二面幅 S1	二面幅 S2	二面幅 S3
20	1.00	15	16	51	25	70	9	55	26.441	11	12	9	14		32	20	20
25	1.00	19	21	55	30	83	10	55	33.249	11	13	9	14		39	21	21
40	1.00	32	33	73	41	93	15	90	47.803	11	14.5	12	15		53	35	25
50x10k	1.75	40	45.5	87	50	107	23	90	59.614	11	18.5	12	15		67	43	28
65x10k	1.75	50	57	106	70	142	23	120	75.184	11	22	15	18		83	50	34

番号	名称	材質	数量
1	本体	CAC203	1
2	カバー	CAC203	1
3	袋ナット	CAC203	1
4	スピンドル	CAC203	1
5	ハンドル	ADC1	1
6	ポリパッキン	ポリシート	1
7	Oリング	NBR	1
8	オンカン	CAC203	1
9	オシワ	CAC203	1
10	ケレップ	CAC203	1
11	ケレップパッキン	合成ゴム	1
12	パッキン止	CAC203	1
13	ナット	CAC203	1

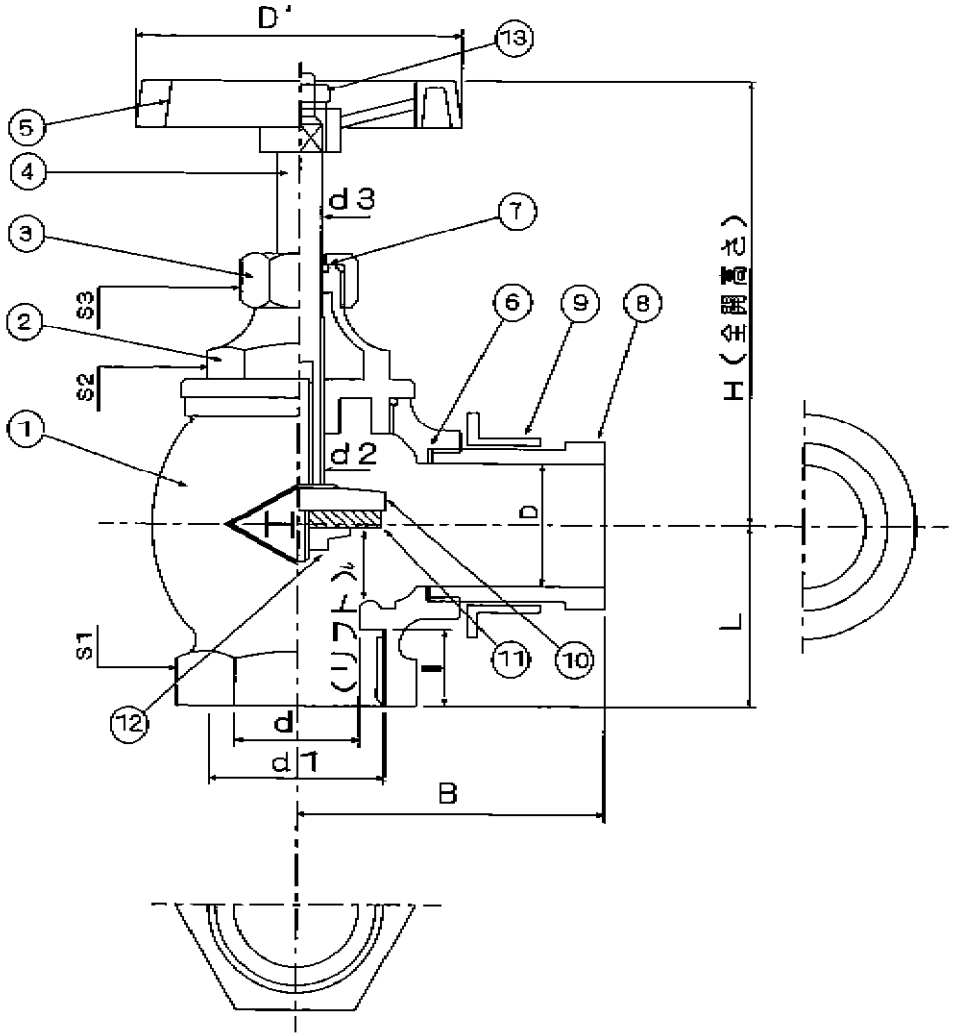

図面番号	HV09-0910		検図	設計	製図	写図
図面名称	消火栓バルブ （90度）					K-1-1
作図		縮尺				

H.S 株式会社 福山製作所

符号	部品名	図番	材質	数量	工程	重量	備考

B4040−1

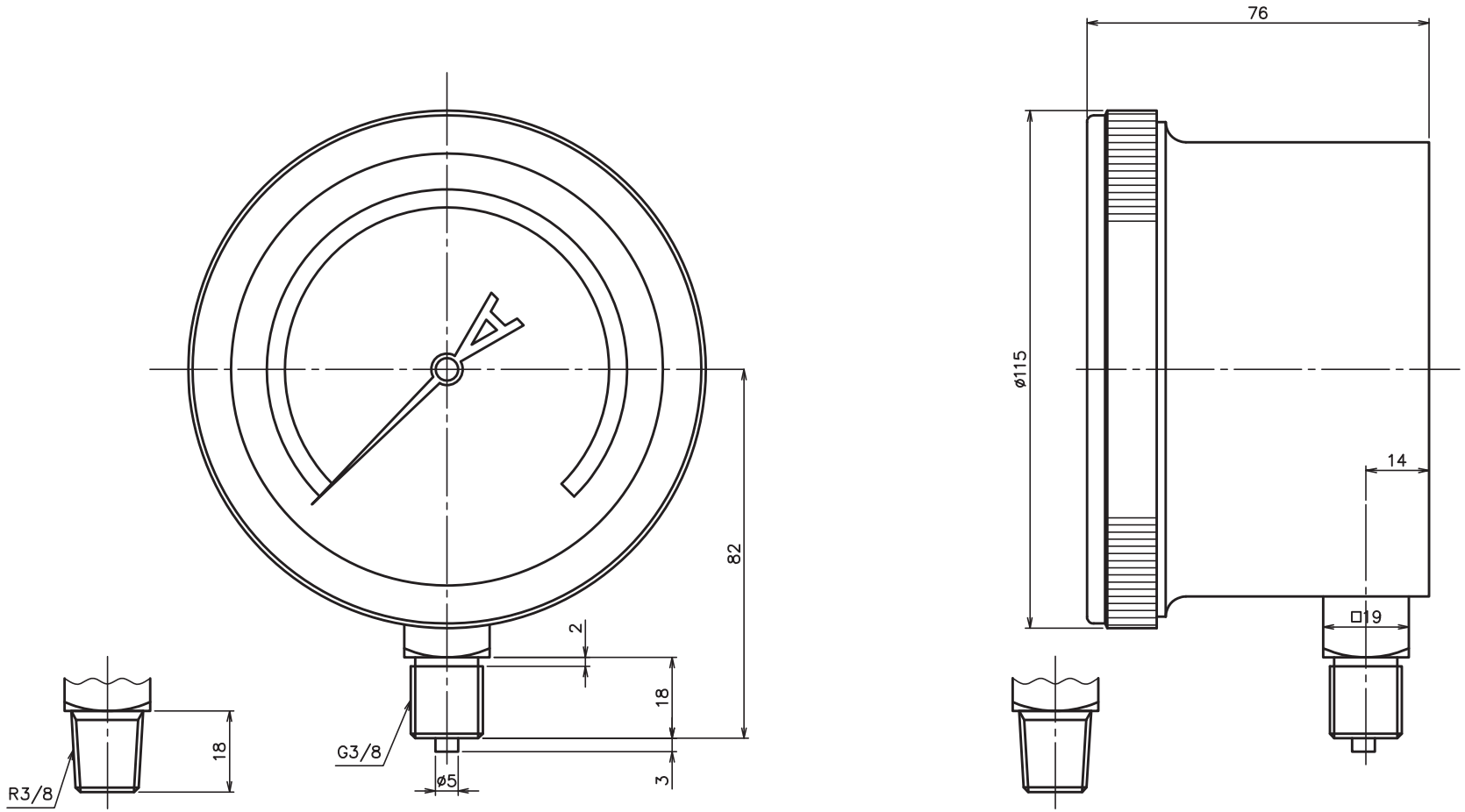

バイオガス移送管

連成計、真空計も 同じ

				承認	検図	設計	製図	表面処理		名称	微圧計(ベローズ式)	備考	
				藤原	小町	小町	坂根	1台分の数量				日付	'05.04.05. 尺度 ×
A 3								重量	g				
第3角法	符号	訂正記事	日付	点検	東洋計器興業株式会社						B-NAT G・R3/8×ø100	図番	B4040−1

符号	部品名	図番	材質	数量	工程	重量	備考

D4550−4

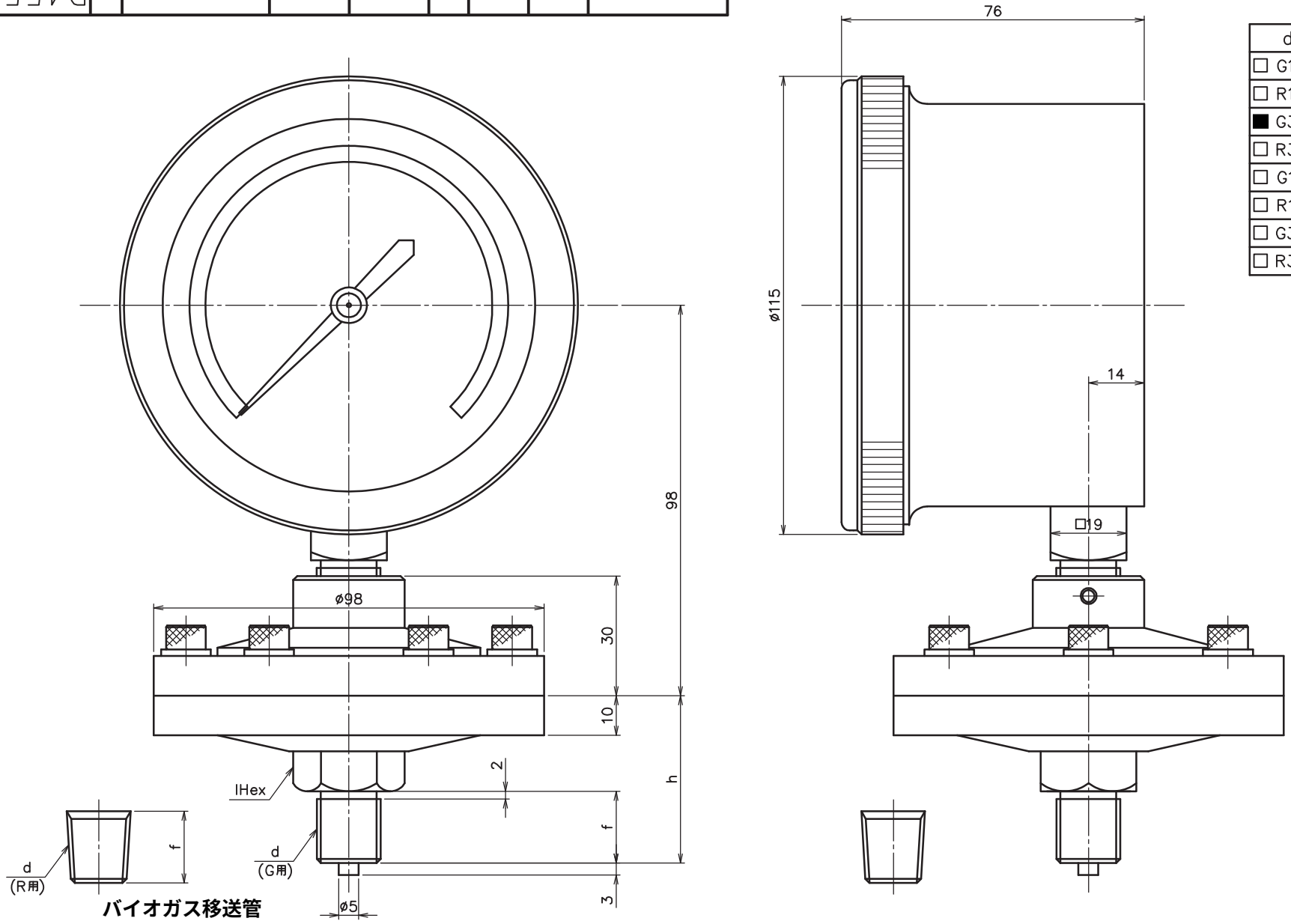

d	f	h	l
□ G1/4	16	40	24
□ R1/4			
■ G3/8	18	42	24
□ R3/8			
□ G1/2	20	44	24
□ R1/2			
□ G3/4	22	48	29
□ R3/4			

バイオガス移送管

				承認	検図	設計	製図	表面処理		名称	隔膜式微圧計
				藤原	小町	小町	坂根	1台分の数量			
A 3								重量	g		
第3角法	符号	訂正記事	日付	点検	東洋計器興業株式会社						D−B−NA □×ø100

備考			
日付	'05.04.15.	尺度	×
図番	D4550−4		