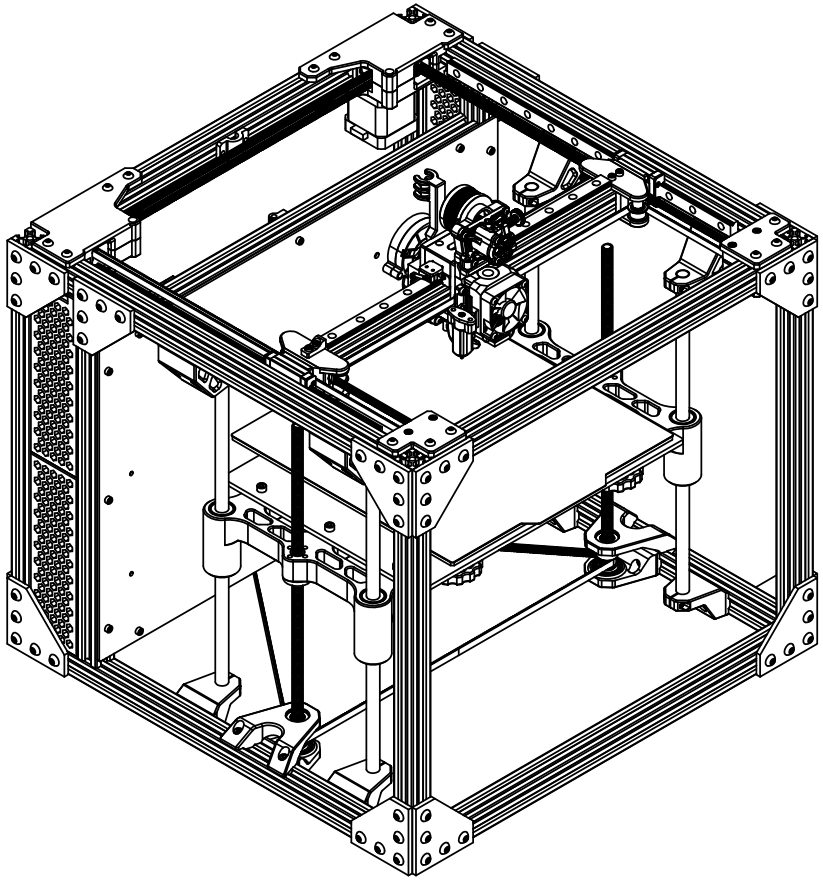

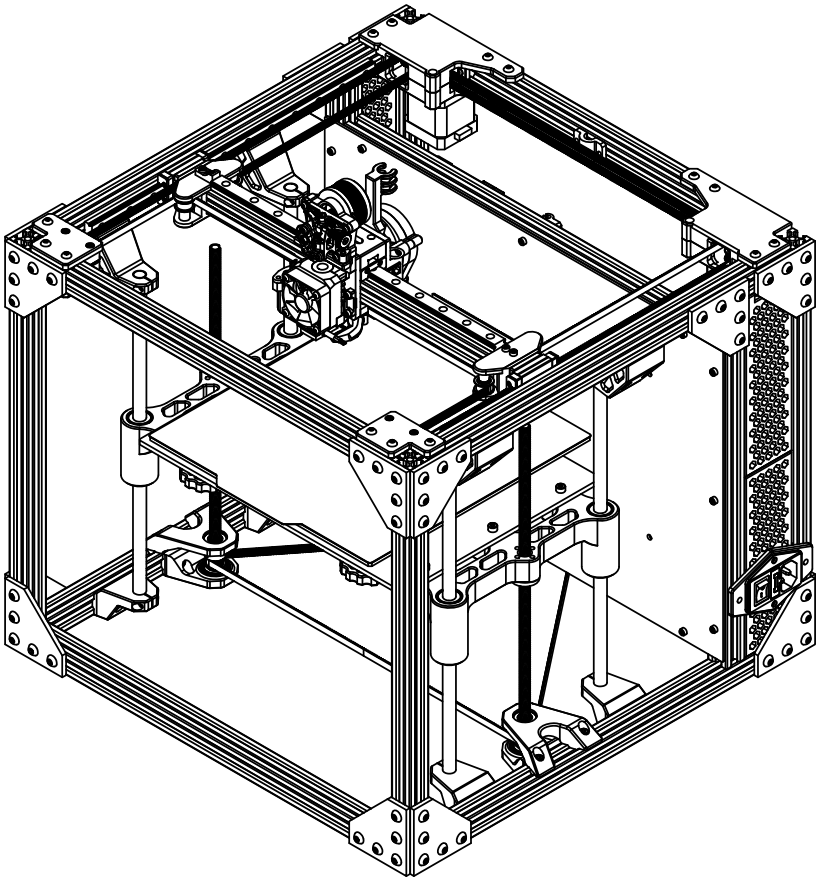

SAUF INDICATION CONTRAIRE: LES COTES SONT EN MILLIMÈTRES ÉTAT DE SURFACE: TOLÉRANCES: LINÉAIRES: ANGULAIRES:	FINITION:		CASSER LES ÁRETES VIFS	NE PAS CHANGER L'ÉCHELLE	REVISION 00
	NOM	SIGNATURE	DATE	TITRE: Imprimante 3D 235x235x210	
DESSIN	EJ		2023-05		
VÉRIF					
APPR					
MATÉR					
FINIT					
			MATÉRIAU:	NO. DE PLAN XX	A1
			Masse : 10579.35 gr	ÉCHELLE 1:5	FEUILLE 2 SUR 2

SOLIDWORKS