Układ stabilizujący napięcie

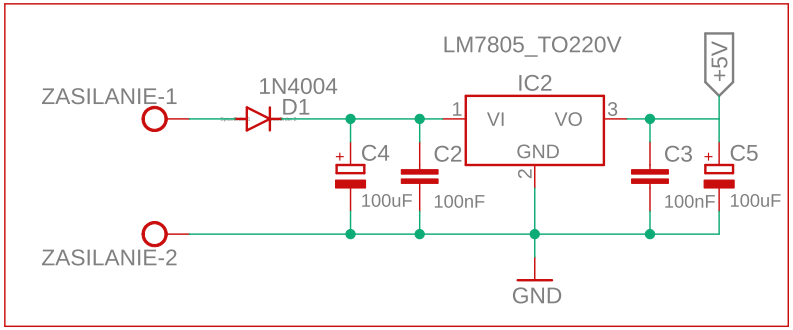

Układ pomiarowy

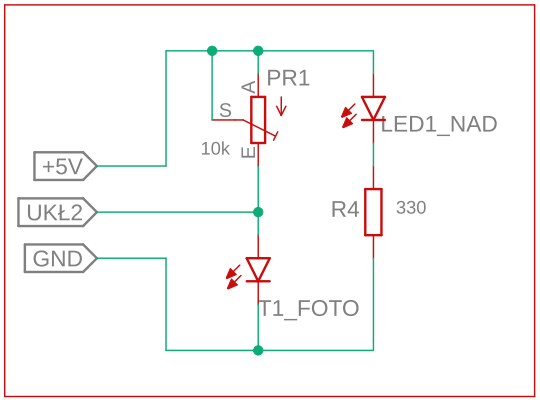

Układ sterowania z mikrokontrolerem ATmega8P

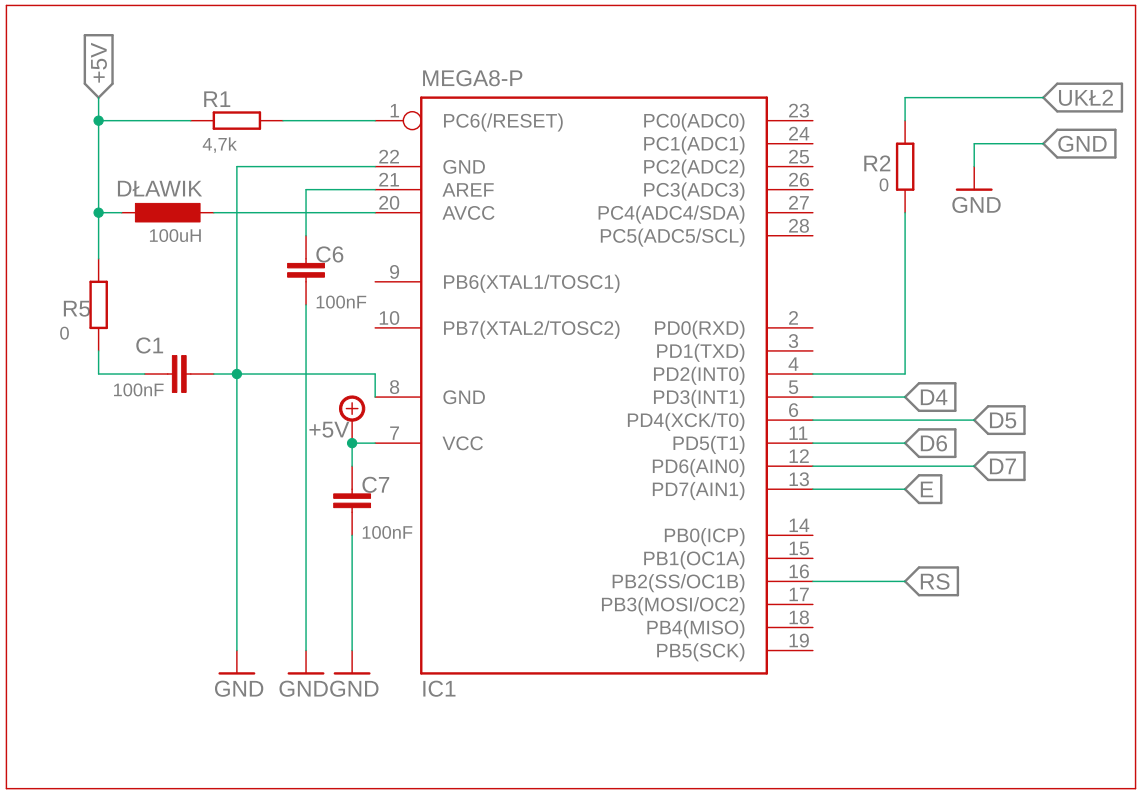
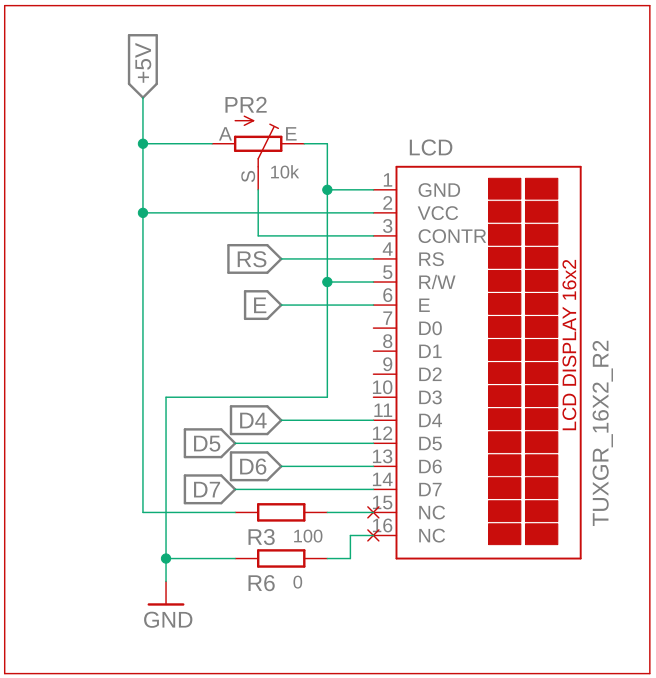
Układ z wyświetlaczem LCD 2x16