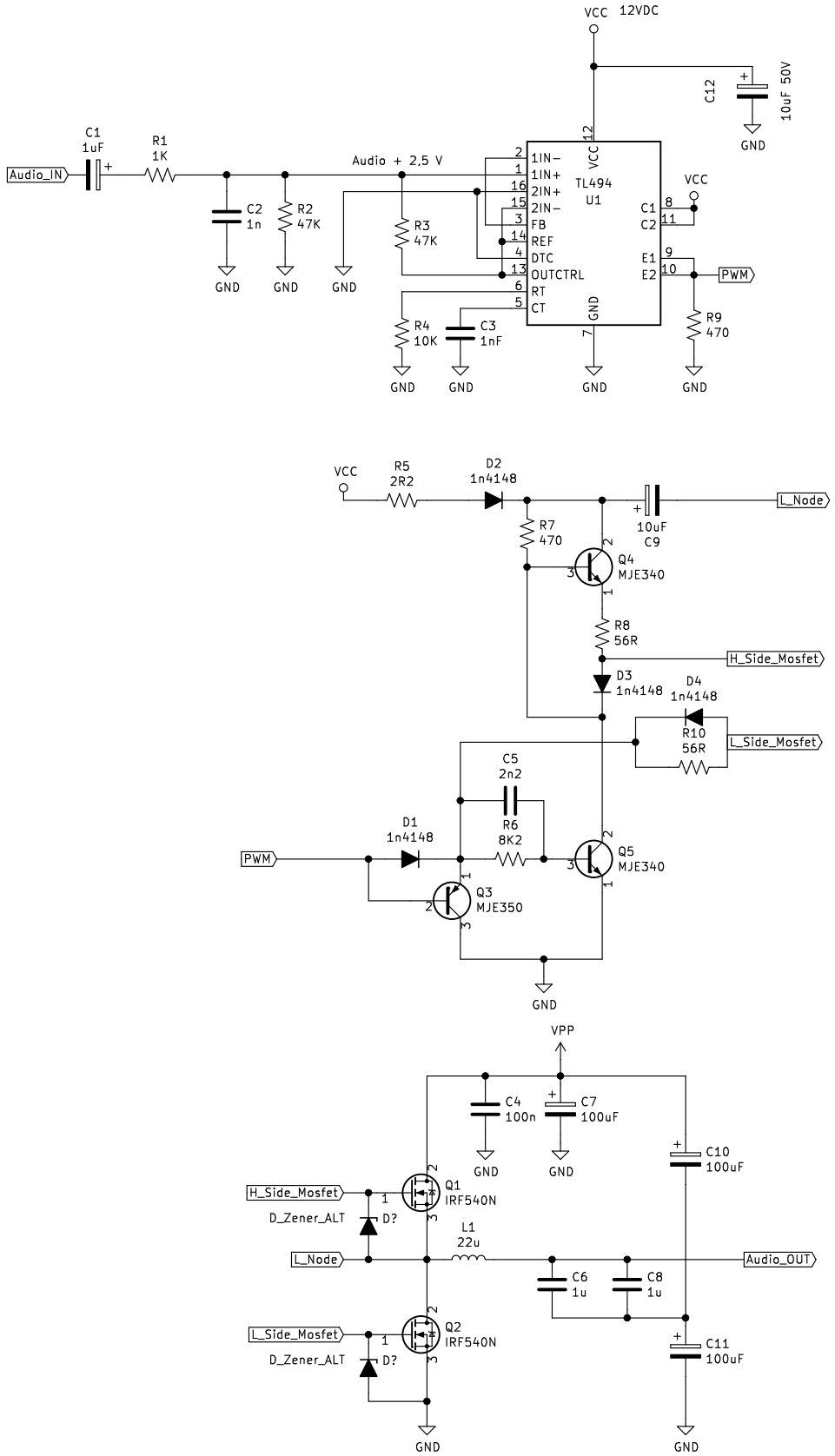

EEST1

Sheet: /

File: AmpliClase D.sch

Title: Ampli Clase D

Size: A4	Date: 2021-09-24	**Rev: 1**
KiCad E.D.A. kicad (5.1.4)-1		Id: 1/1