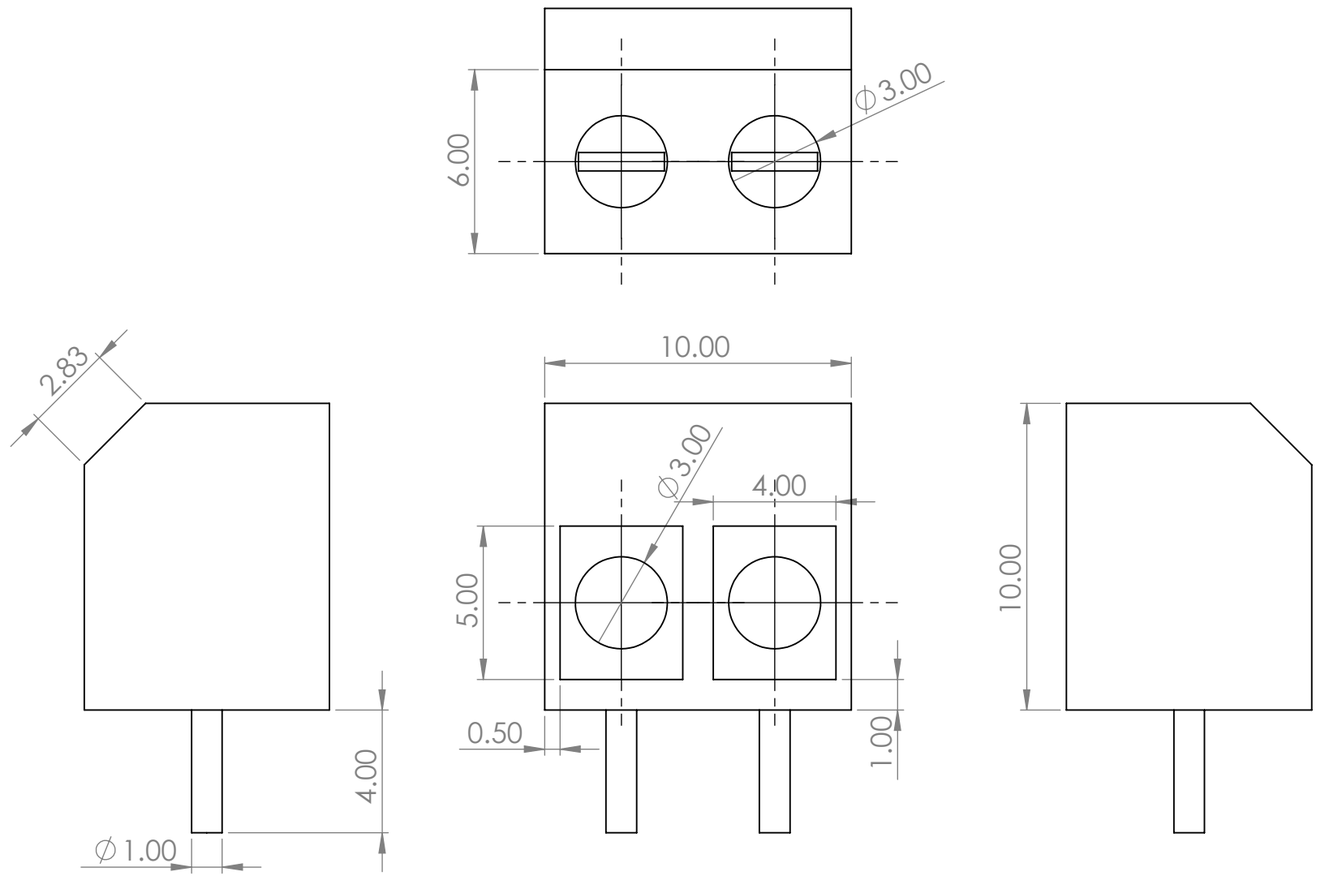

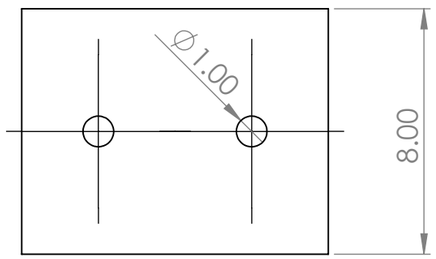

SI NO SE INDICA LO CONTRARIO: LAS COTAS SE EXPRESAN EN MM ACABADO SUPERFICIAL: TOLERANCIAS: LINEAL: ANGULAR:	ACABADO:			REBARBAR Y ROMPER ARISTAS VIVAS	NO CAMBIE LA ESCALA	REVISIÓN	
	NOMBRE	FIRMA	FECHA		TÍTULO:		
DIBUJ.							
VERIF.							
APROB.							
FABR.							
CALID.				MATERIAL:	N.º DE DIBUJO		A3
					Bornera de 2 pines blue		
				PESO:	ESCALA:5:1	HOJA 1 DE 1	