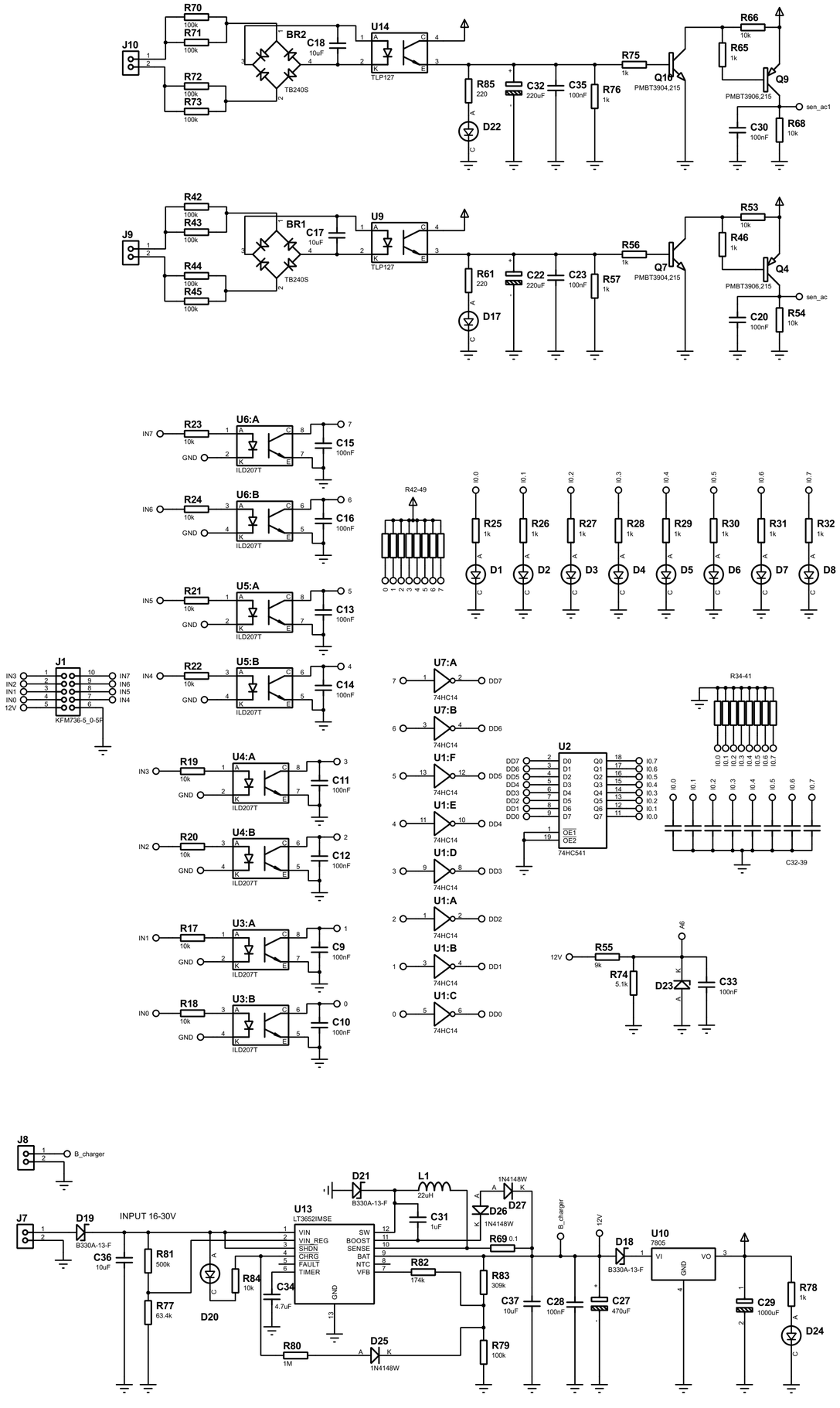SISTEMA DE TRANSFERENCIA AUTOMATICO "ATS" V3