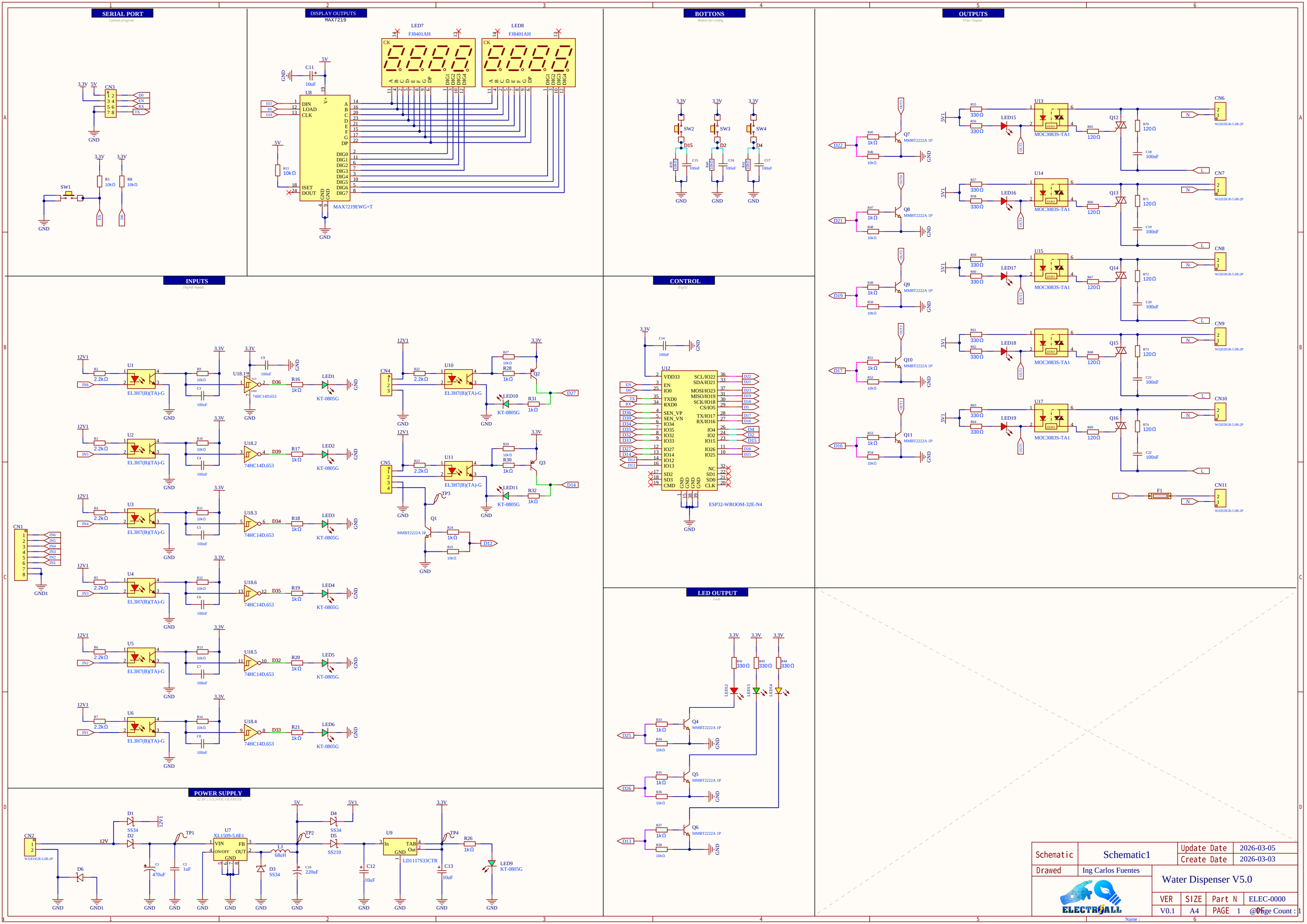
SERIAL PORT
Upload program
CN3
D0
EN
RX
TX
SW1
R1 10kΩ
R8 10kΩ
DISPLAY OUTPUTS
MAX7219
U8
MAX7219EWG+T
LED7
FJ8401AH
LED8
FJ8401AH
C11 10uF
R15 10kΩ
BOTTONS
Bottons for config
SW2
SW3
SW4
D15
D2
D4
OUTPUTS
True Outputs
Q7 MMBT2222A 1P
Q8 MMBT2222A 1P
Q9 MMBT2222A 1P
Q10 MMBT2222A 1P
Q11 MMBT2222A 1P
U13 MOC3083S-TA1
U14 MOC3083S-TA1
U15 MOC3083S-TA1
U17 MOC3083S-TA1
LED15
LED16
LED17
LED18
LED19
CN6
CN7
CN8
CN9
CN10
CN11
F1
INPUTS
Digital Inputs
CN1
U1 EL3H7(B)(TA)-G
U2 EL3H7(B)(TA)-G
U3 EL3H7(B)(TA)-G
U4 EL3H7(B)(TA)-G
U5 EL3H7(B)(TA)-G
U6 EL3H7(B)(TA)-G
U18.1 74HC14D,653
U18.2 74HC14D,653
U18.3 74HC14D,653
U18.6 74HC14D,653
U18.5 74HC14D,653
U18.4 74HC14D,653
LED1 KT-0805G
LED2 KT-0805G
LED3 KT-0805G
LED4 KT-0805G
LED5 KT-0805G
LED6 KT-0805G
CN4
CN5
U10 EL3H7(B)(TA)-G
U11 EL3H7(B)(TA)-G
Q2
Q3
Q1 MMBT2222A 1P
LED10 KT-0805G
LED11 KT-0805G
TP3
CONTROL
Esp32
U12 ESP32-WROOM-32E-N4
LED OUTPUT
Leds
Q4 MMBT2222A 1P
Q5 MMBT2222A 1P
Q6 MMBT2222A 1P
POWER SUPPLY
12 IN | 5V,5V5V, OUTPUTS
CN2 WJZEDGR-5.08-2P
D1 SS34
D2 SS34
D6
U7 XL1509-5.0E1
L1 68uH
D3 SS34
D4 SS34
D5 SS210
U9 LD1117S33CTR
LED9 KT-0805G
TP1
TP2
TP4
Schematic
Schematic1
Update Date 2026-03-05
Create Date 2026-03-03
Drawed
Ing Carlos Fuentes
Water Dispenser V5.0
ELECTROALL
VER V0.1
SIZE A4
Part N ELEC-0000
PAGE 1
Page Count : 1
Name :