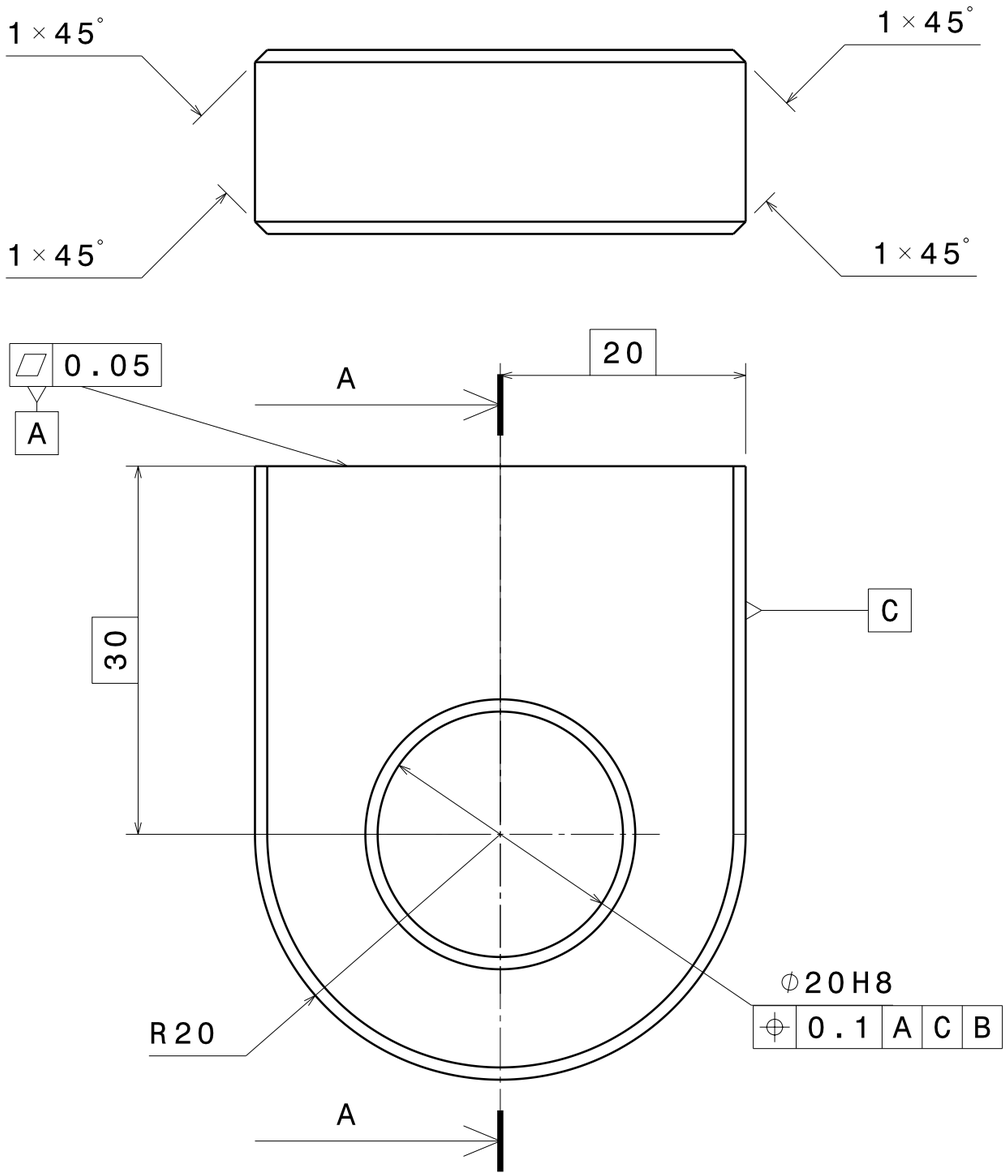

Vue de face
Echelle : 2:1

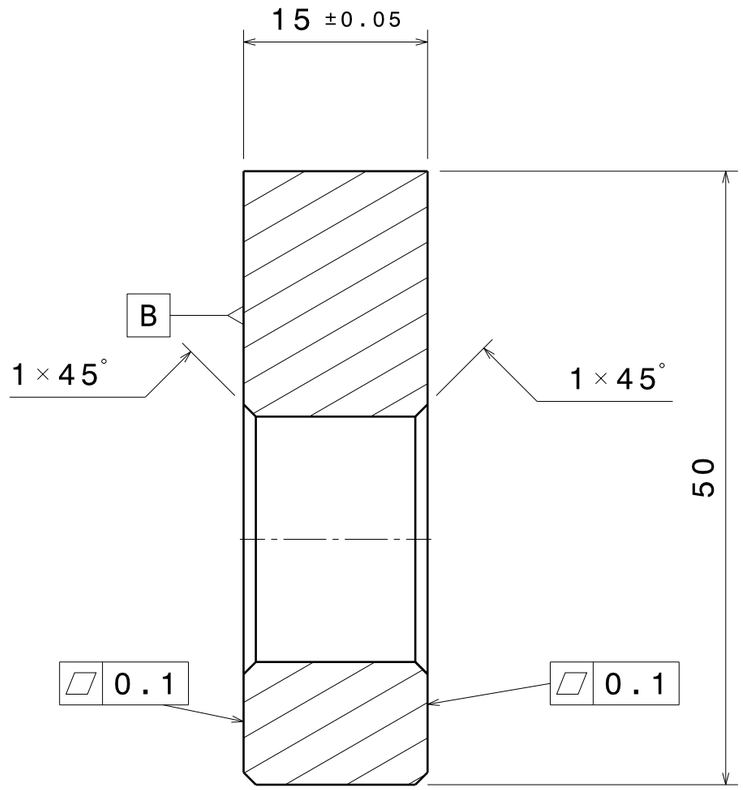

Coupe A-A
Echelle : 2:1

Taille A3		Ecurie Piston Sport Auto
Dessiné par Nicolas Ville	Date 20/10/2021	Désignation Oreille de fixation
Coordonnées nicolas.ville@ecl20.ec-lyon.fr 07 81 68 95 59		Quantité 4 / Matériau S235 / Version 001
Plan vérifié par Guillaume Brault		Echelle 1:1 / Numéro du plan BE_01005 / Feuille 1/1