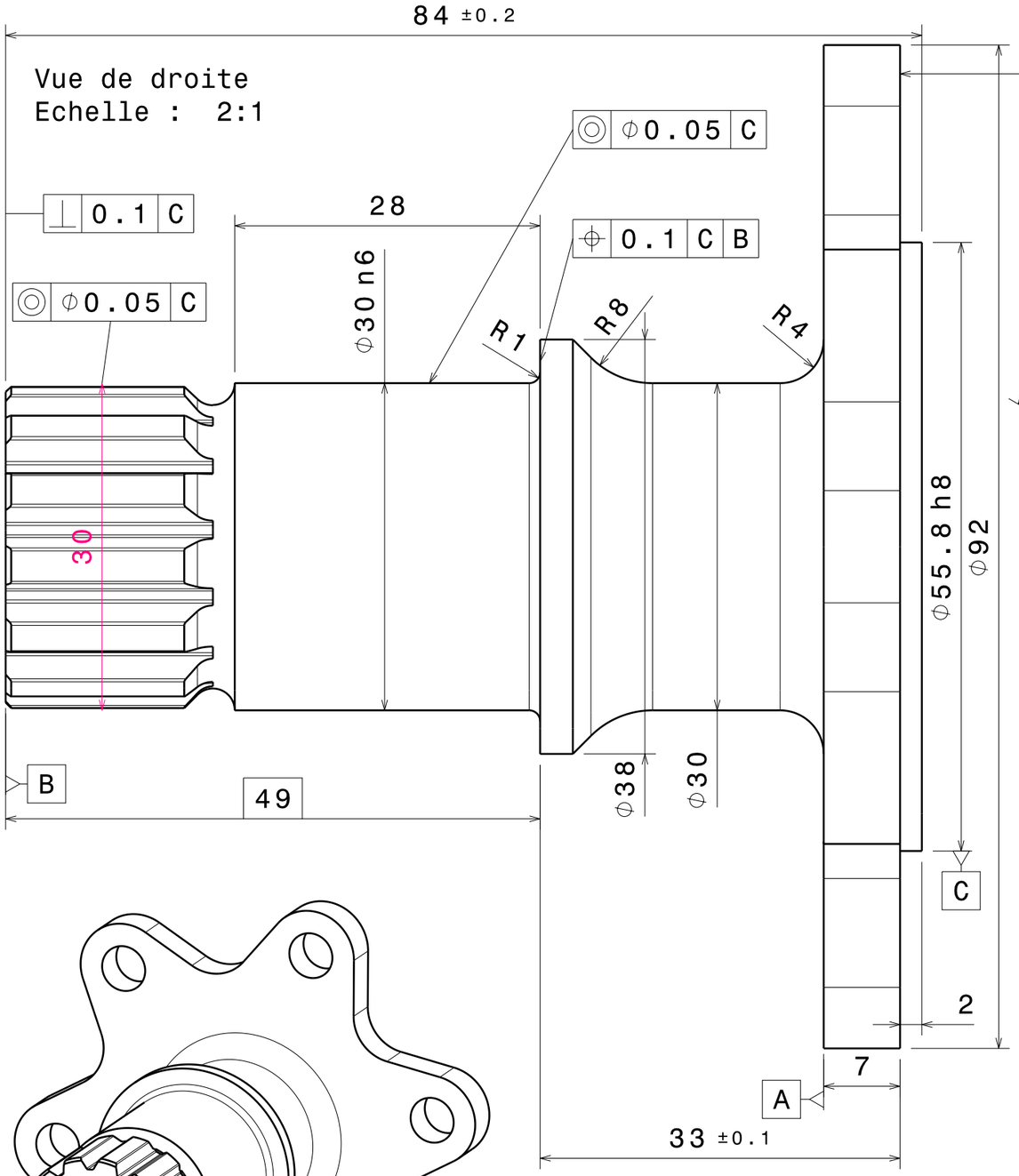

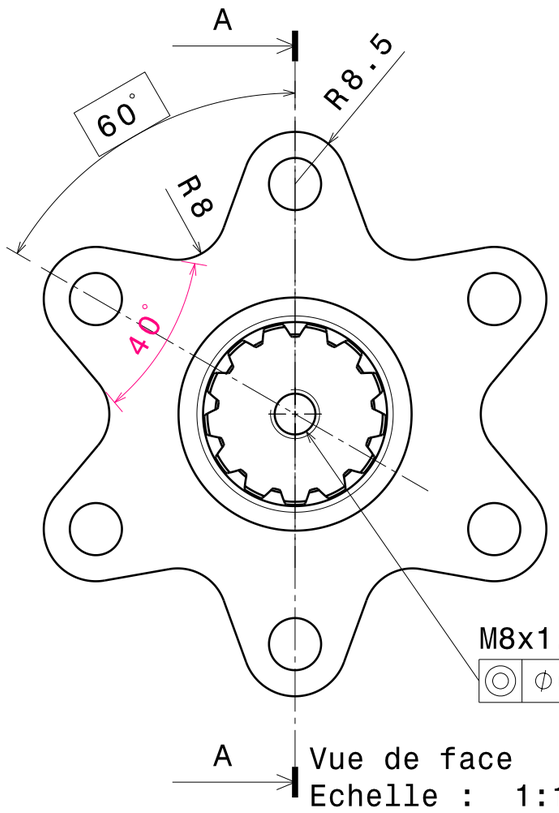

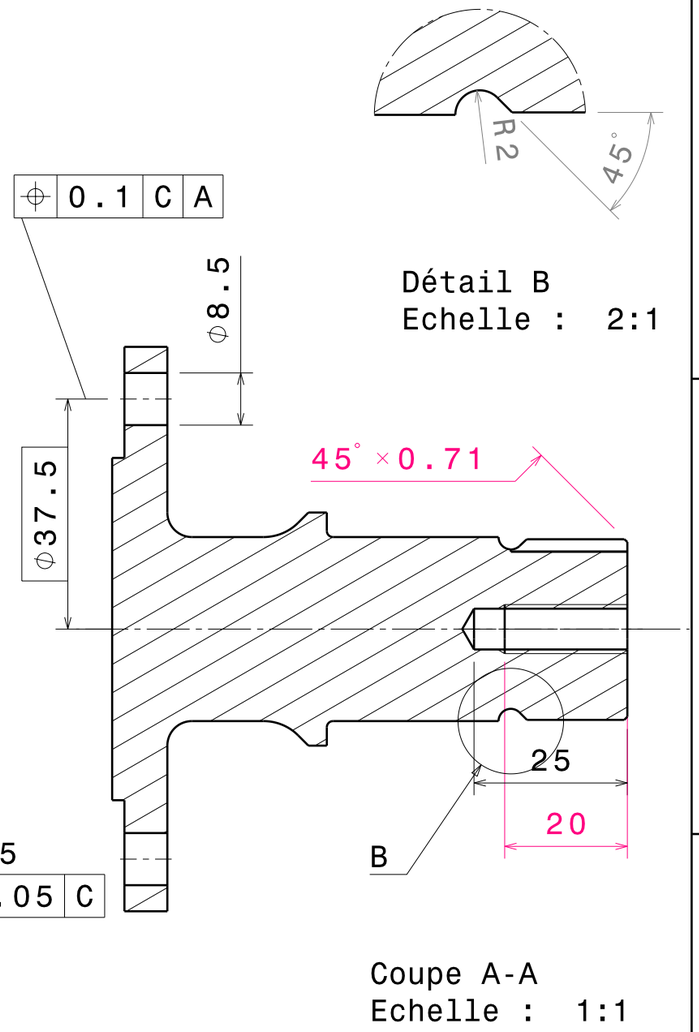

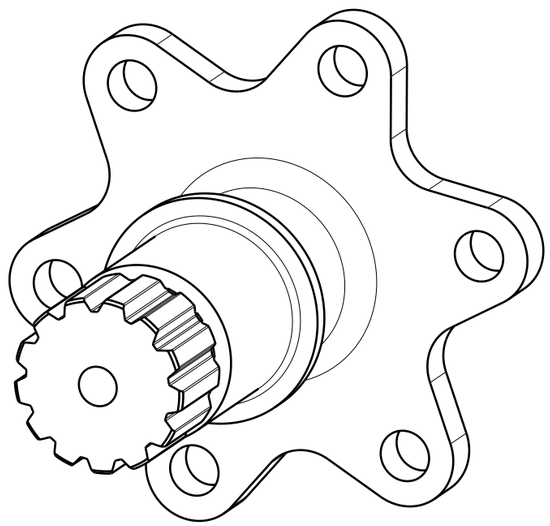

Vue isométrique
Echelle : 1:1

Tolérance générale : ISO 2768mk

Taille A3		Ecurie Piston Sport Auto
Dessiné par Cédric Guillot	Date 05/10/2021	Désignation Flanged shaft
Coordonnées 07 82 76 01 96 cedric.guillot@ecl20.ec-lyon.fr		Quantité 1 / Matériau Acier 35NiCrMo16 / Version 1.0
Plan vérifié par Guillaume Brault		Echelle 1:1 / Numéro du plan EN_01002 / Feuille 1/1