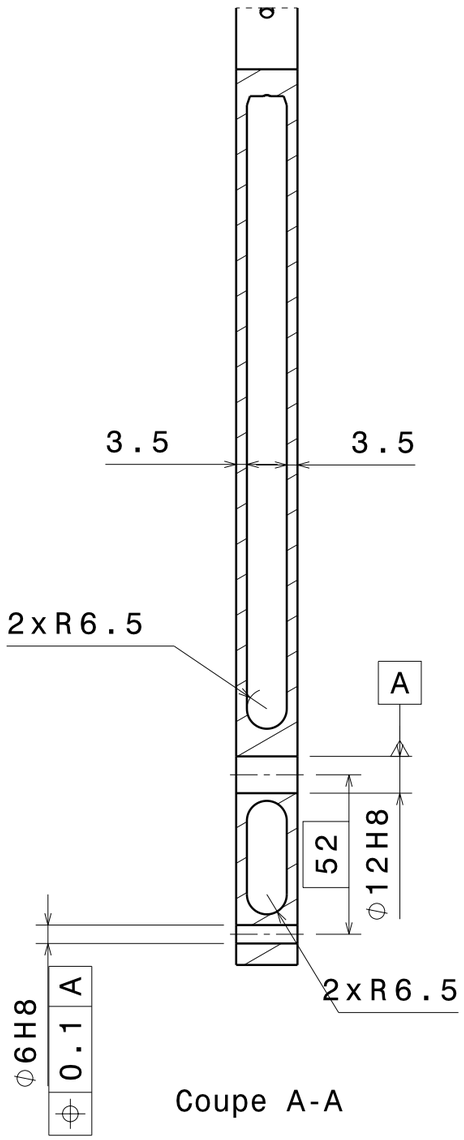

Coupe A-A

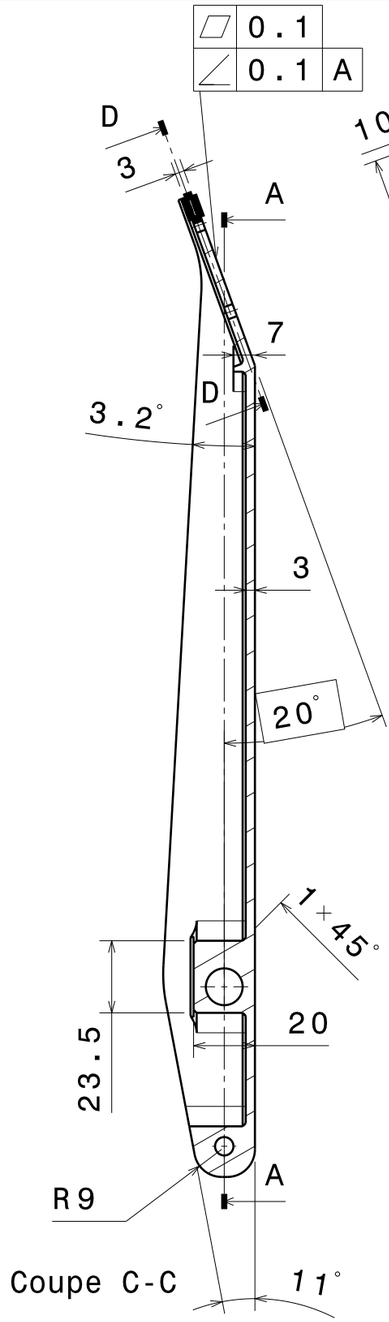

Coupe C-C

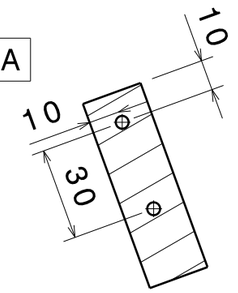

Coupe D-D

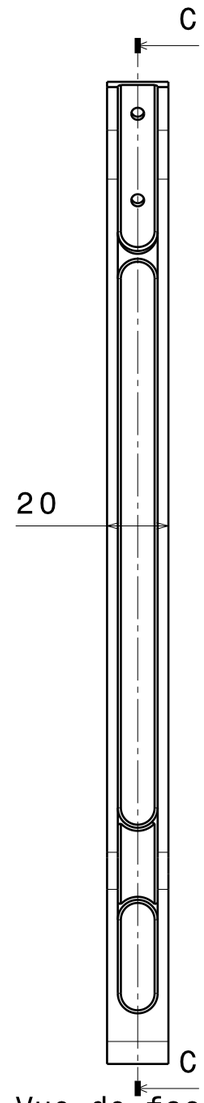

Vue de face
Echelle : 1:2

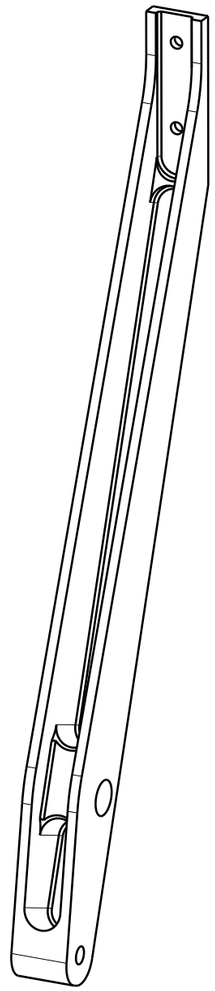

Taille A3		Ecurie Piston Sport Auto
Dessiné par Nicolas Ville	Date 07/12/2021	Désignation Brake Pedale Stick
Coordonnées nicolas.ville@ecl20.ec-lyon.fr 07 81 68 95 59		Quantité 1 / Matériau S355 / Version 2
Plan vérifié par Nicolas Ville		Echelle 1:1 / Numéro du plan FR_04002 / Feuille 1/1