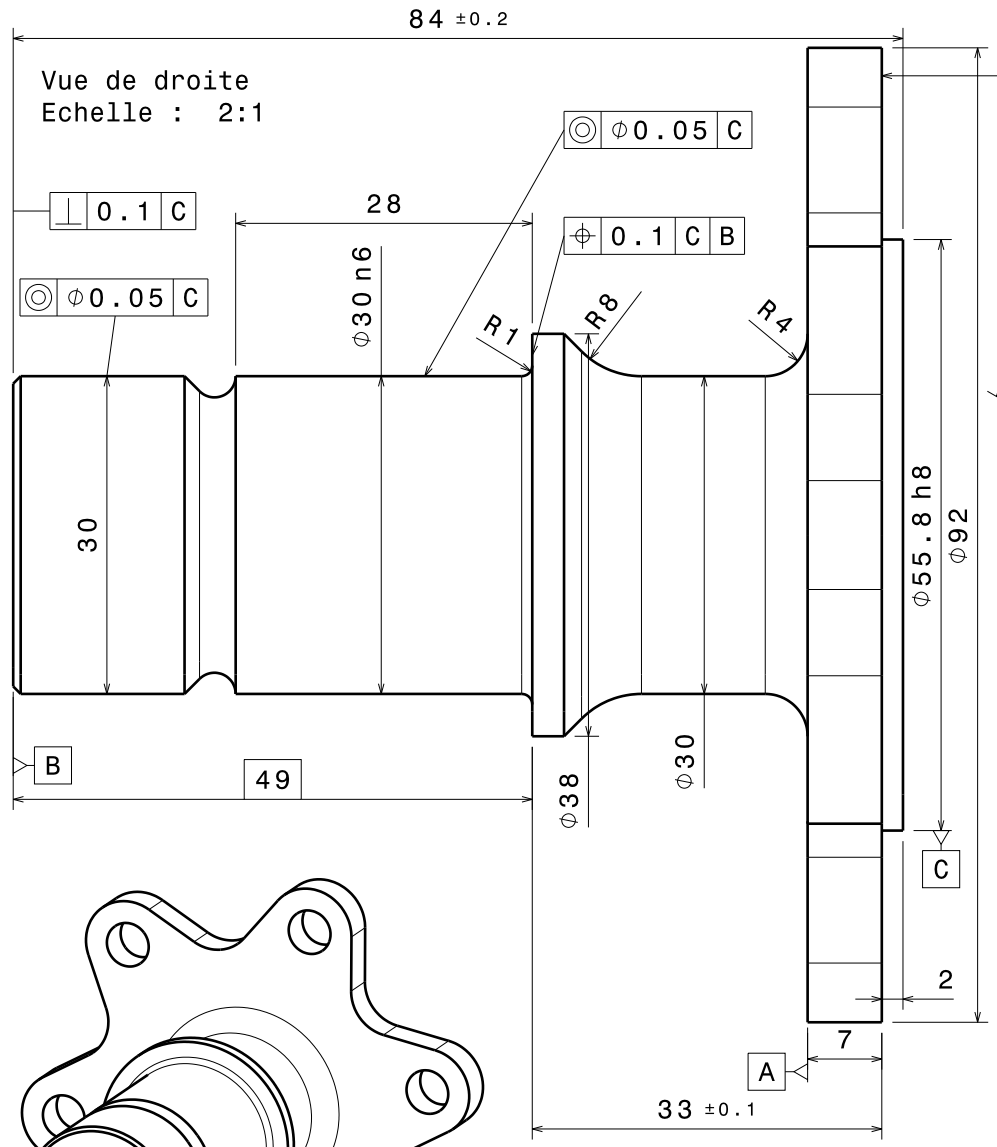

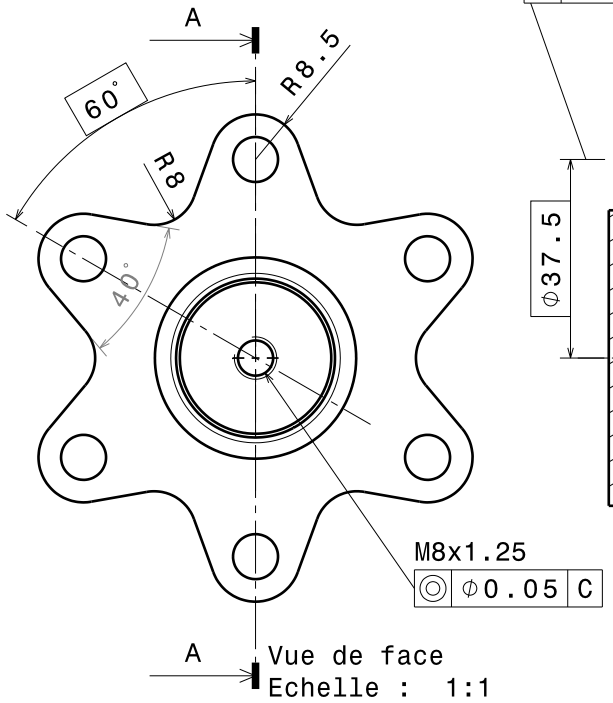

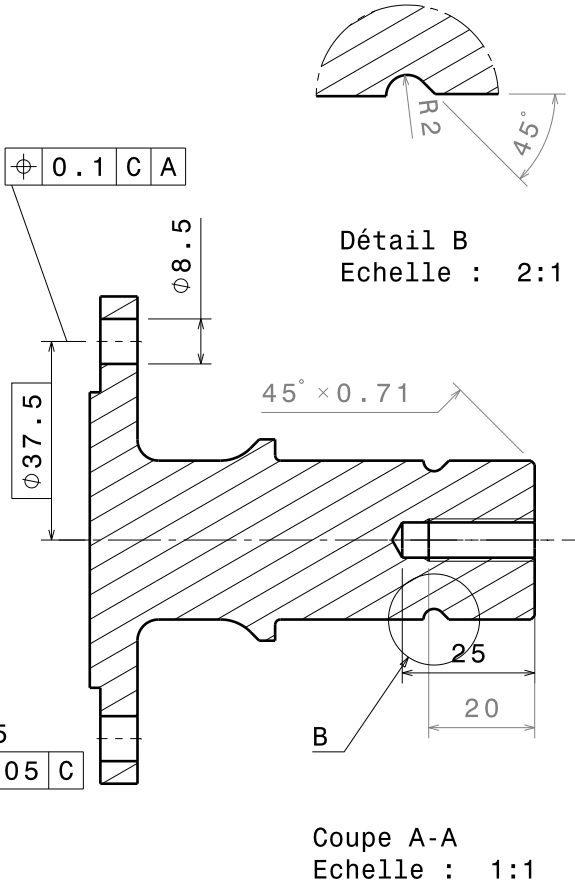

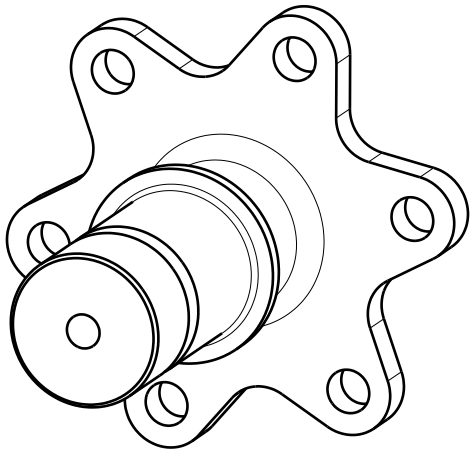

Vue isométrique
Echelle : 1:1

Tolérance générale : ISO 2768

Taille A3		Ecurie Piston Sport Auto
Dessiné par Cédric Guillot	Date 05/10/2021	Désignation Plan flanged shaft (engine)
Coordonnées 07 82 76 01 96 cedric.guillot@ecl20.ec-lyon.fr		Quantité 1 / Matériau Acier 35NiCrMo16 / Version XXX
Plan vérifié par XXX		Echelle 1:1 / Numéro du plan EN_01002 / Feuille 1/1