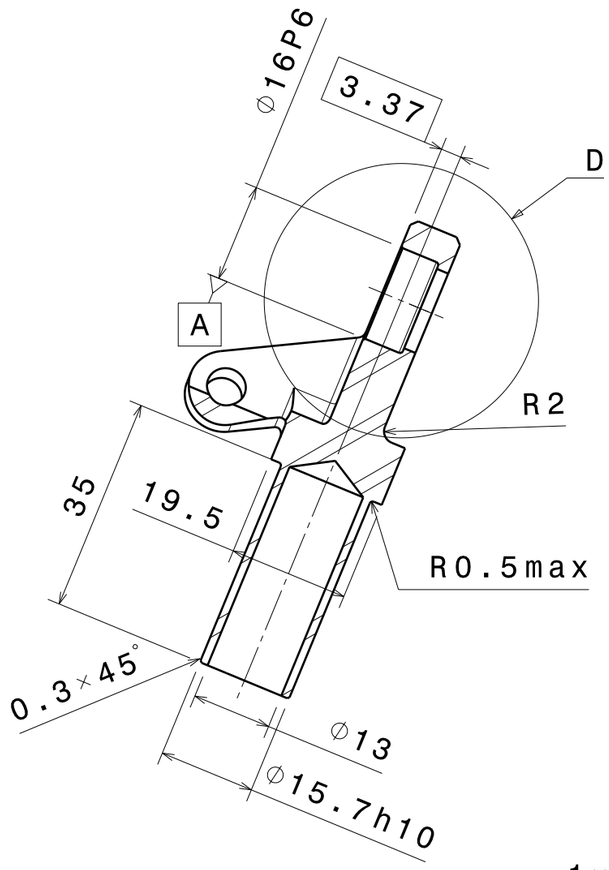

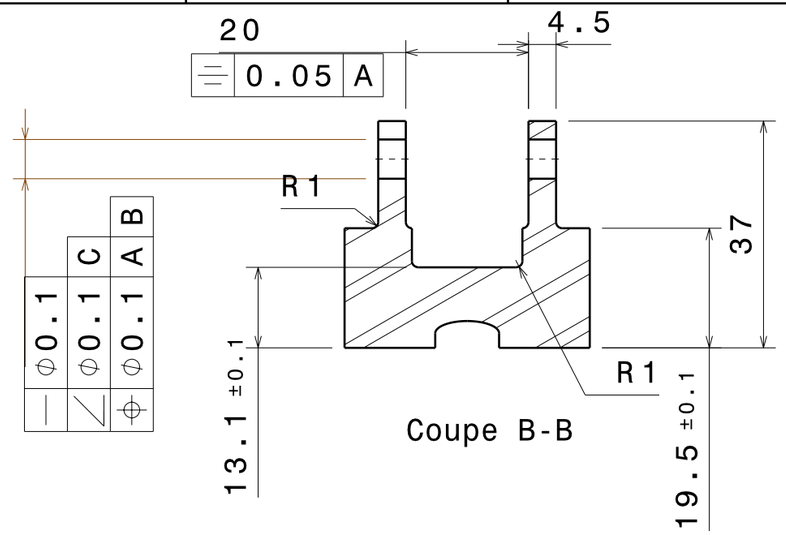

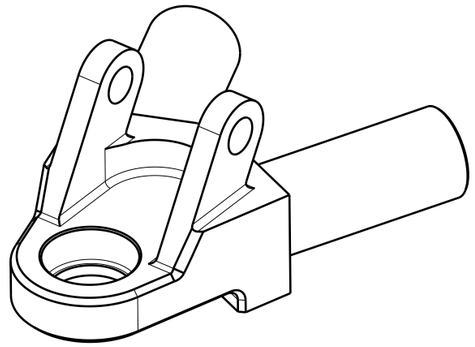

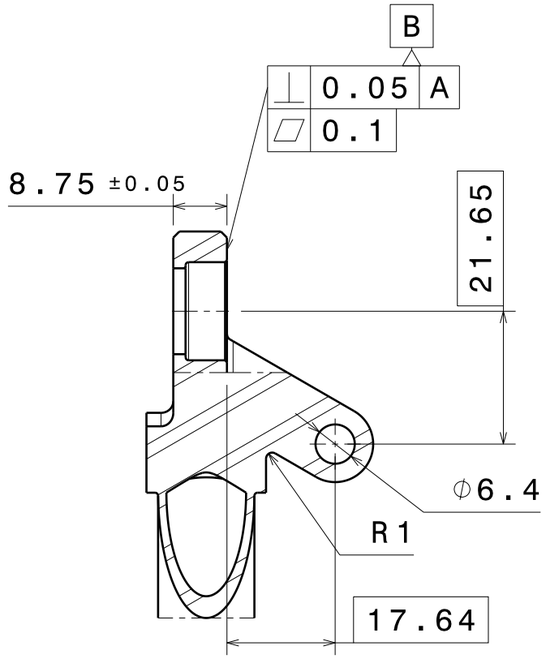

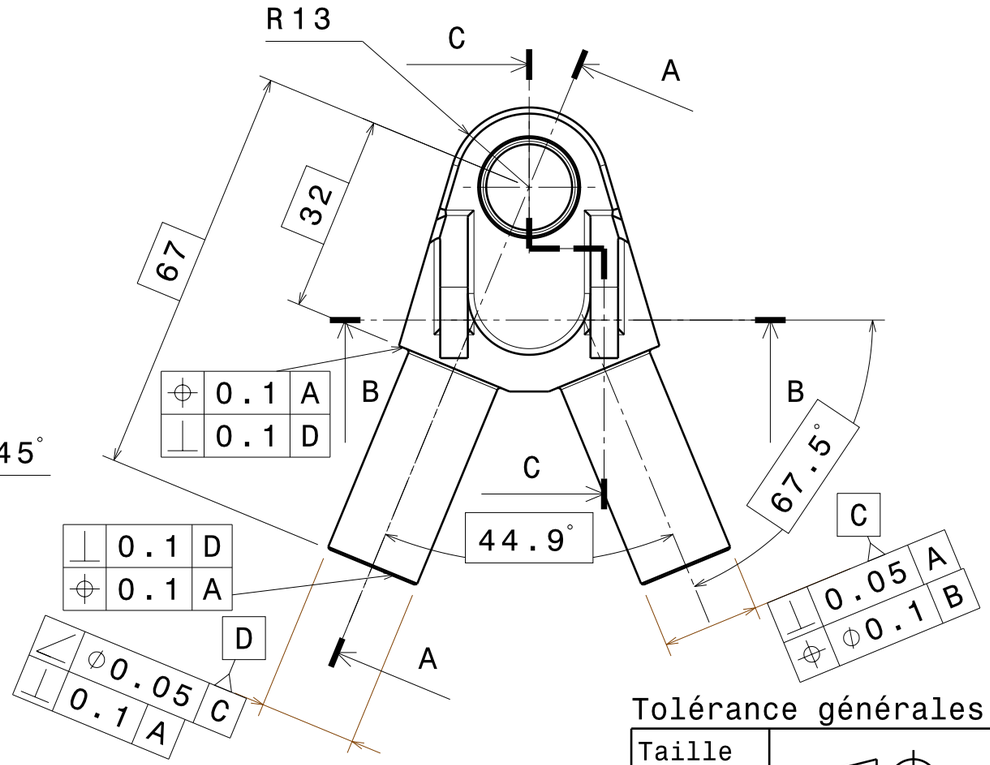

Vue de face
Echelle : 1:1

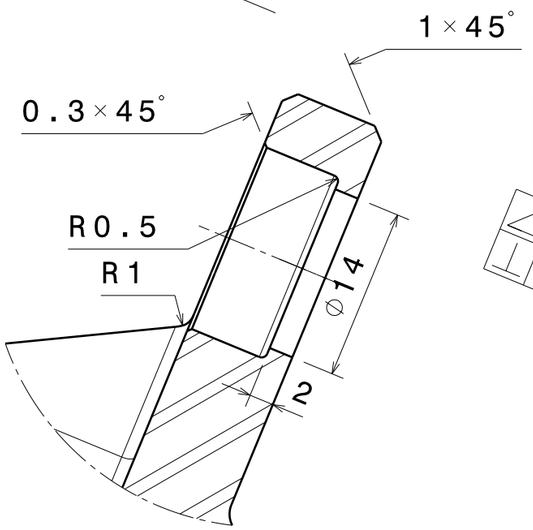

Détail D
Echelle : 2:1

Tolérance générales : ISO-2768_mK

Taille A3		Ecurie Piston Sport Auto
Dessiné par Nicolas Ville	Date 16/11/2021	Désignation Front upper bearing support
Coordonnées nicolas.ville@ecl20.ec-lyon.fr 07 81 68 95 59		
Plan vérifié par Guillaume Brault		

Quantité	Matériau	Version
2	Alu 7075 T6	001
Echelle 1:1	Numéro du plan SU_01003	Feuille 1/1