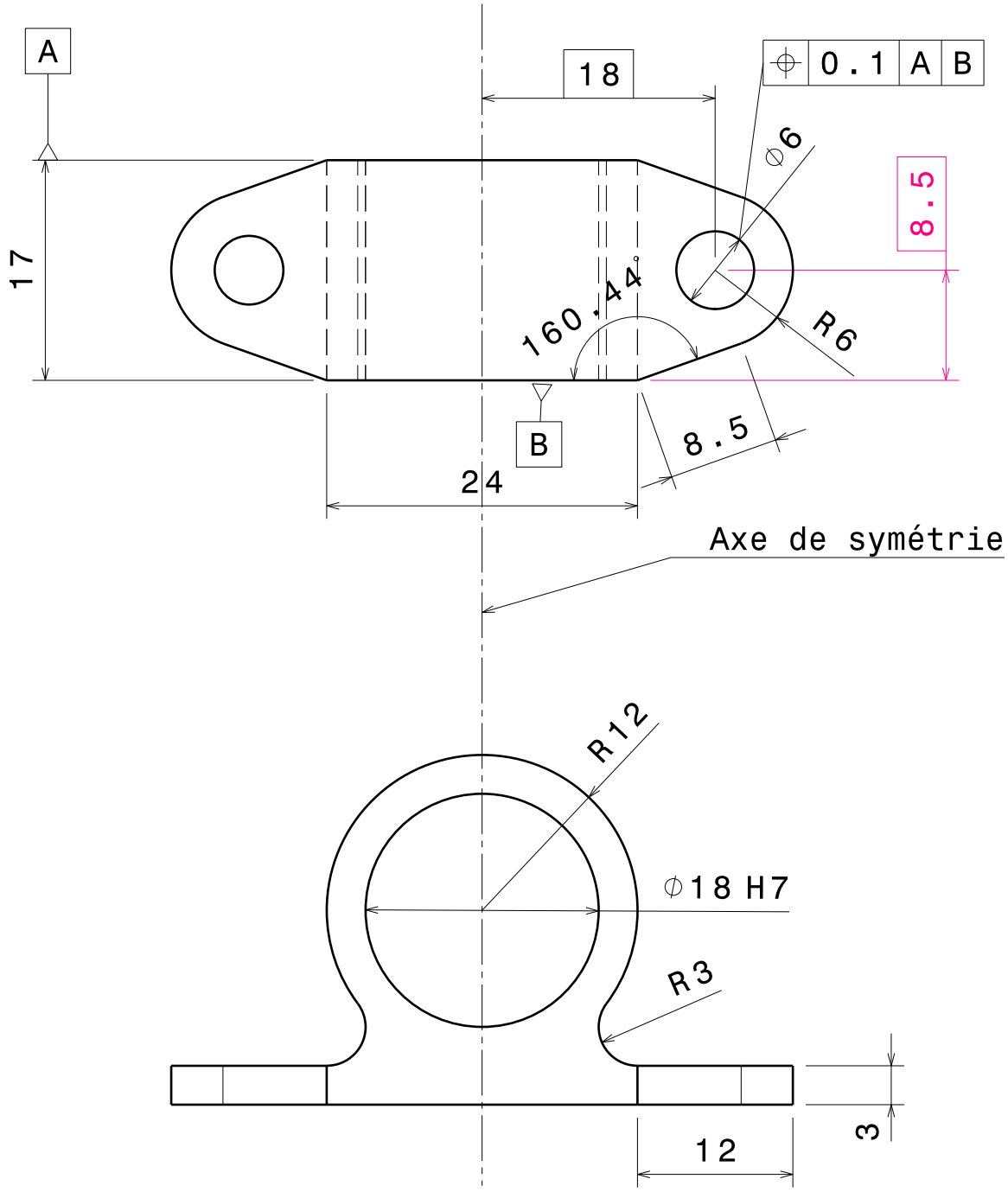

Tolérance générale : ISO 2768-mk

Taille A4		Ecurie Piston Sport Auto	
Dessiné par Maxime Minella	Date 26/10/2021	Désignation Bushing support	
Coordonnées maxime.minella@ecl20.ec-lyon.fr 07 82 66 55 62		Quantité 2	Matériau Acier 25CD4s	Version 1.0
Plan vérifié par Guillaume Brault		Echelle 2:1	Numéro du plan SU_14007	Feuille 1/1