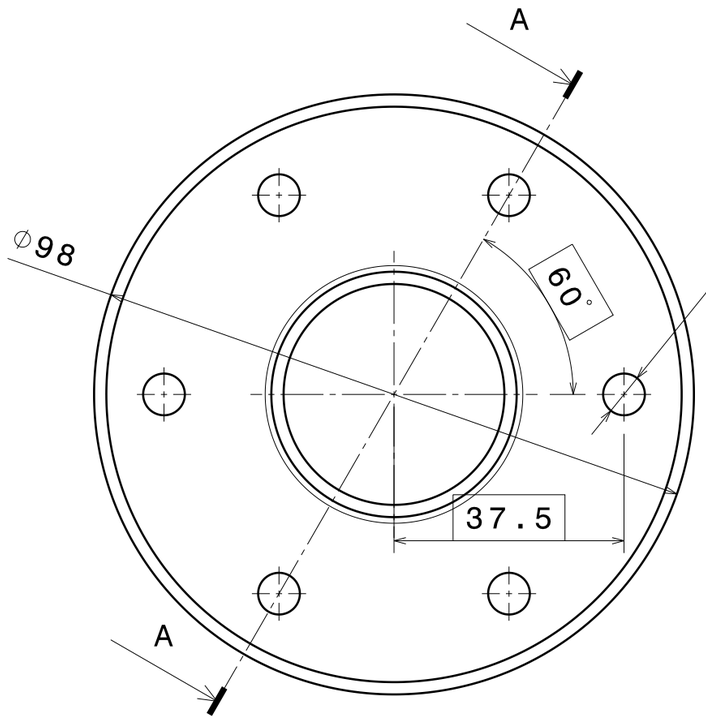

Coupe A-A

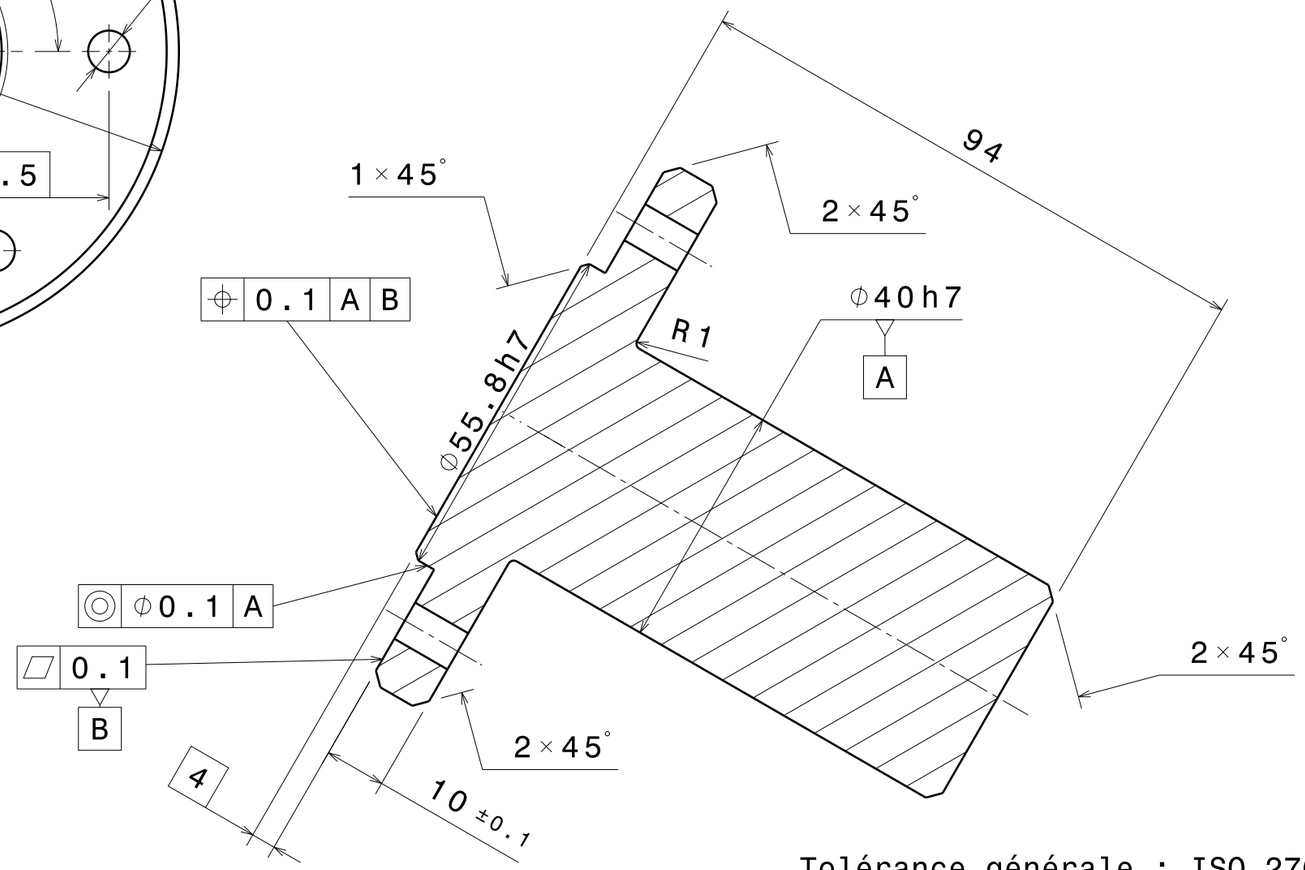

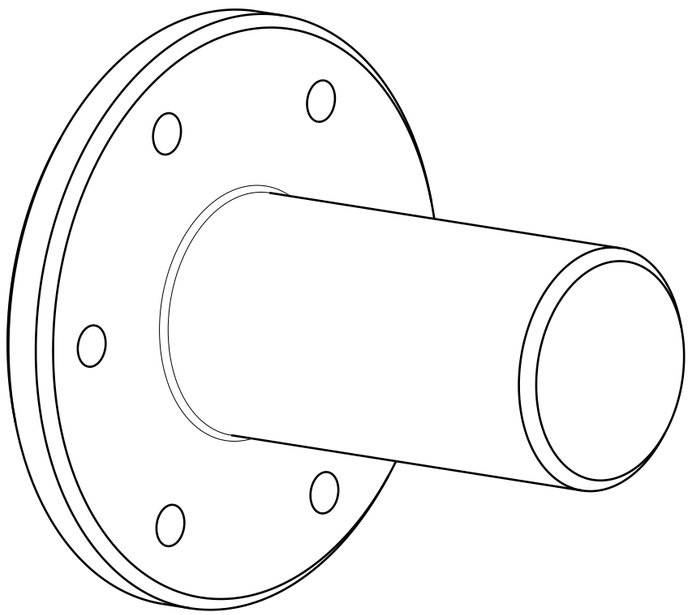

Tolérance générale : ISO 2768 mk

Taille A3		Ecurie Piston Sport Auto
Dessiné par Nicolas Ville	Date 11/01/2022	Désignation Axe Sortie Moteur
Coordonnées 07 81 68 95 59 nicolas.ville@ecl20.ec-lyon.fr		Quantité 1 / Matériau S235 / Version 2
Plan vérifié par GBT		Echelle 1:1 / Numéro du plan BE_01006 / Feuille 1/1