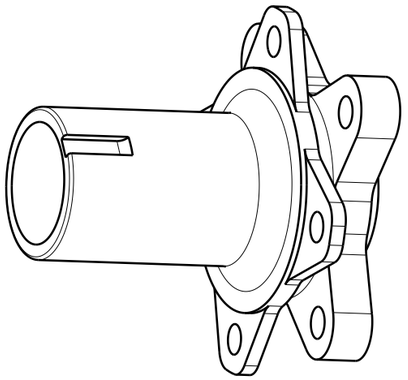

Echelle : 1:2

Vue de face
Echelle : 1:1

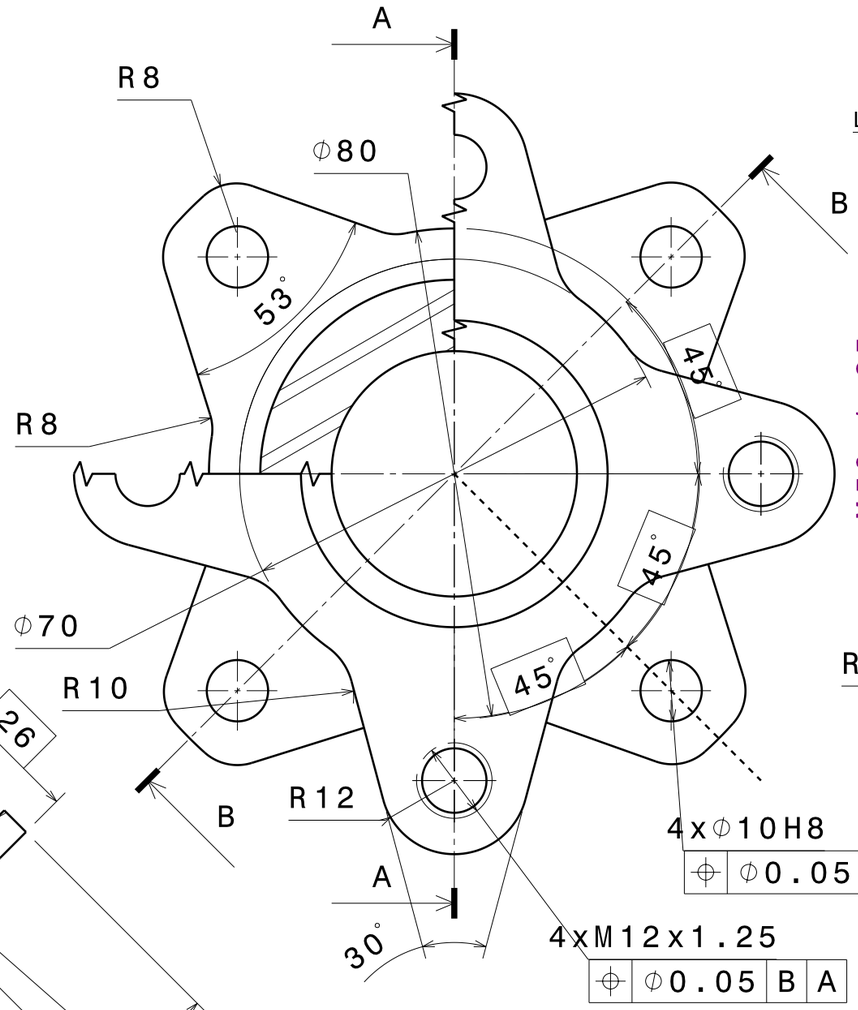

Coupe B-B

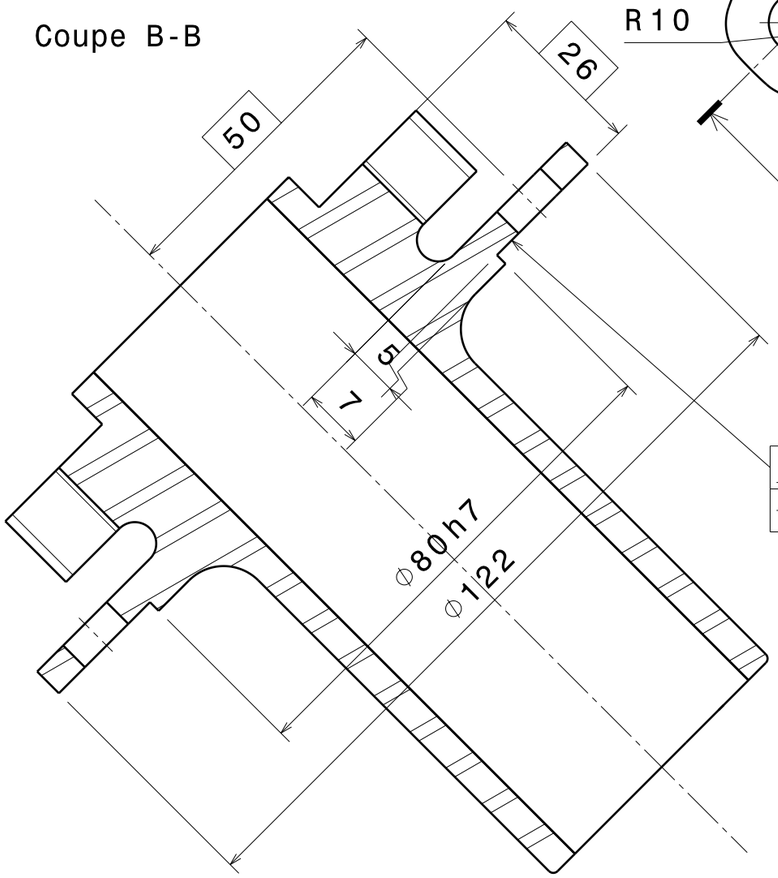

C
⊥ 0.05 A
⌖ 0.1 B A

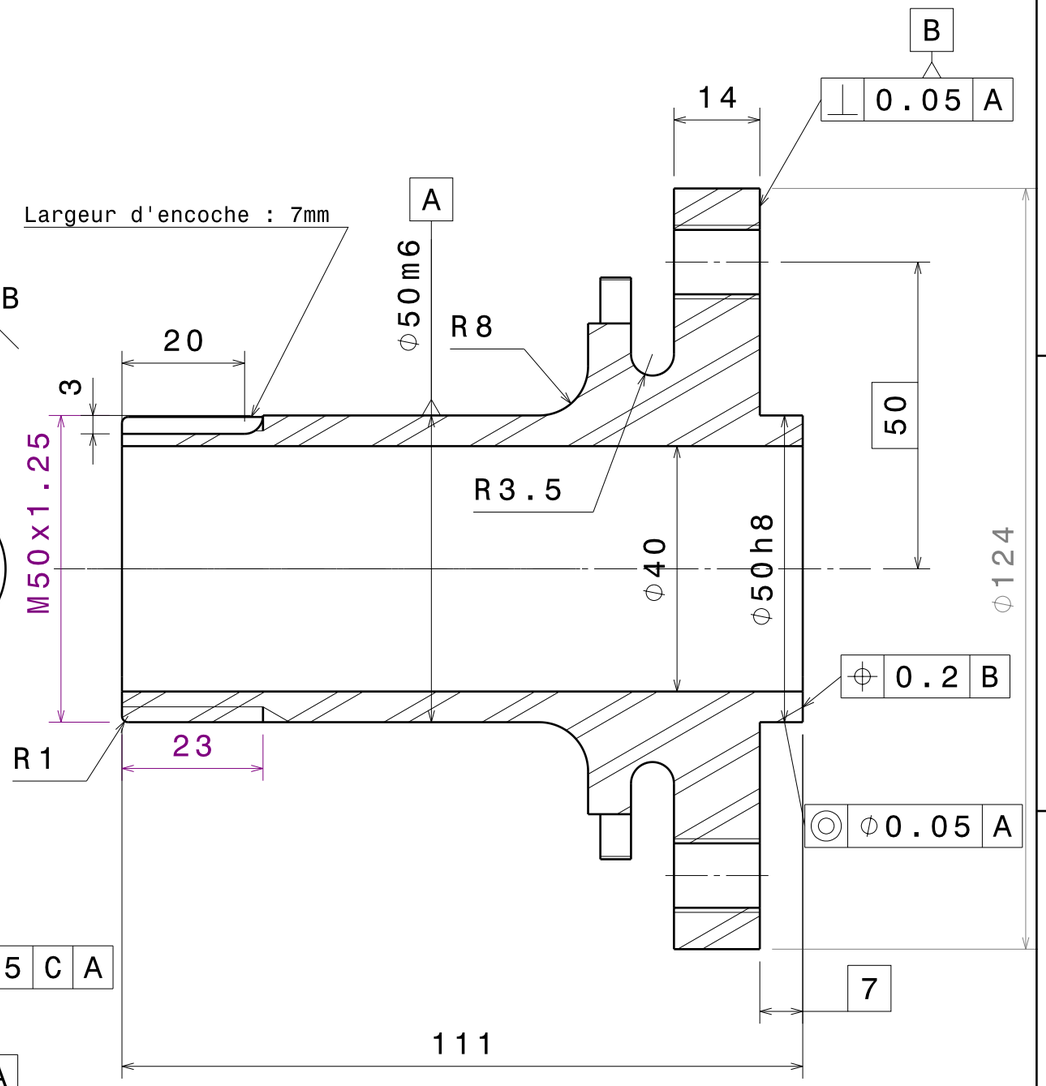

Coupe A-A

tolérance générale ISO 2768mk

Taille A3		Ecurie Piston Sport Auto
Dessiné par Nicolas Ville	Date 28/10/2021	Désignation Front Hub
Coordonnées nicolas.ville@ecl20.ec-lyon.fr 07 81 68 95 59	Quantité 2	Matériau Al 7075 T6 / Version 001
Plan vérifié par VBU	Echelle 1:1	Numéro du plan WT_02001 / Feuille 1/1