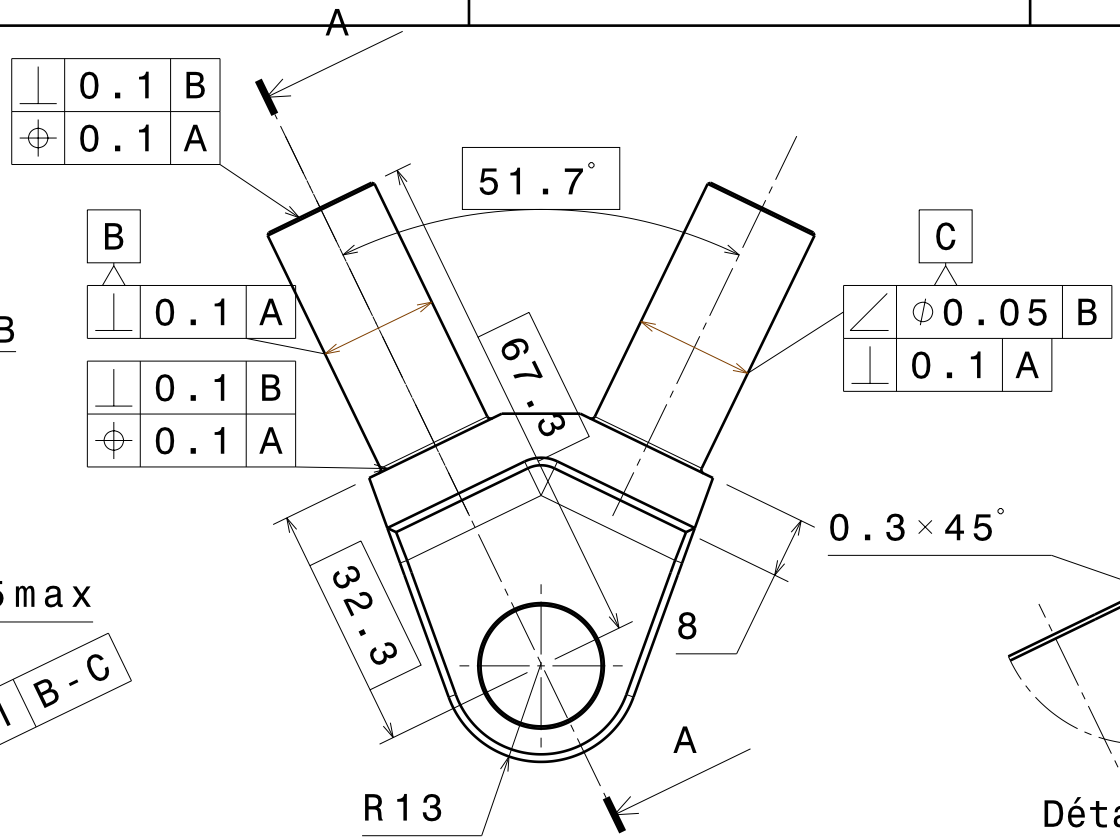

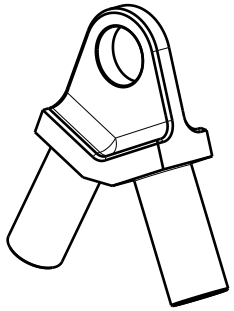

Echelle : 1:2

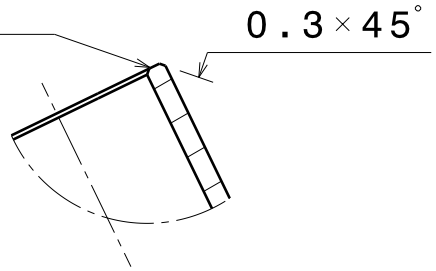

Détail B
Echelle : 2:1

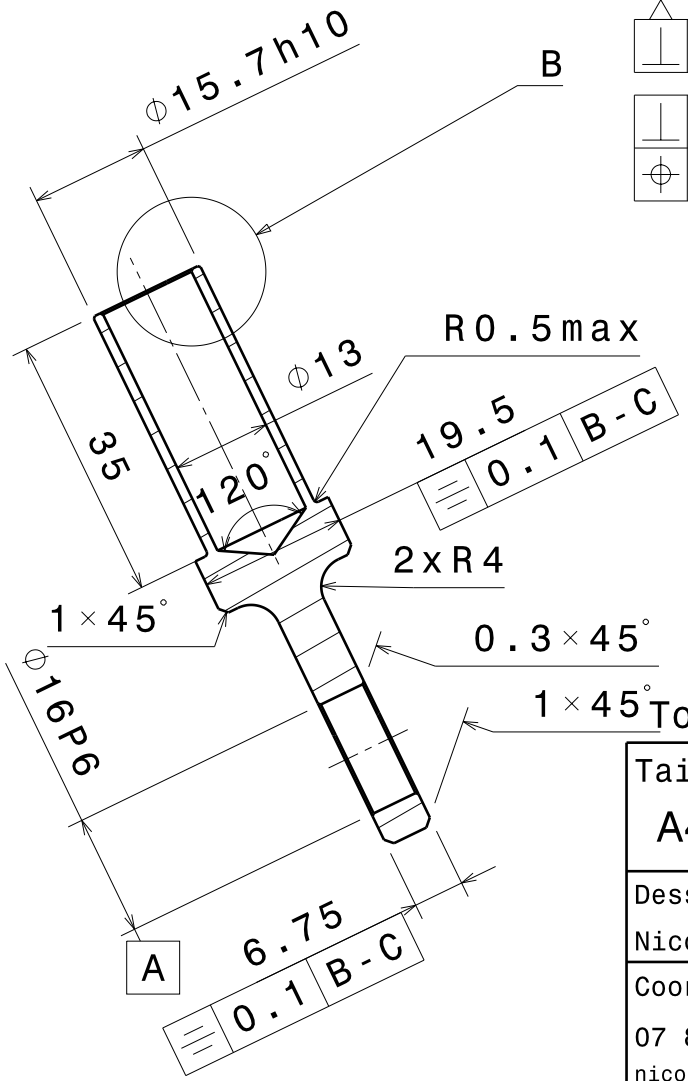

Coupe A-A

Tolérances générales : ISO 2768-mK

Taille A4		Ecurie Piston Sport Auto
Dessiné par Nicolas VILLE	Date 02/12/2021	Désignation Rear lower rod-end support
Coordonnées 07 81 68 95 59 nicolas.ville@ecl20.ec-lyon.fr		Quantité 1+1 / Matériau Alu 7075 T6 / Version 1
Plan vérifié par XXX		Echelle 1:1 / Numéro du plan SU_04003 / Feuille 1/1