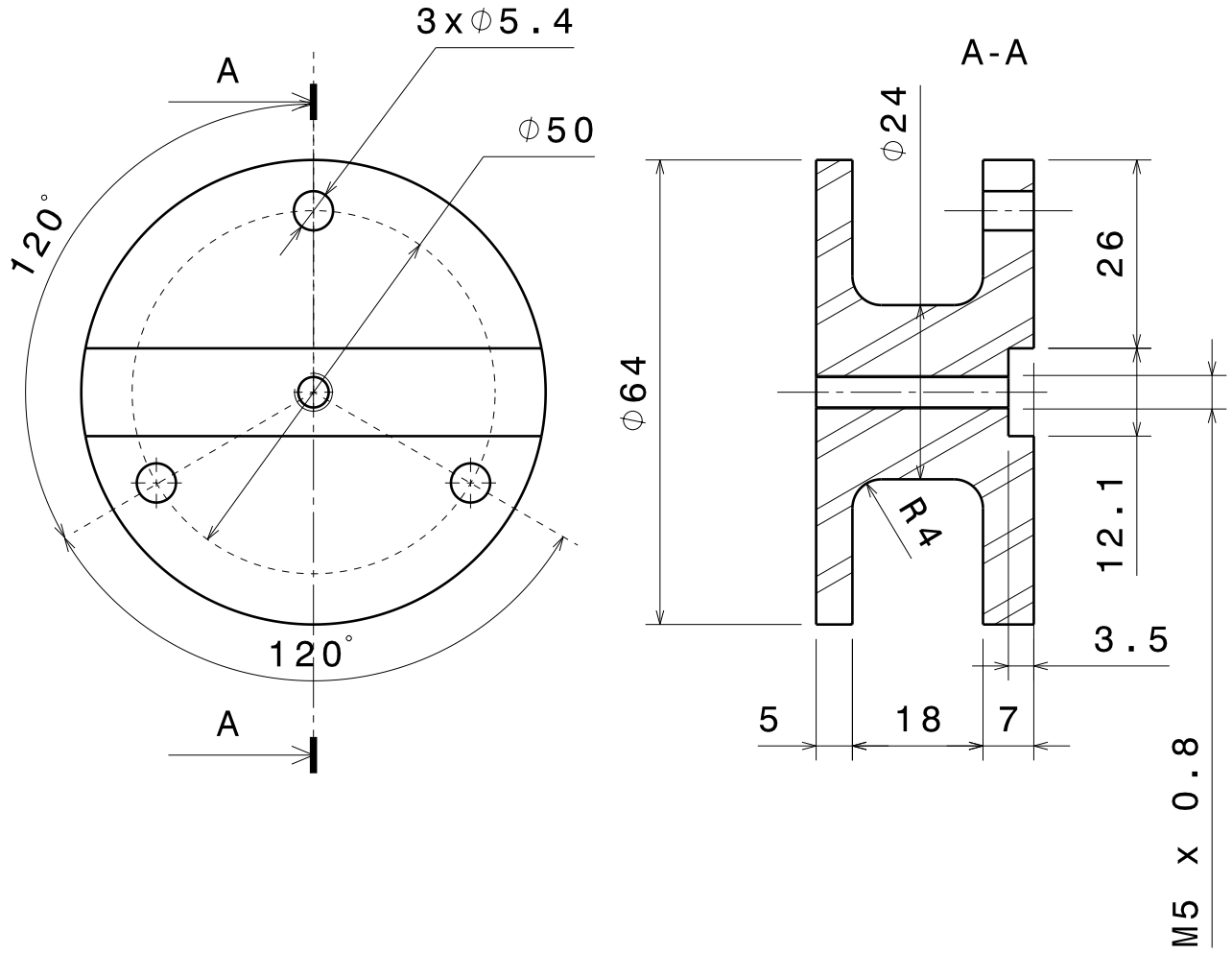

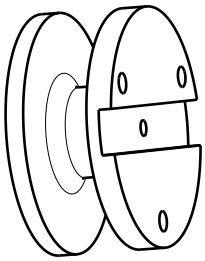

Echelle : 1:2

Tolérance générale : ISO 2768 - mK

Taille A4		Ecurie Piston Sport Auto	
Dessiné par Mathieu Jacquet	Date 24/02/2020	Désignation Spacer	
Coordonnées 06 49 51 06 51 mathieu.jacquet@ecl18.ec-lyon.fr		Quantité 1	Matériau Alu en stock	Version 2
Plan vérifié par CJN		Echelle 1:1	Numéro du plan 20C_ST_08021	Feuille 1/1