Vue dépliée

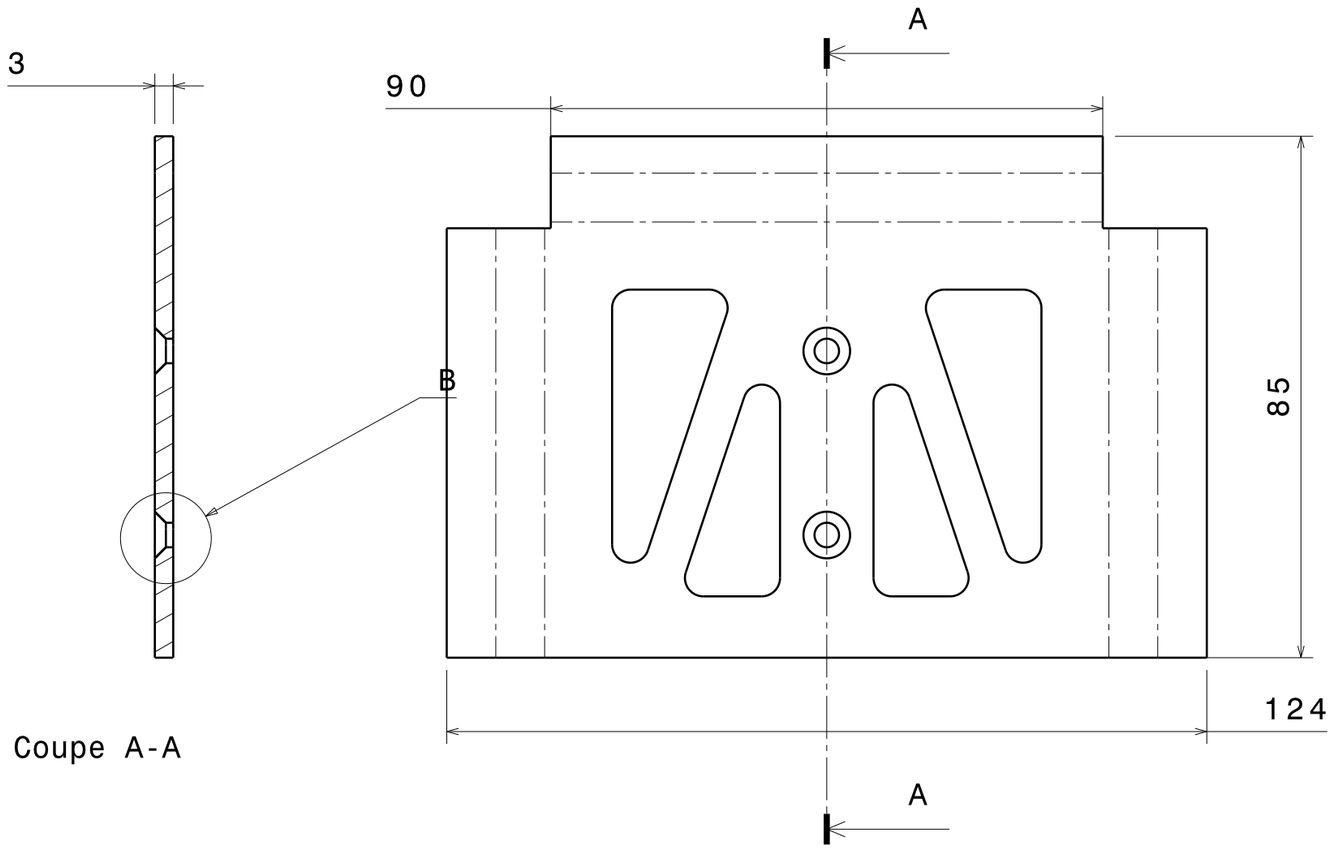

Coupe A-A

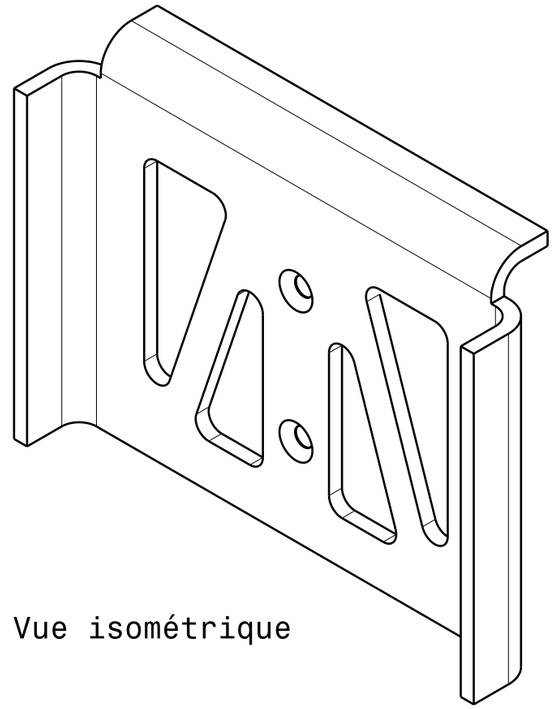

Vue isométrique

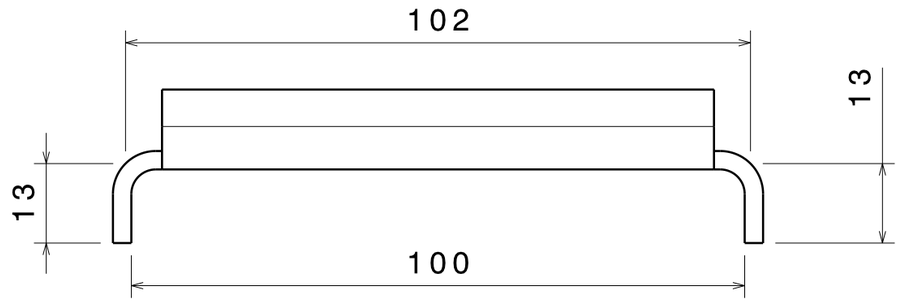

Vue de dessus

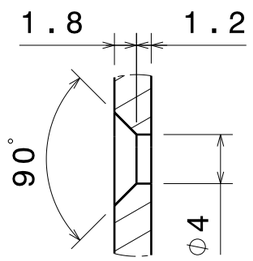

Détail B
Echelle : 2:1

tolérance généralisée : ISO 2768-mK
rayons de pliage: 4mm

Taille A3		Ecurie Piston Sport Auto
Dessiné par Jodie RERAT	Date 30/01/2020	Désignation Cale-pied
Coordonnées tel. : + 33 6 59 66 05 09 mail : jodie.rerat@ecl19.ec-lyon.fr		Quantité 2 / Matériau Aluminium 2017 / Version 2
Plan vérifié par Martin KAWCZYNSKI		Echelle 1:1 / Numéro du plan 20M_FR_10026 / Feuille 1/1