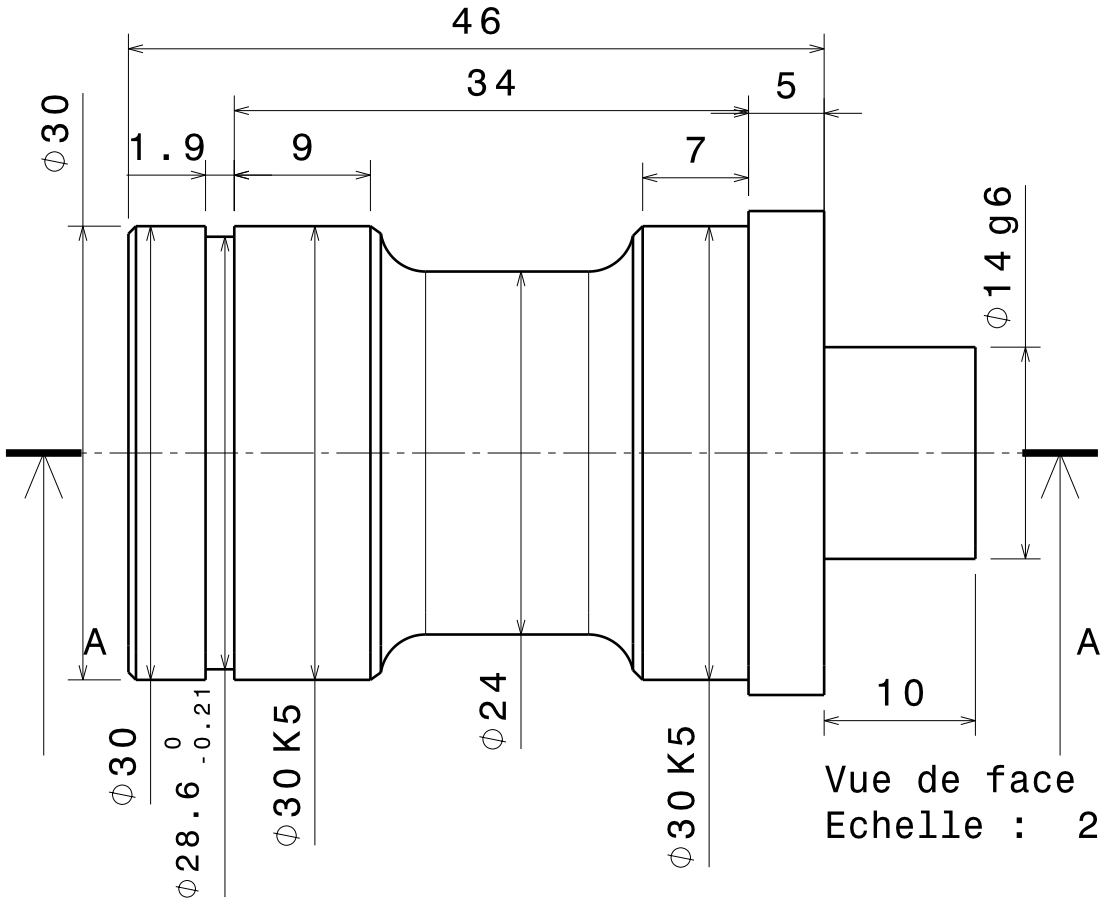

Vue de face
Echelle : 2:1

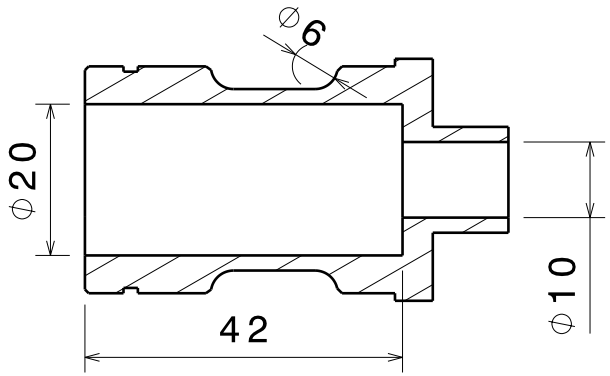

Coupe A-A

3xChanfreins 0.5x45 deg Tolérance générale : ISO 2768 mk

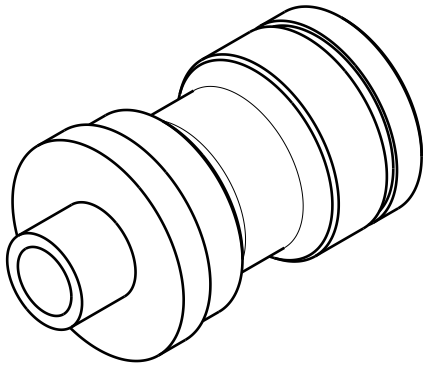

Vue isométrique

Taille A4		Ecurie Piston Sport Auto
Dessiné par Sébastien GIROIX	Date 15/01/2020	Désignation: Pivot de direction
Coordonnées sebastien.giroix@gmail.com 06 44 22 14 76		Quantité 1 / Matériau S235JR / Version 2
Plan vérifié par Martin KAWCZYNSKI		Echelle 1:1 / Numéro du plan 20B_ST_06001 / Feuille 1/1