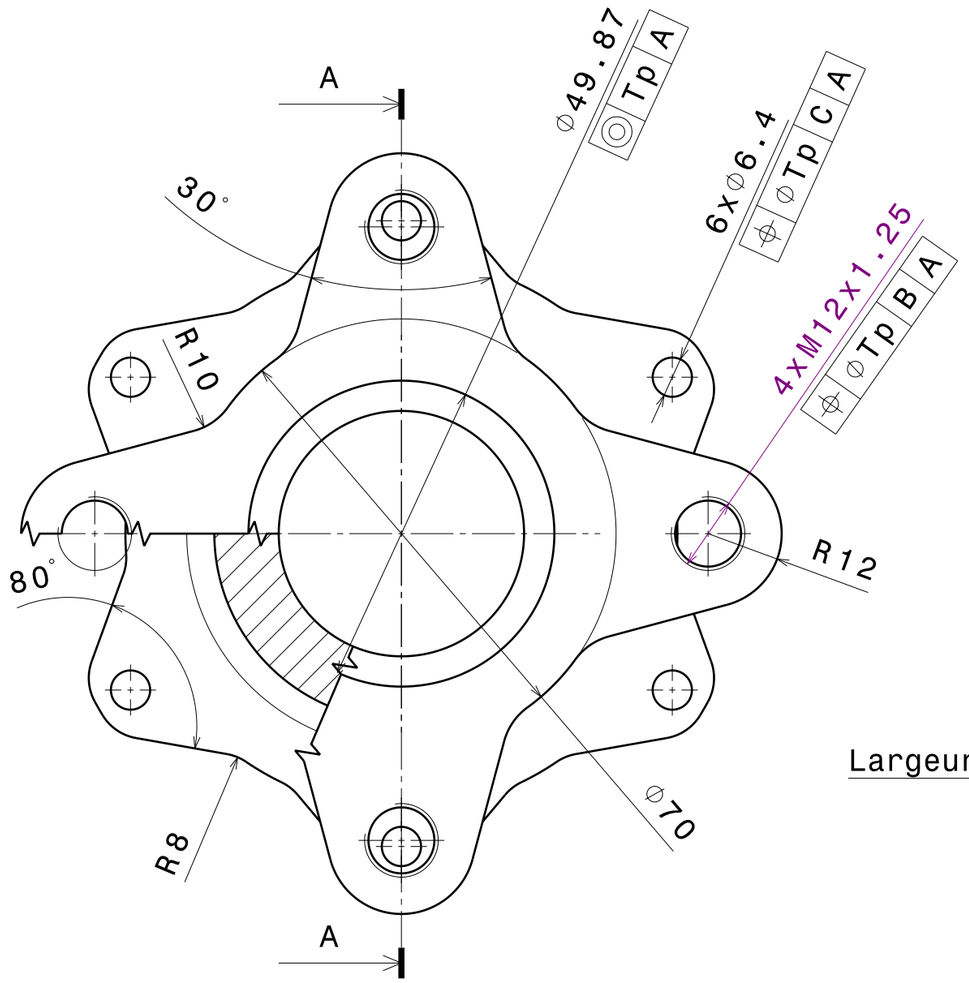

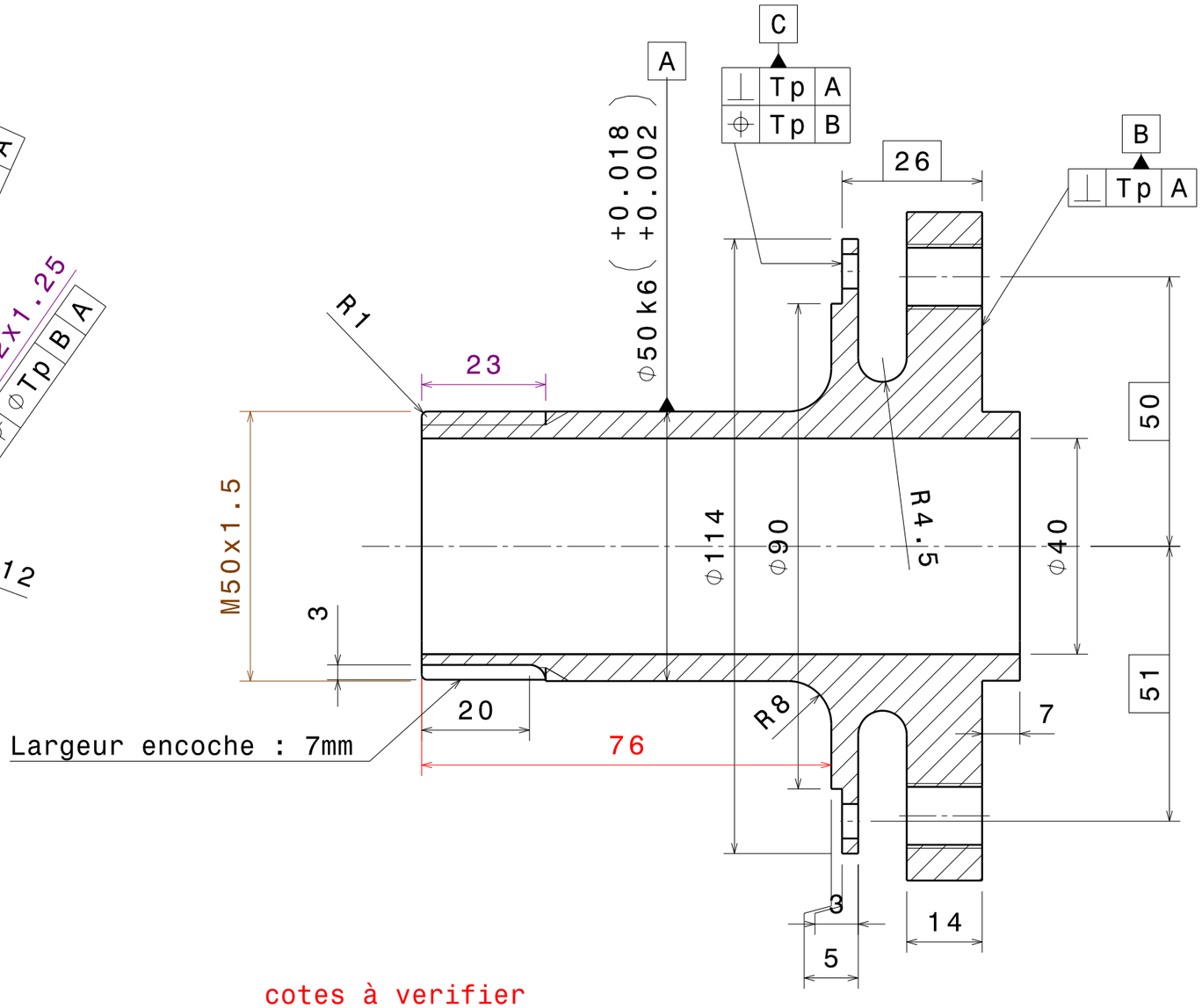

cotes à verifier

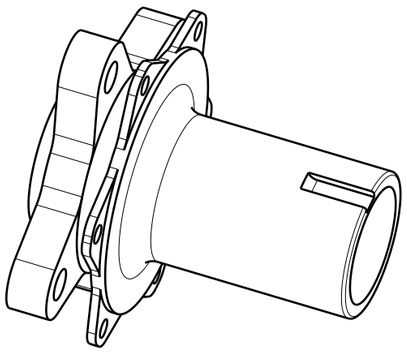

Isometric view
Scale: 1:2

tolérance générale ISO 2768mk Tp = 0.1

Taille A3		Ecurie Piston Sport Auto
Dessiné par SCHIO michele	Date 09/01/2020	Désignation front hub
Coordonnées 06 86 55 71 33 michele.schio@ecl18.ec-lyon.fr		Quantité 2 / Matériau Al 7075 T6 / Version 0.1
Plan vérifié par XXX		Echelle 1:1 / N° du plan 20B_WT_02001 / Feuille 1/1