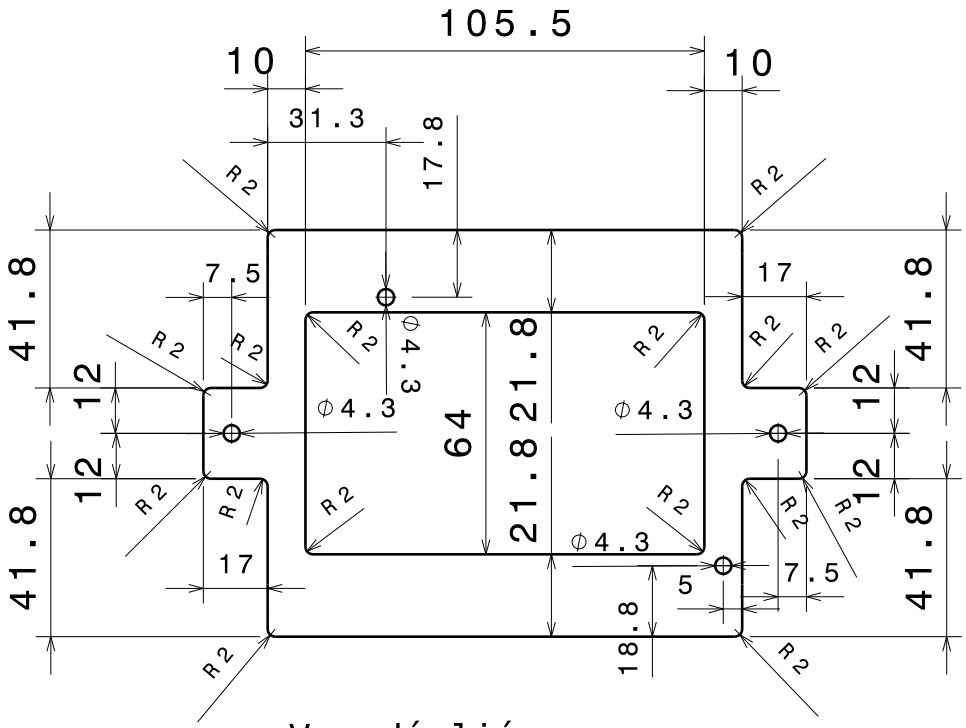

Vue dépliée
Echelle : 1:2

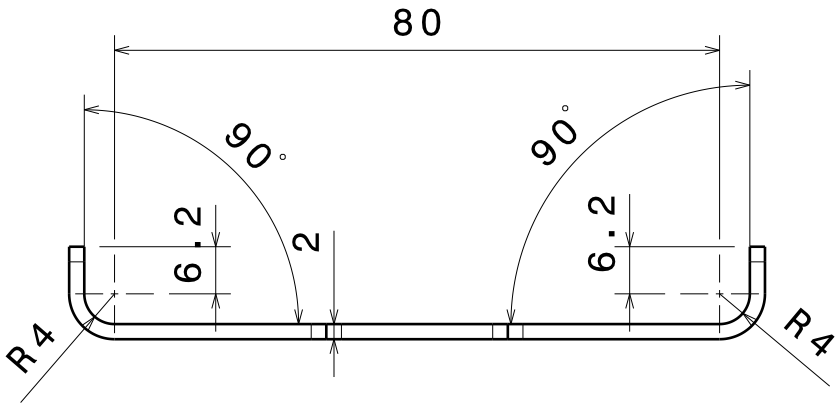

Vue de face
Echelle : 1:1

Tolérances générales : ISO 2768-mK

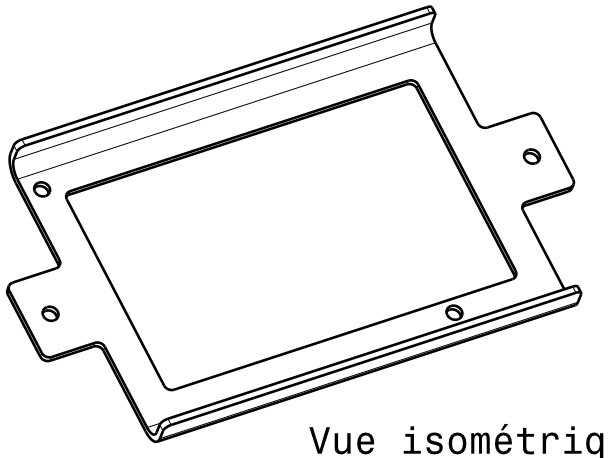

Vue isométrique
Echelle : 1:2

Taille A4		Ecurie Piston Sport Auto
Dessiné par Alexandre BRISEMURE	Date 16/12/2019	Désignation Support batterie base
Coordonnées Tel : 06 51 08 04 10 alexandre.brisemure@ecl19.ec-lyon.fr		Quantité 1 / Matériau 2017A / Version 0.1
Plan vérifié par MJT		Echelle 1:2 / N° du plan 20M_EL_0300_002 / Feuille 1/1