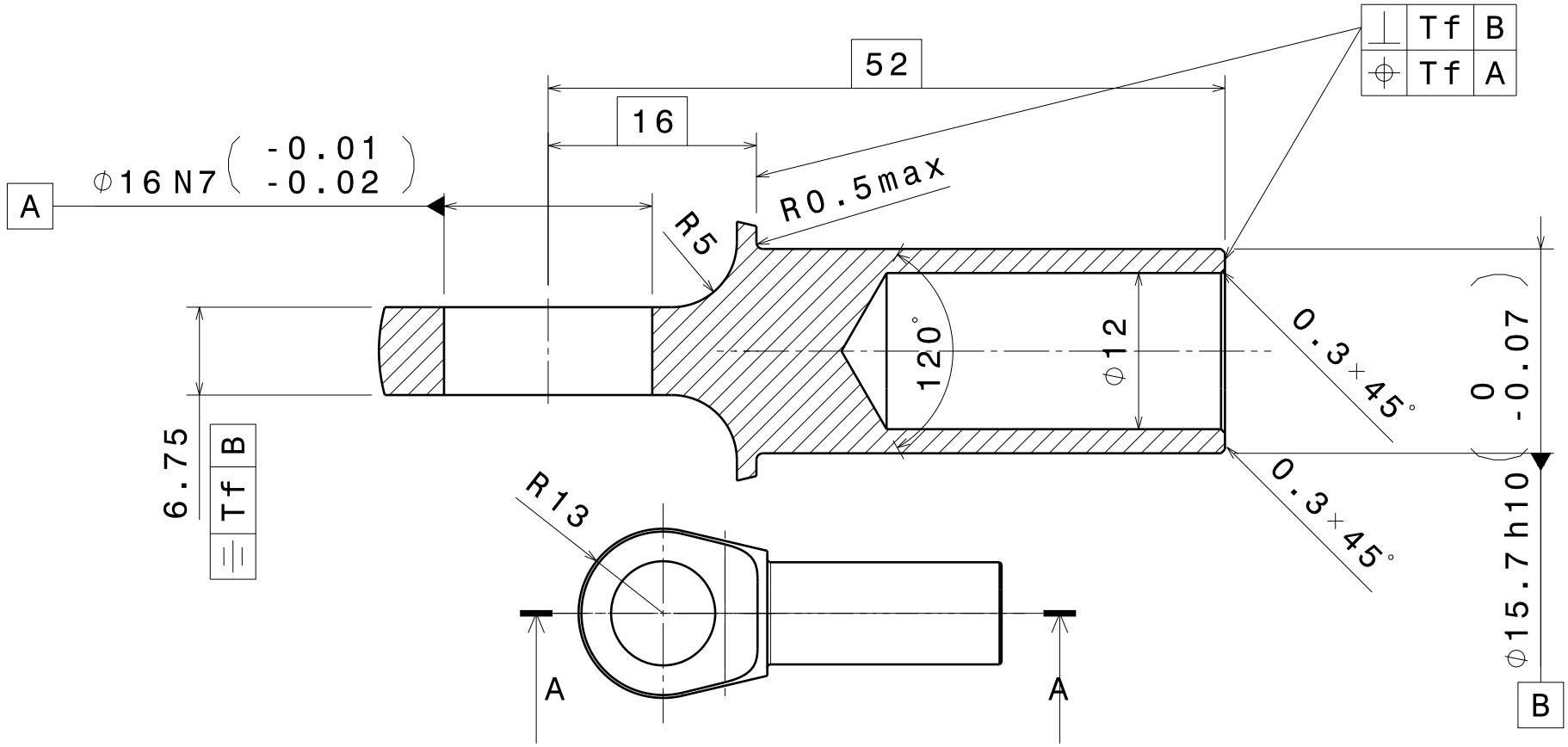

Tolérances générales : ISO_2768-mK Tf = 0.1

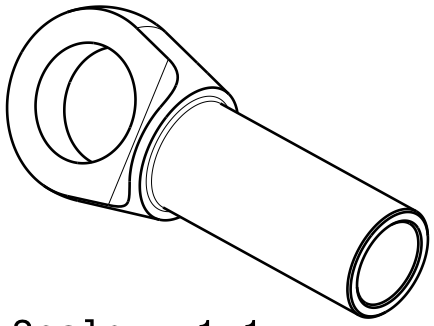

Scale: 1:1

Taille A4		Ecurie Piston Sport Auto
Dessiné par Michele SCHIO	Date 19/12/2019	Désignation Insert châssis traingle
Coordonnées 06 86 55 71 33 michele.schio@ecl18.ec-lyon.fr	Quantité 28	Matériau Alu 7075 T6 / Version 1
Plan vérifié par Martin KAWCZYNSKI	Echelle 2:1	Numéro du plan 20A_SU_01004 / Feuille 1/1