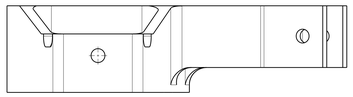

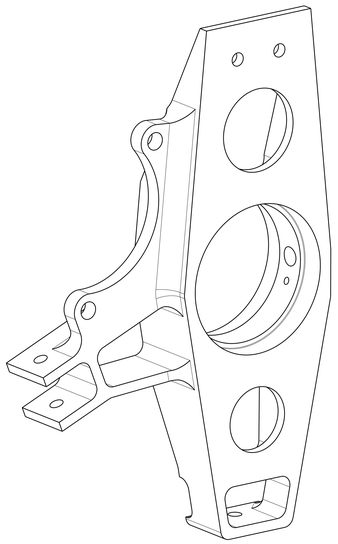

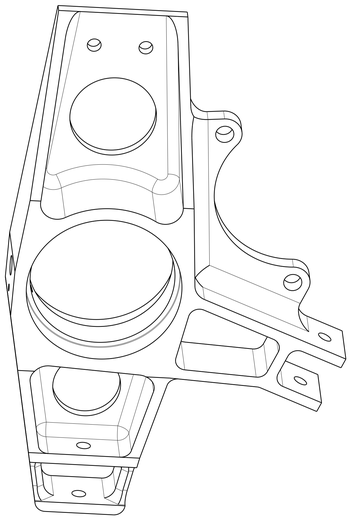

Section view B-B

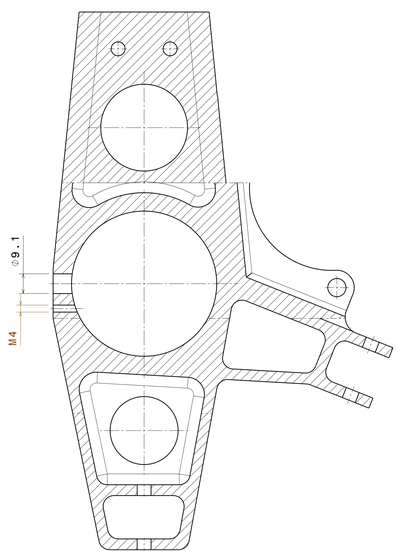

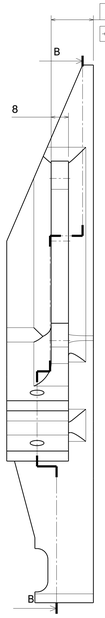

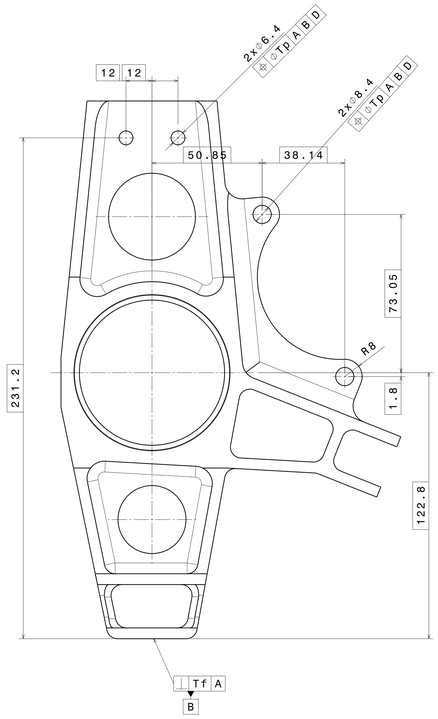

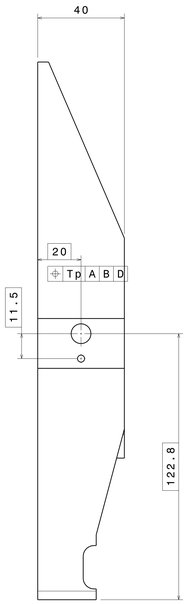

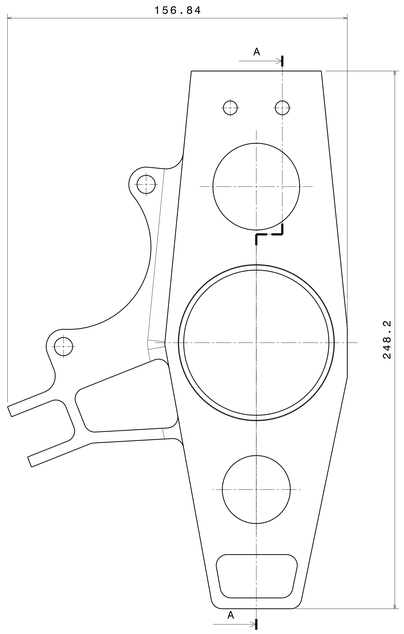

Section view A-A

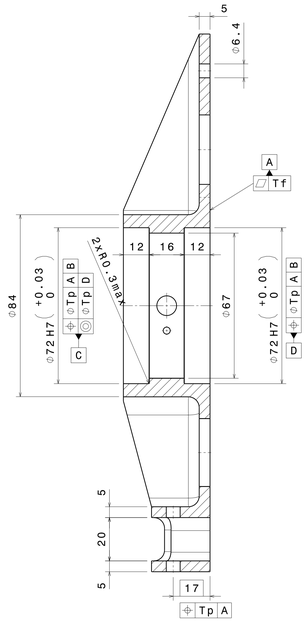

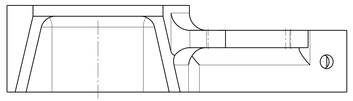

tolérance générale ISO 2768mk Tp = 0.02 Tf = 0.2

Taille A0		Ecurie Piston Sport Auto	
Dessiné par SCHIO michele	Date 05/01/2019	Désignation rear left upright	
Coordonnées 06 86 55 71 33 michele.schio@ec118.ec-lyon.fr		Quantité 1+1	Matériau Al 7075 T6	Version 0.1
Plan vérifié par XXX		Echelle 1:1	N° du plan 20B_SU_11001	Feuille 1/1