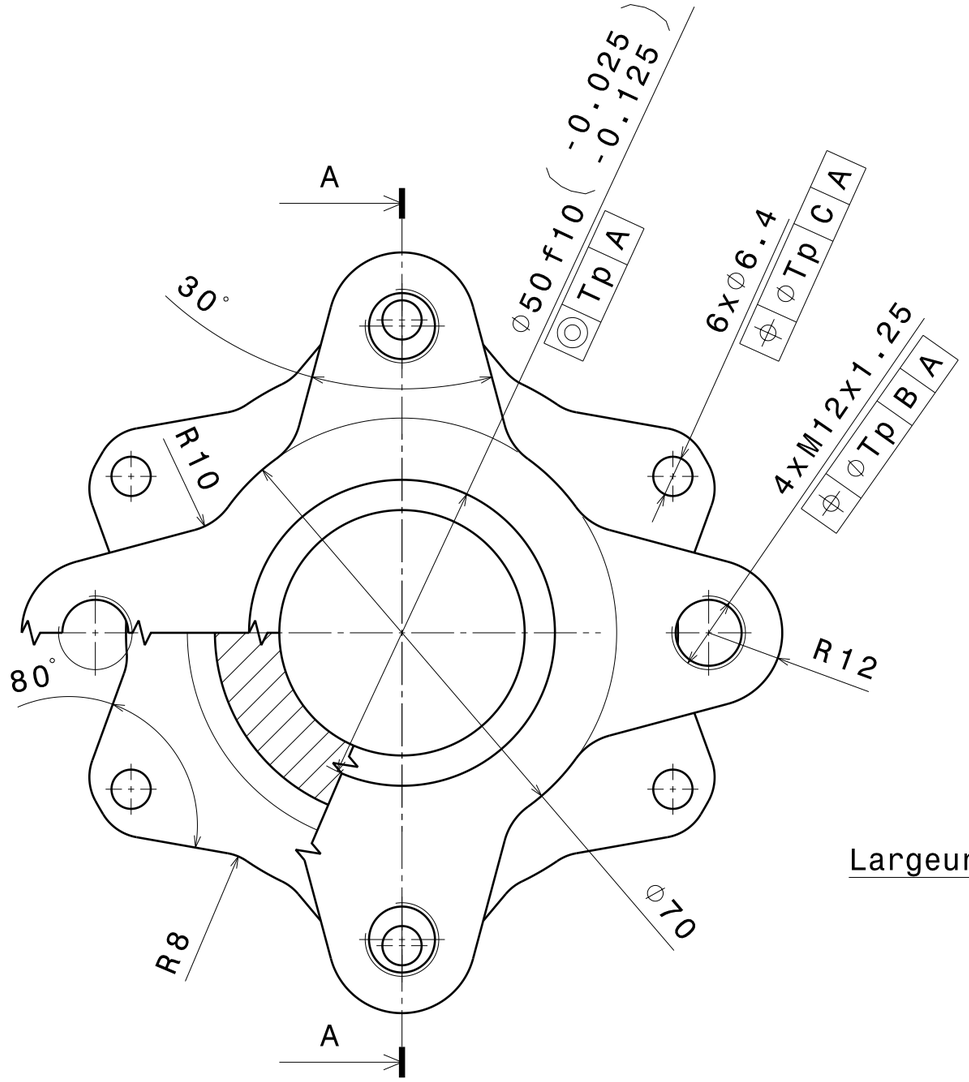


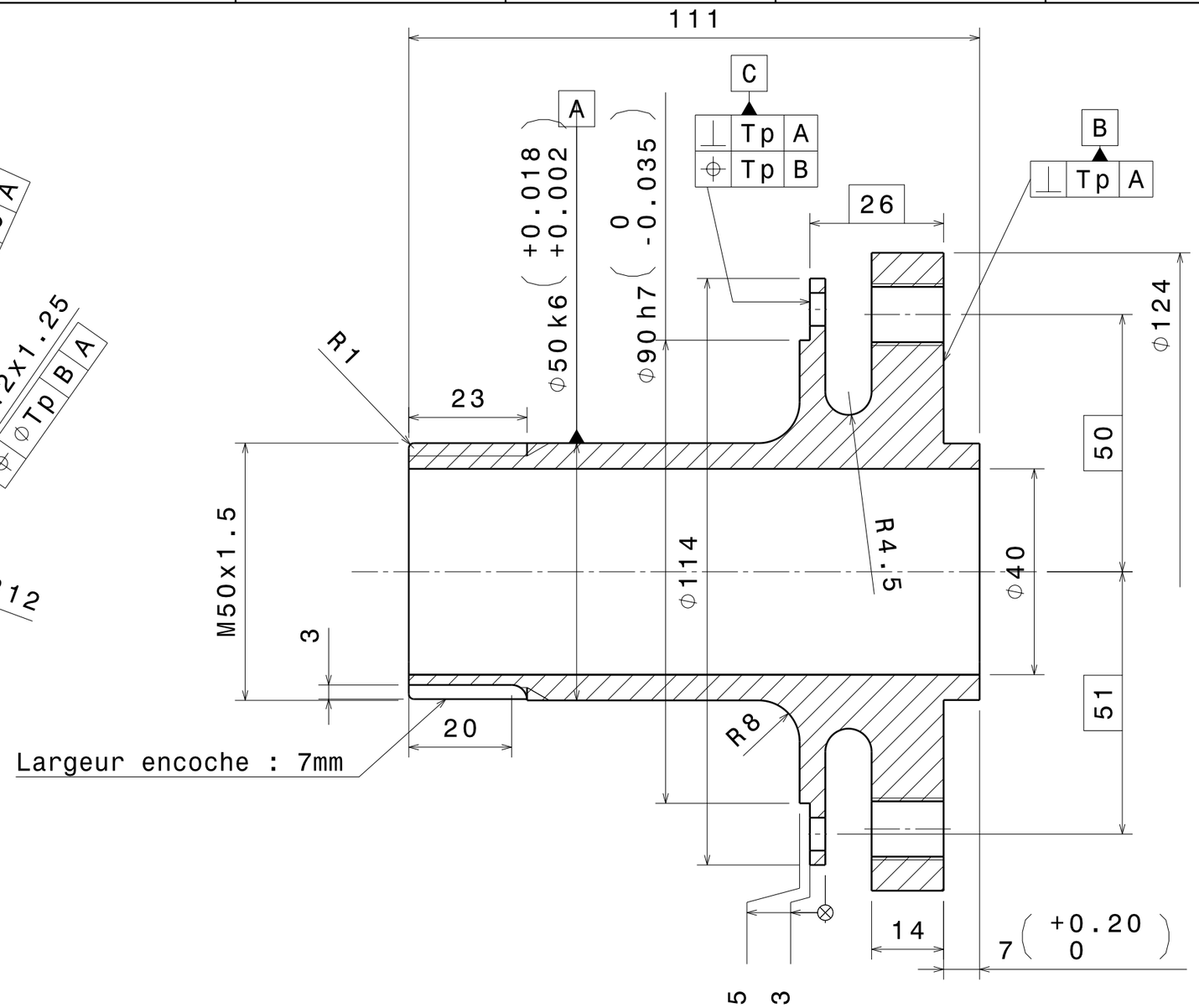


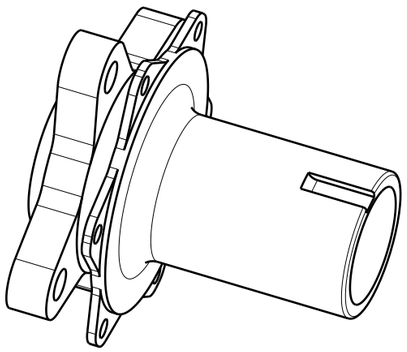

Isometric view
Scale: 1:2

tolérance générale ISO 2768mk

Tp = 0.1

| | | |
|---|---|---|
| Taille A3 | | Ecurie Piston Sport Auto |
| Dessiné par SCHIO michele | Date 09/01/2020 | Désignation front hub |
| Coordonnées 06 86 55 71 33 michele.schio@ecl18.ec-lyon.fr | | Quantité 2 / Matériau Al 7075 T6 / Version 1 |
| Plan vérifié par Martin KAWCZYNSKI | | Echelle 1:1 / N° du plan 20B_WT_02001 / Feuille 1/1 |