Vue dépliée

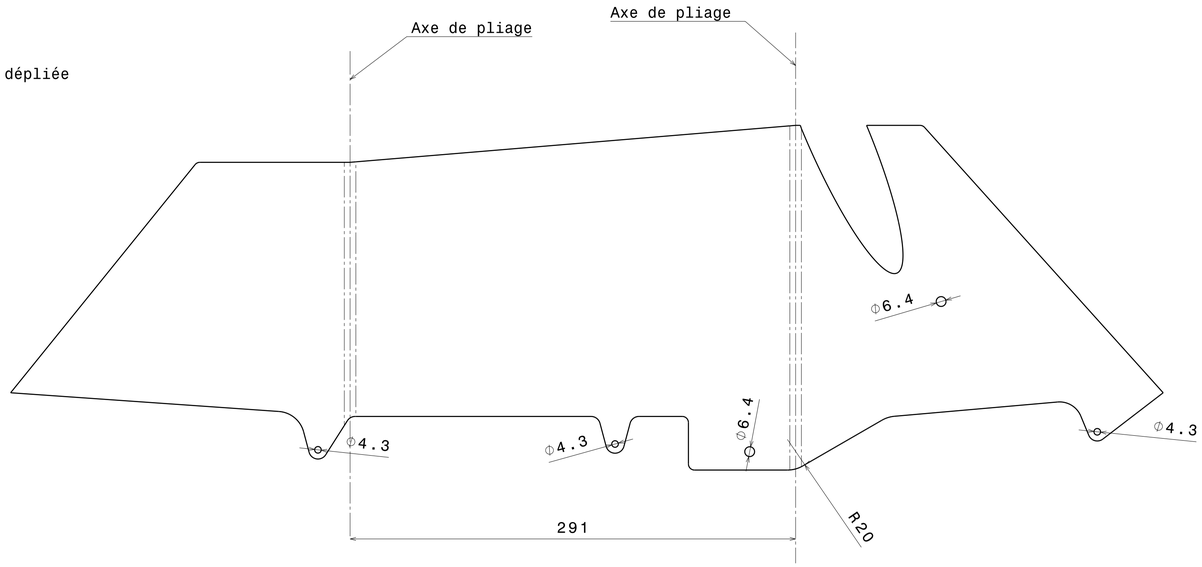

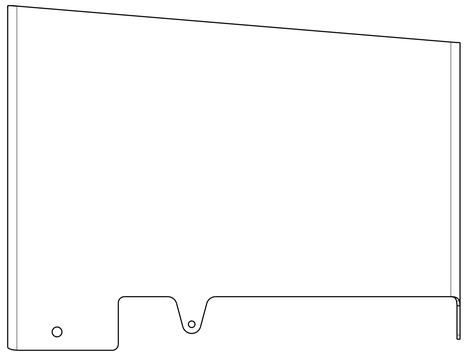

Vue de dessous
Echelle : 1:2

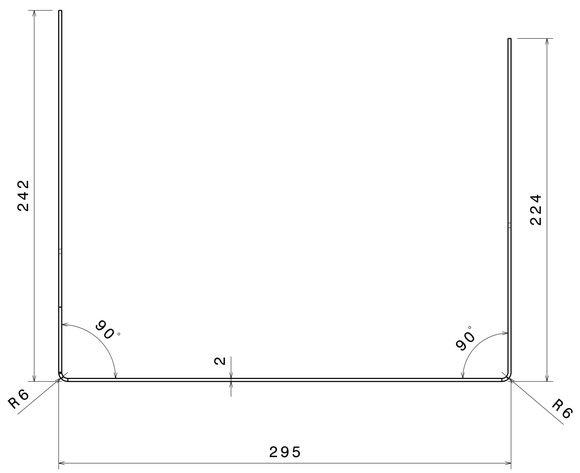

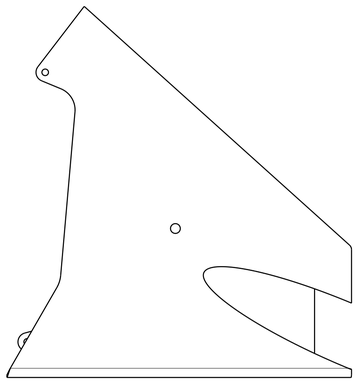

Vue de gauche
Echelle : 1:2

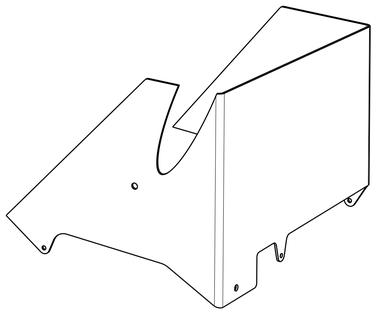

Vue isométrique
Echelle : 1:3

Tolérances générales : ISO 2768-mK

Taille A1		Ecurie Piston Sport Auto
Dessiné par RCT/AVA	Date 02/06/2021	Désignation Back Sheet
Coordonnées axel.volta@ecl19.ec-lyon.fr 0750218685		Quantité 1 / Matériau Alu AG3 / Version 2.0
Plan vérifié par		Echelle 1:2 / Numéro du plan EN_04001 / Feuille 1/1