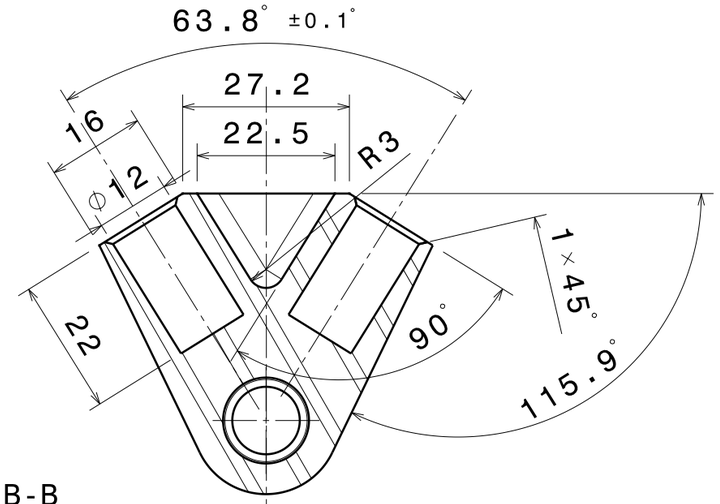

Coupe B-B
Echelle : 1:1

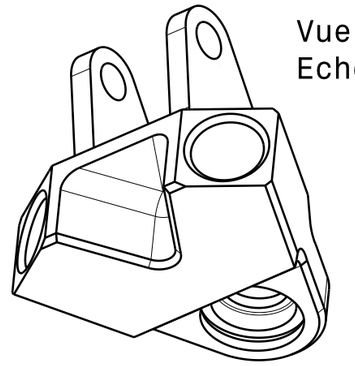

Vue isométrique 1
Echelle : 1:1

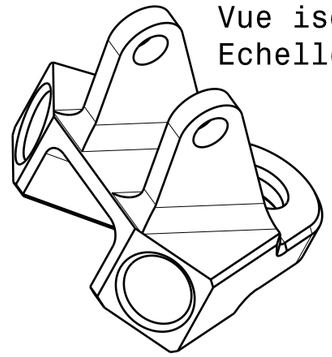

Vue isométrique 2
Echelle : 1:1

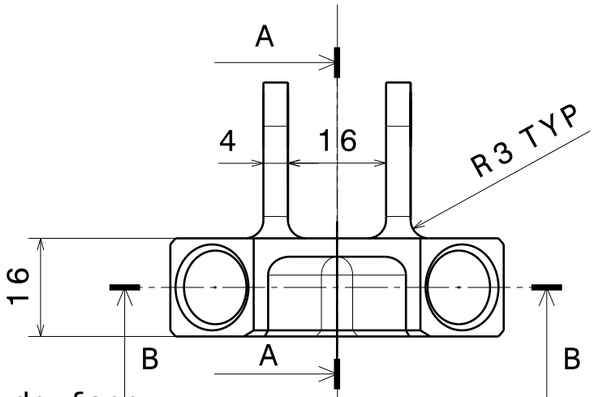

Vue de face
Echelle : 1:1

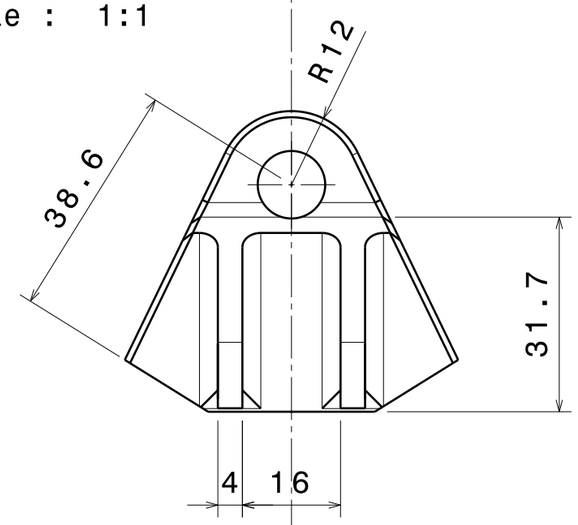

Vue de dessus
Echelle : 1:1

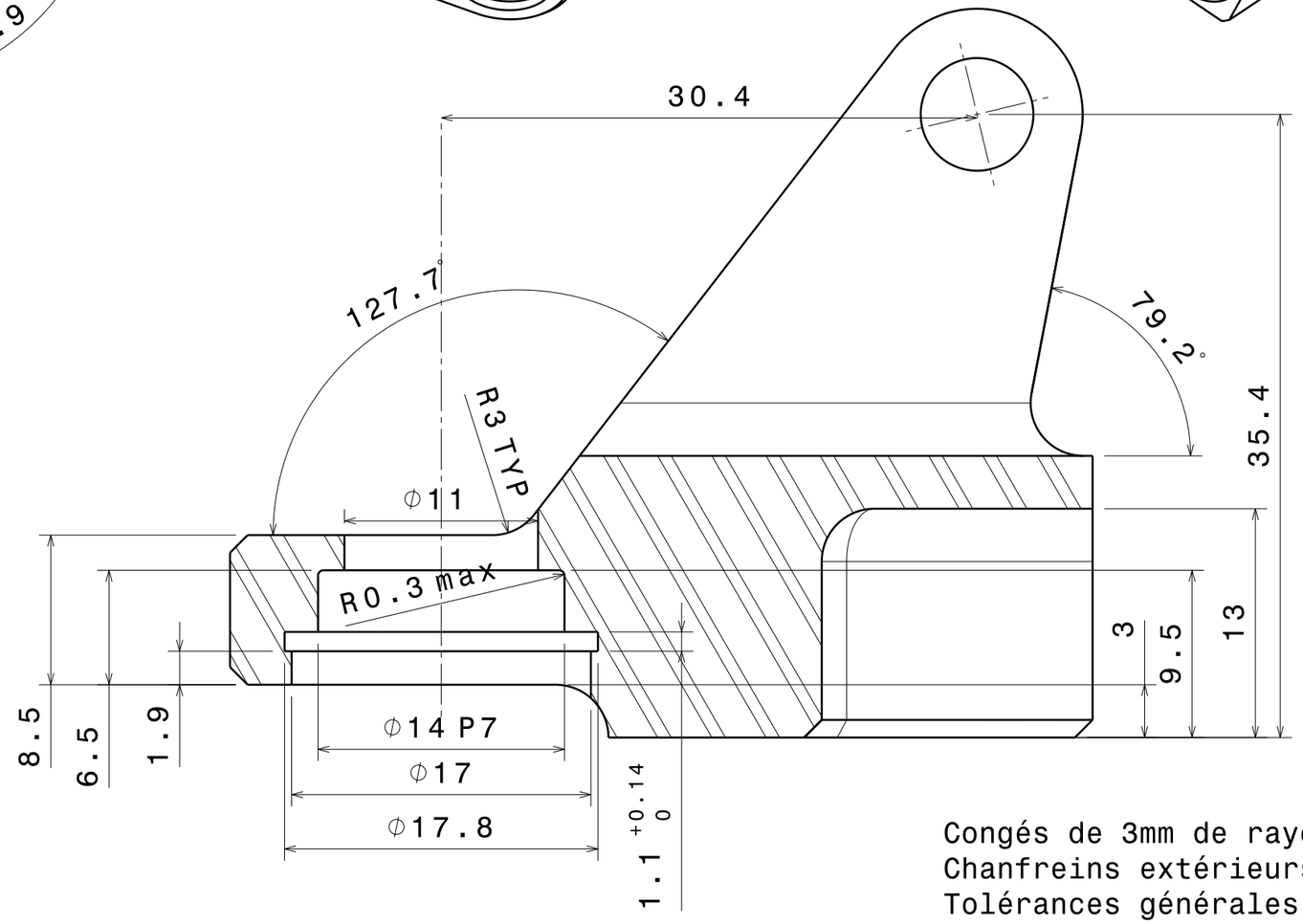

Coupe A-A
Echelle : 3:1

Congés de 3mm de rayon
Chanfreins extérieurs de 1mmx45°
Tolérances générales : ISO 2768-mK

Taille A3		Ecurie Piston Sport Auto
Dessiné par Aurélien	Date 06/01/2019	Désignation Insert roue avant supérieur
Coordonnées 06 30 91 66 40 aurelien.bienner@ecl16.ec-lyon.fr		Quantité 2 / Matériau Alu 7075 T6 / Version 2.0
Plan vérifié par XXX		Echelle 1:1 / N° du plan SU_01001_AT / Feuille 1/1