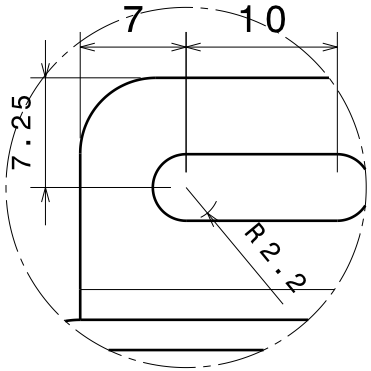

Détail A
Echelle : 2:1

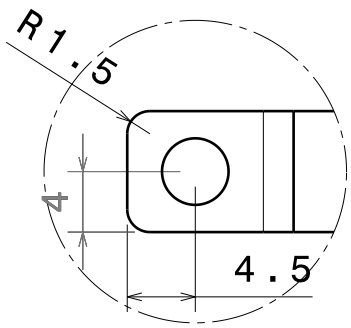

Détail B
Echelle : 2:1

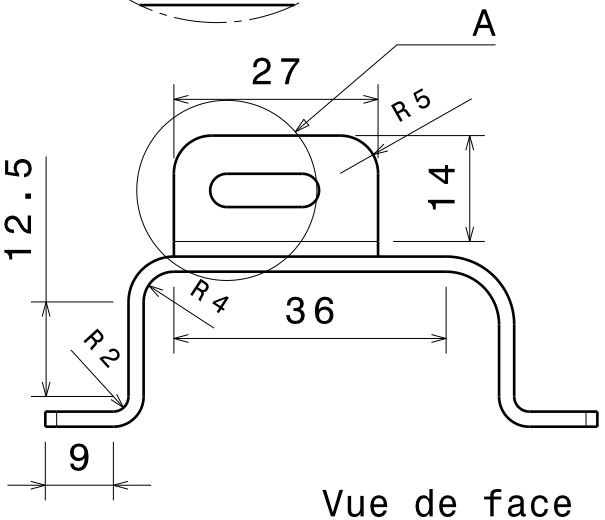

Vue de face
Echelle : 1:1

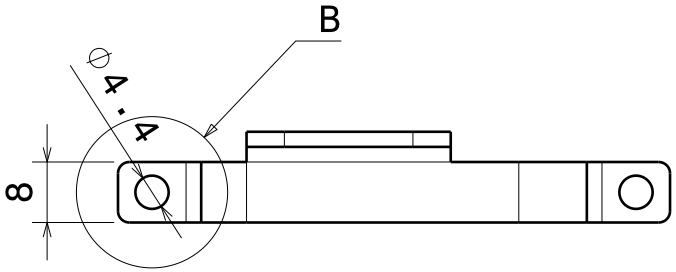

Vue de dessus
Echelle : 1:1

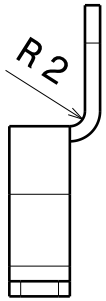

Vue de droite
Echelle : 1:1

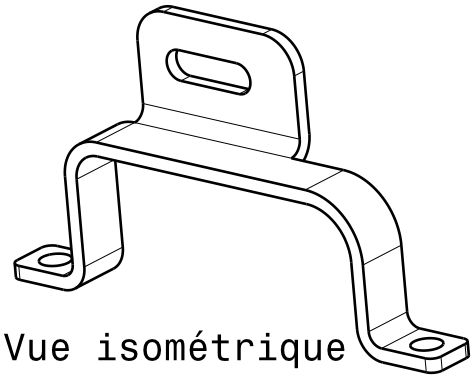

Vue isométrique
Echelle : 1:1

Taille A4		Ecurie Piston Sport Auto
Dessiné par Thibaud Lassus	Date 06/12/2018	Désignation Chape motoréducteur arrière
Coordonnées 06 66 88 81 92 thibaud.lassus@ecl18.ec-lyon.fr		Quantité 1 / Matériau Aluminium 2017A / Version 1.0
Plan vérifié par XXX		Echelle 1:1 / Plan EN_1200_010 / Feuille 1/1