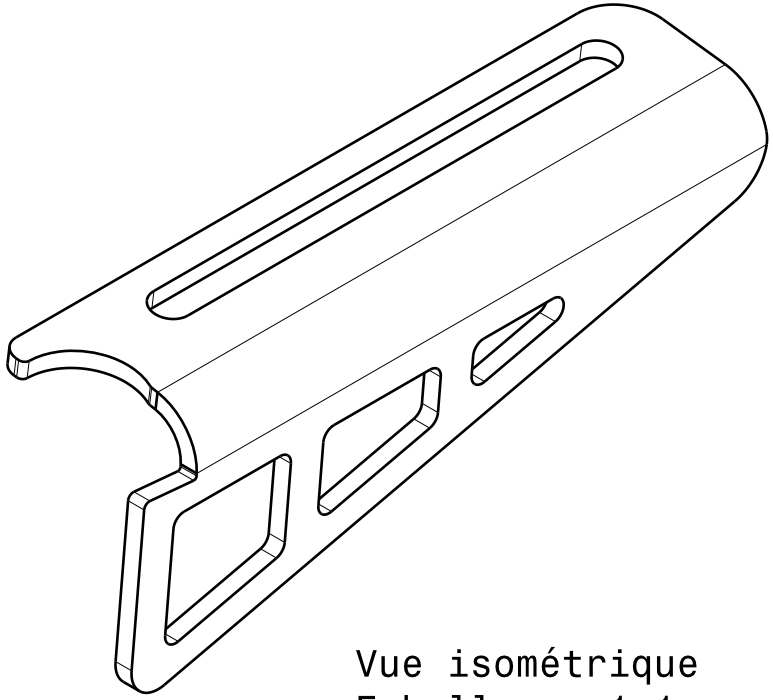

Vue isométrique
Echelle : 1:1

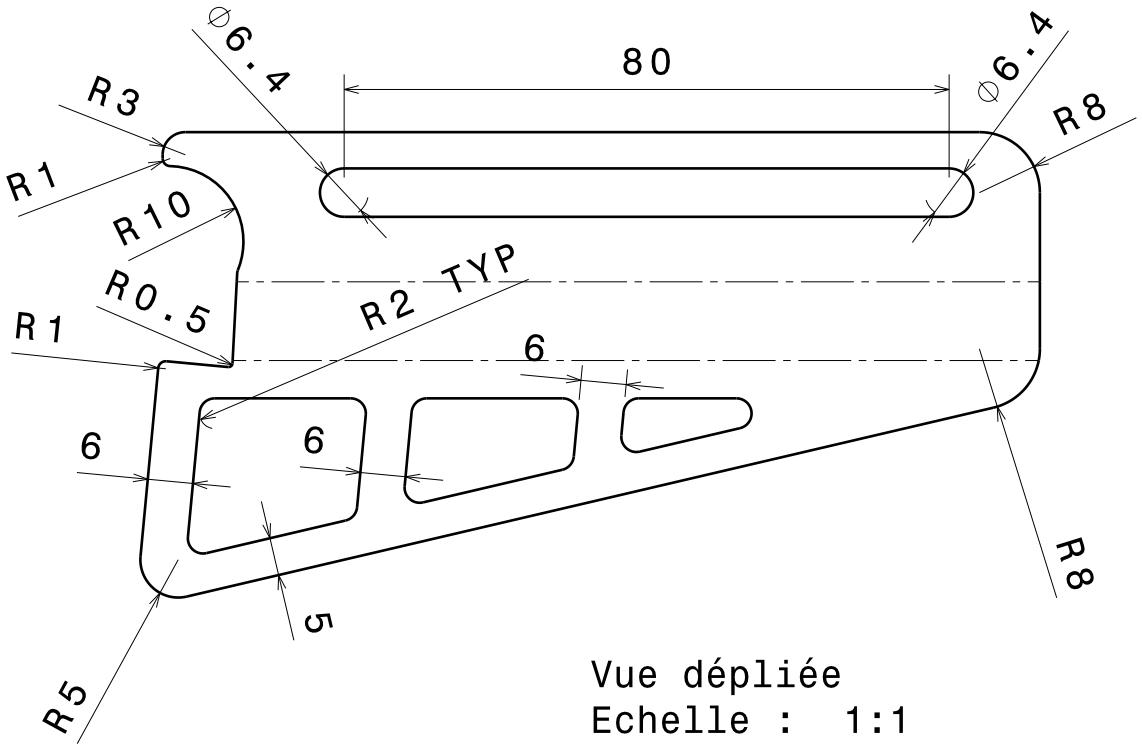

Vue dépliée
Echelle : 1:1

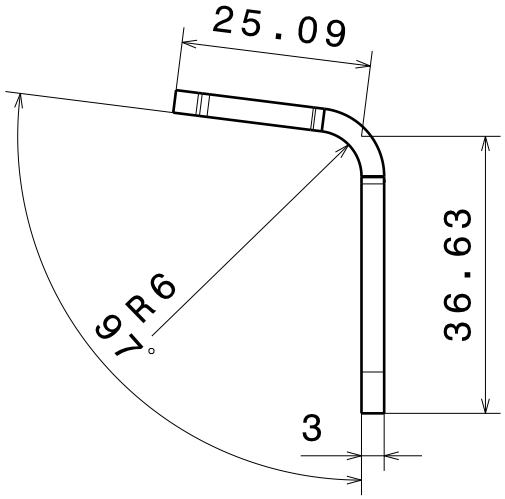

Vue de derrière pliée
Echelle : 1:1

Taille A4		Ecurie Piston Sport Auto
Dessiné par Pierre-Alexis	Date 12/12/2018	Désignation: Chape BAR arrière côté gauche
Coordonnées 0685109546 p-corpechot@orange.fr		Quantité 1 / Matériau S355 / Version 0.1
Plan vérifié par XXX		Echelle 1:1 / Numéro du plan SU_1500_008 / Feuille 1/1