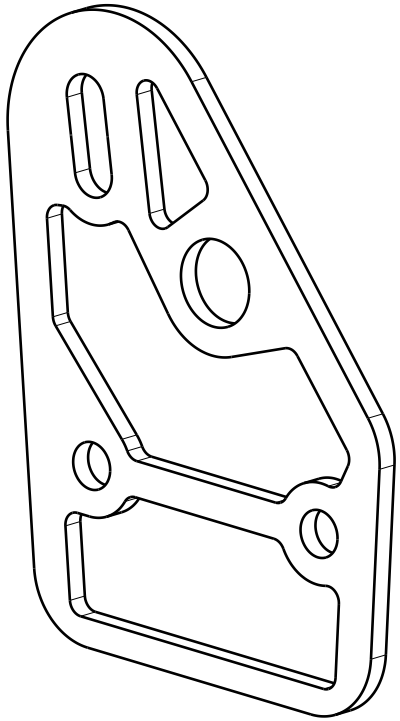

Vue isométrique
Echelle : 1:1

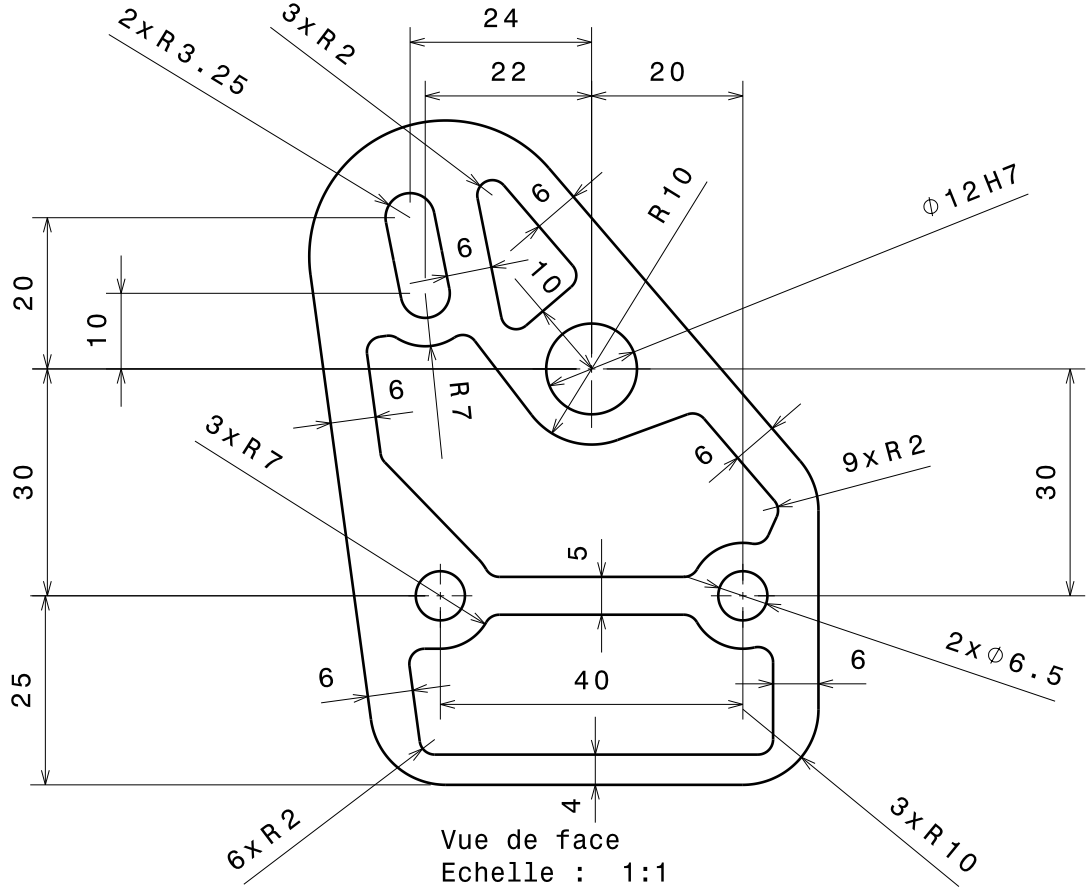

Vue de face
Echelle : 1:1

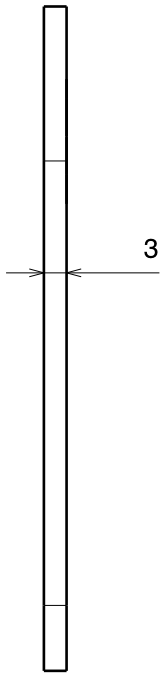

Vue de gauche
Echelle : 1:1

ISO 2768 - mK

Taille A4		Ecurie Piston Sport Auto
Dessiné par Benjamin DELALANDE	Date 23/11/2018	Désignation Support lateral gauche pedale accelerateur
Coordonnées Tel : 06.02.24.03.33 benjamin.delalande@ecl16.ec-lyon.fr		Quantité 1 / Matériau Acier S355 / Version 1.0
Plan vérifié par XXX		Echelle 1:1 / 19 M_FR_0300_010_BA / Feuille 1/1