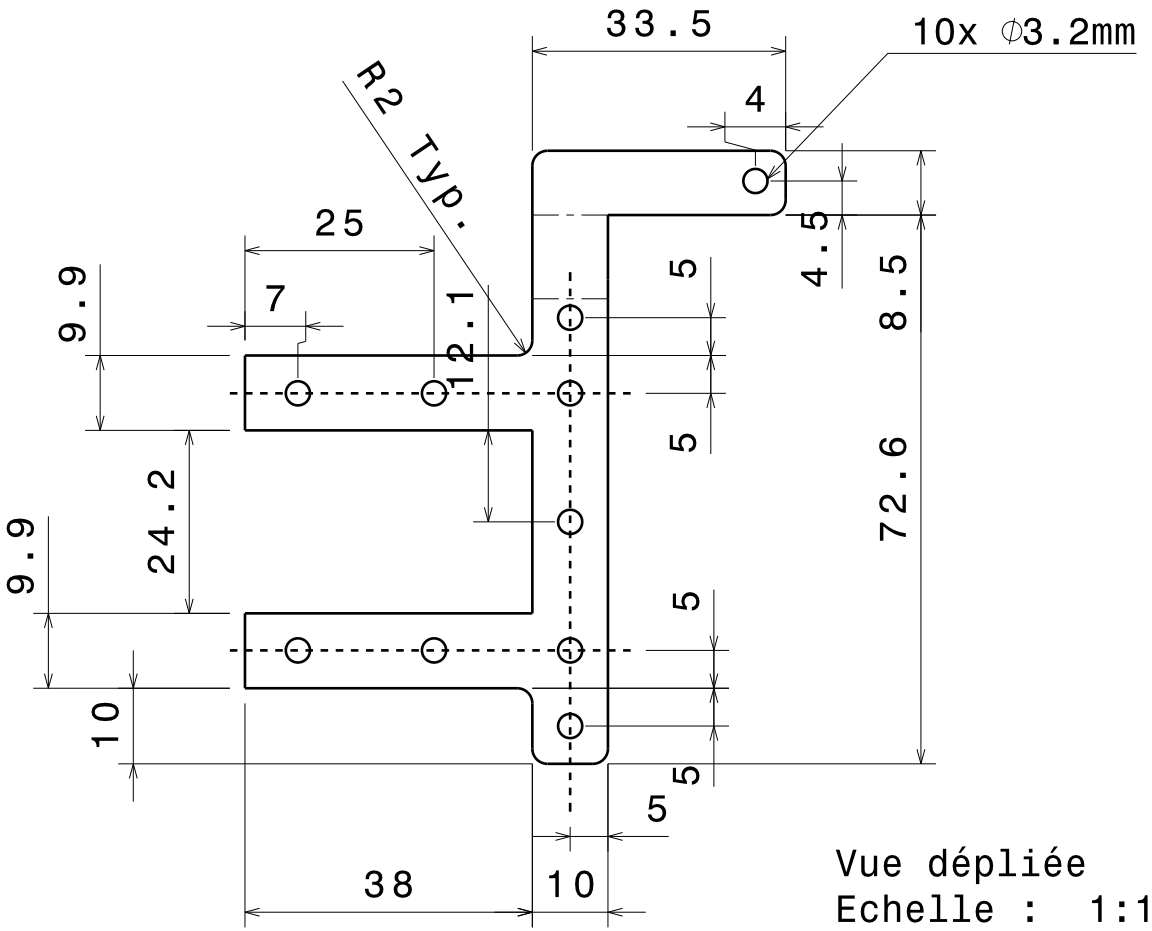

Vue dépliée
Echelle : 1:1

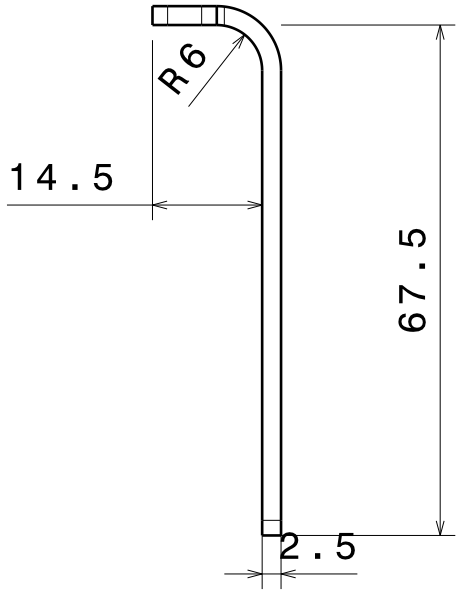

Vue de droite
Echelle : 1:1

ISO 2678 - mK

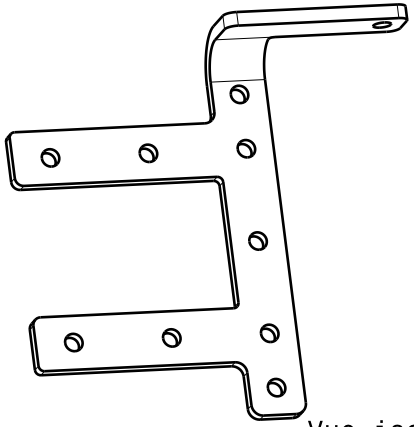

Vue isométrique
Echelle : 3:4

Taille A4		Ecurie Piston Sport Auto
Dessiné par Thibaud Lassus	Date 05/12/2018	Désignation: Arrêt guillotine gauche
Coordonnées 06 66 88 81 92 thibaud.lassus@ecl18.ec-lyon.fr		Quantité 1 / Matériau Aluminium 2017A / Version 1.1
Plan vérifié par MPL		Echelle 1:1 / Plan 19M_EN_0400_002 / Feuille 1/1