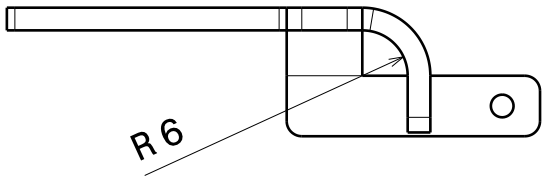

Vue de profil
Echelle : 1:1

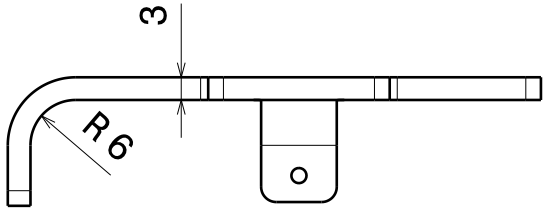

Vue de face
Echelle : 1:1

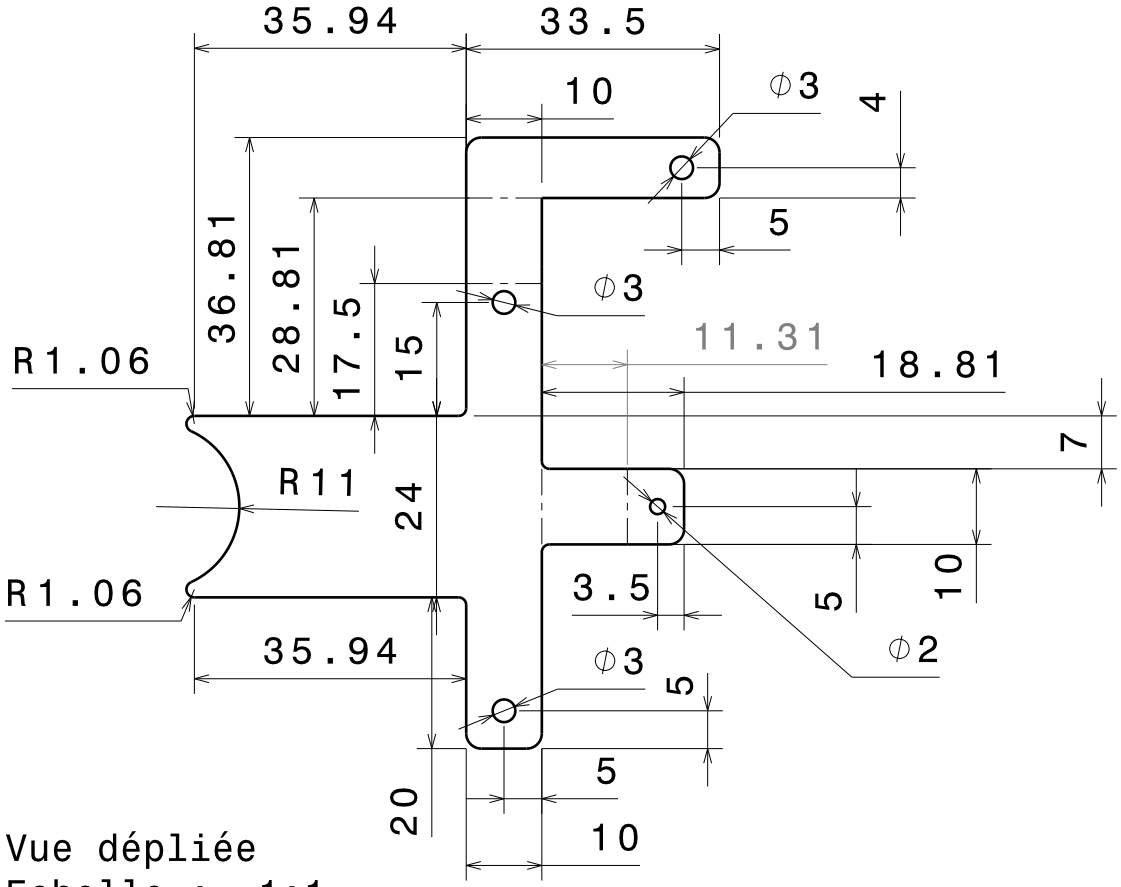

Vue dépliée
Echelle : 1:1

Tolérence générale : 2768 - mK

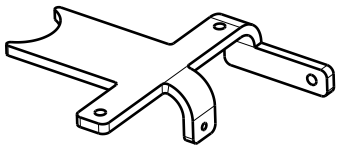

Vue isométrique
Echelle : 1:2

Taille A4		Ecurie Piston Sport Auto
Dessiné par Clément EMERIQUE	Date 06/12/2018	Désignation Partie mobile guillotine
Coordonnées 07.78.04.16.36 clement.emerique@ecl17.ec-lyon.fr		Quantité 1 / Matériau Bronze / Version v1.0
Plan vérifié par MPL		Echelle 1:1 / N° du plan 19M_EN_0400_004 / Feuille 1/1