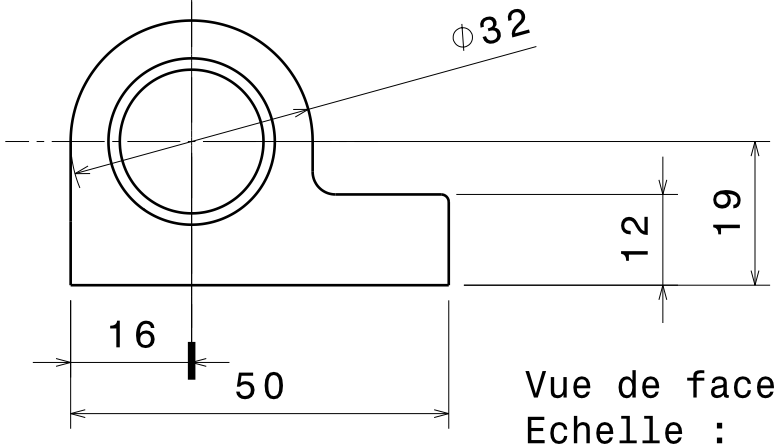

Vue de face
Echelle : 1:1

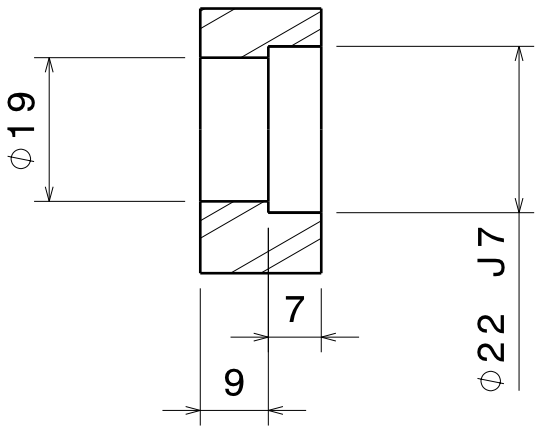

Coupe A-A
Echelle : 1:1

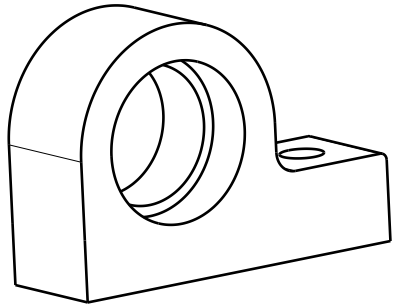

Vue isométrique 1
Echelle : 1:1

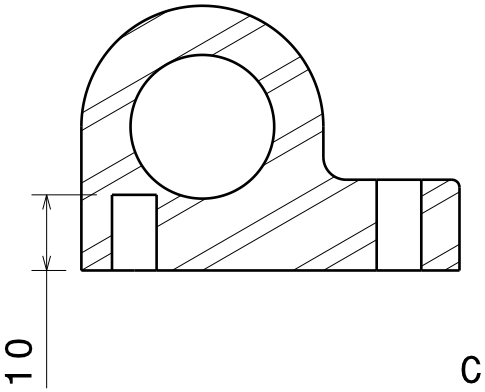

Coupe B-B
Echelle : 1:1

tolérances générales
ISO 2768-mK

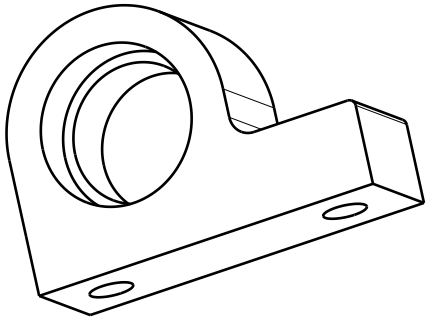

Vue isométrique 2
Echelle : 1:1

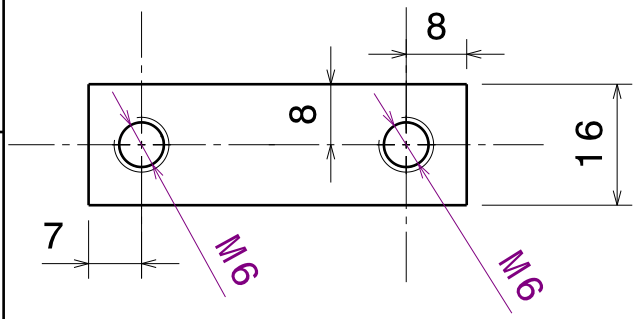

Vue du dessous
Echelle : 1:1

Taille A4		Ecurie Piston Sport Auto
Dessiné par Pierre-Alexis	Date 18/12/2018	Désignation: Pivot BAR côté droit
Coordonnées 0685109546 p-corpechot@orange.fr		
Plan vérifié par MPL		

Quantité 2	Matériau Aluminium 2017A T4	Version 1.0
Echelle 1:1	Numéro du plan 19B_SU_1400_002	Feuille 1/1