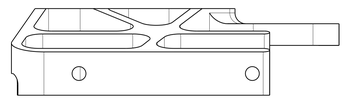

Bottom view
Scale: 1:1

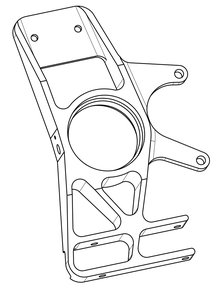

Isometric view
Scale: 1:2

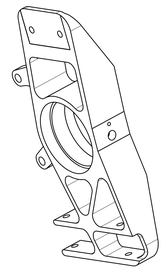

Isometric view
Scale: 1:2

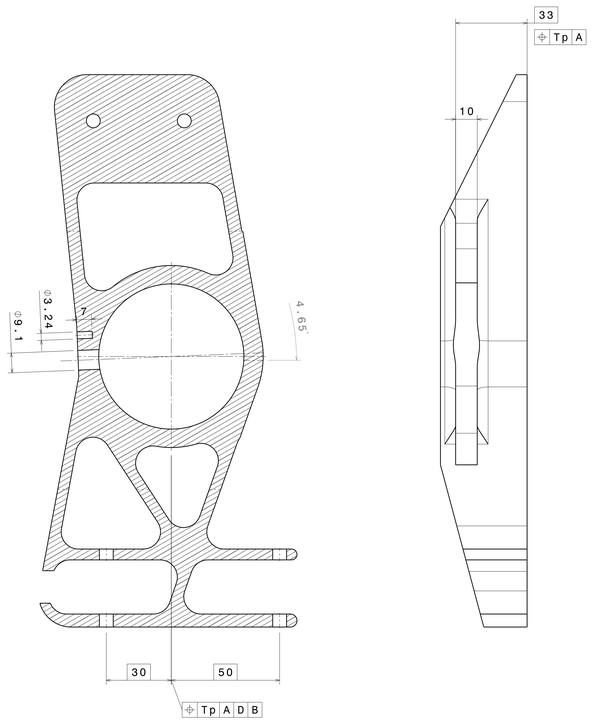

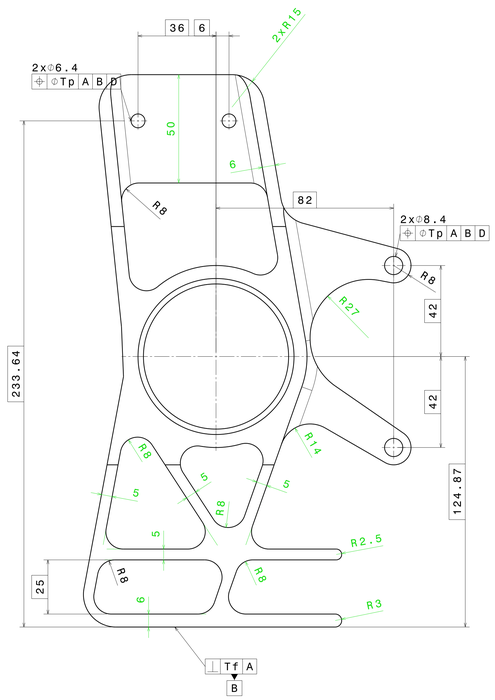

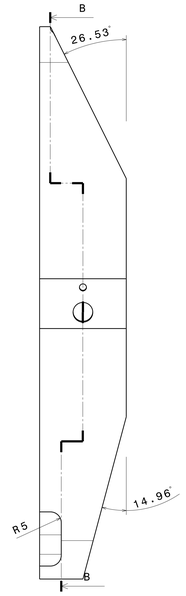

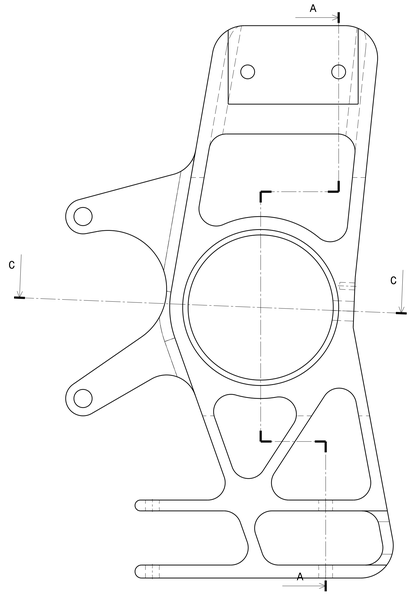

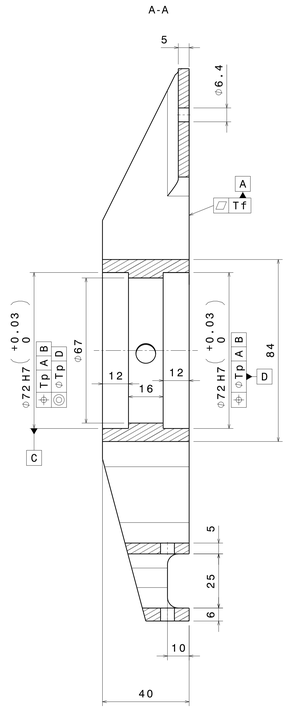

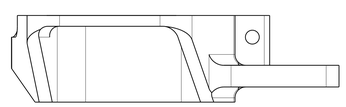

Top view
Scale: 1:1

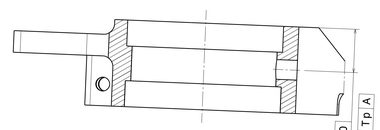

Section view C-C
Scale: 1:1

tolérance générale ISO 2768mk Tp = 0.02 mm Tf = 0.2 mm

Taille A0		Ecurie Piston Sport Auto	
Dessiné par SCHIO michele	Date 05/01/2019	Désignation porte moyeu arrière	
Coordonnées 06 86 55 71 33 michele.schio@ec18.ec-lyon.fr		Quantité 1+1	Matériau 7075 T6	Version 0.1
Plan vérifié par XXX		Echelle 1:1	Numéro du plan SU_11001	Feuille 1/1