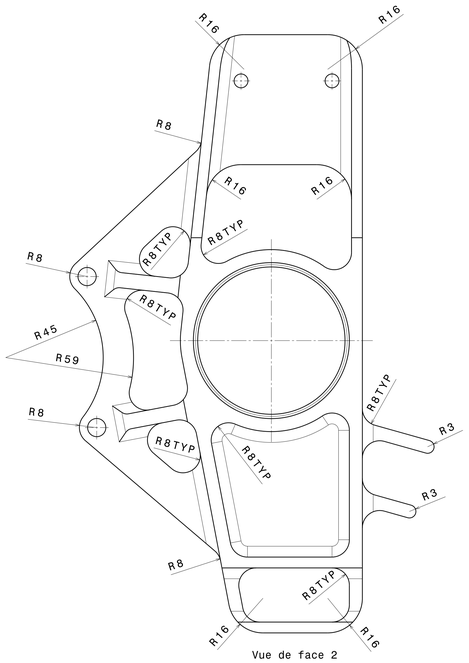

Vue de face 2
Echelle : 1:1

Tous les congés en fond de vue de face sont de rayon 5

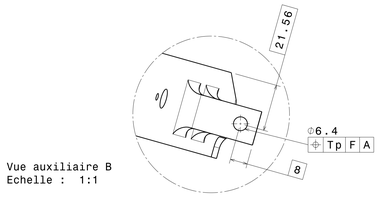

Vue auxiliaire B
Echelle : 1:1

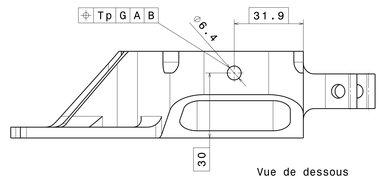

Vue de dessous
Echelle : 1:1

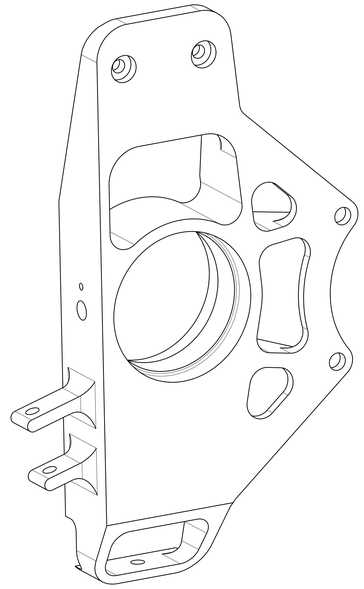

Vue isométrique côté roue
Echelle : 1:1

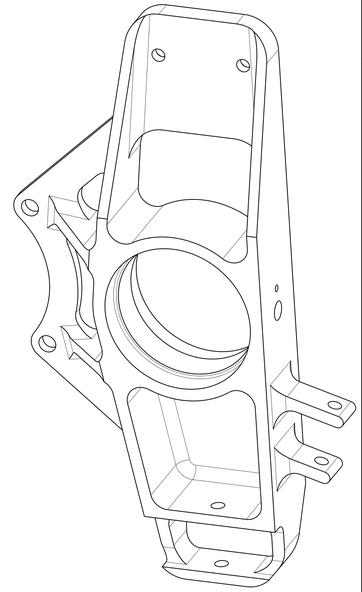

Vue isométrique côté châssis
Echelle : 1:1

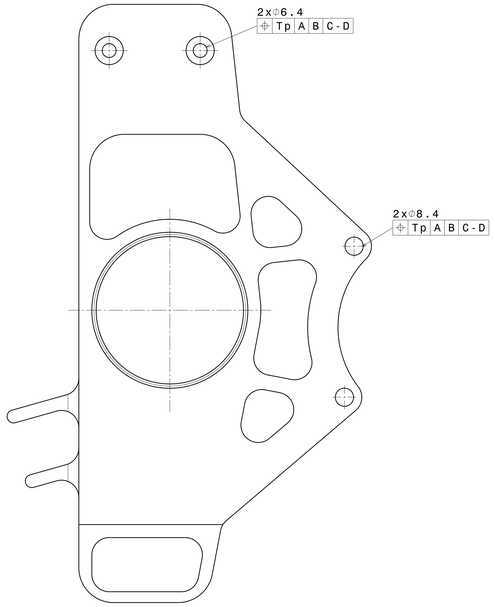

Vue de derrière
Echelle : 1:1

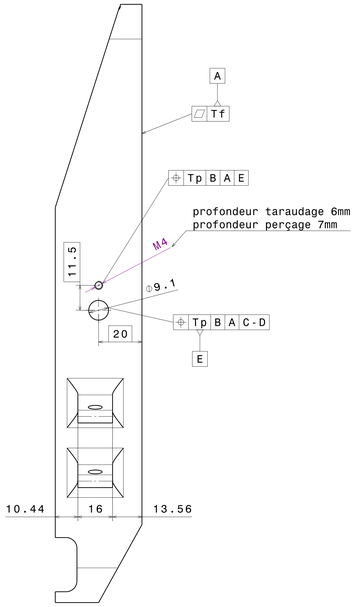

Vue de droite
Echelle : 1:1

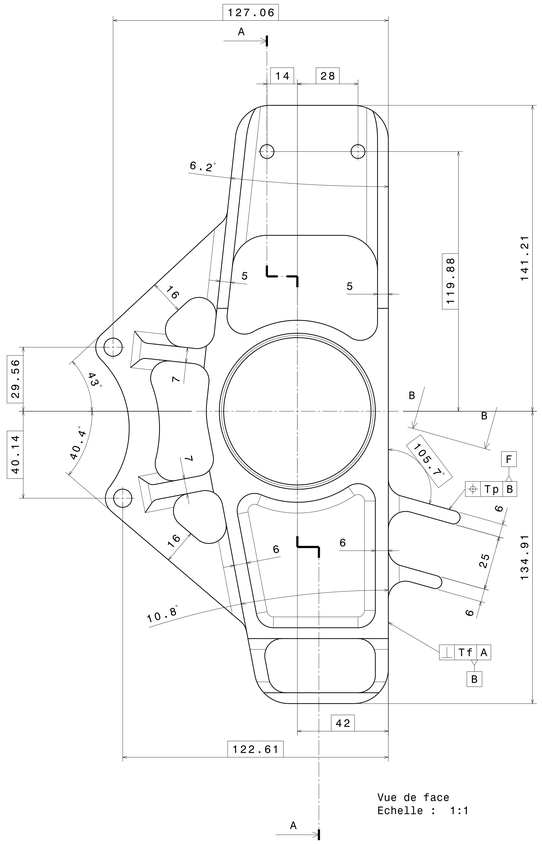

Vue de face
Echelle : 1:1

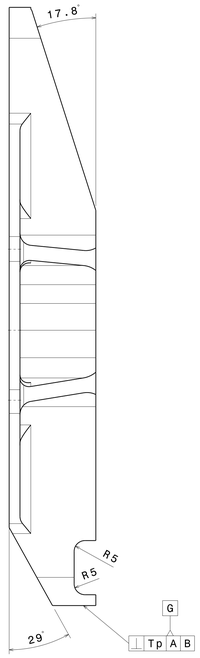

Vue de gauche
Echelle : 1:1

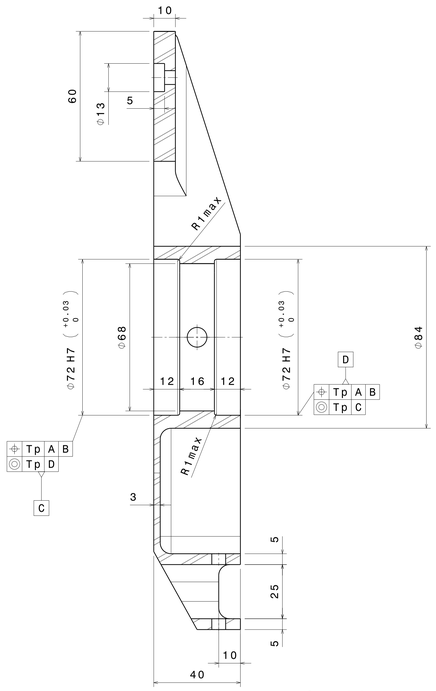

Coupe A-A
Echelle : 1:1

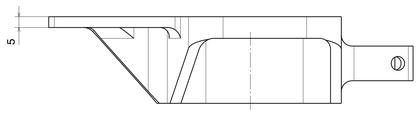

Vue de dessus
Echelle : 1:1

Tolérances générales : ISO 2768-mK
Tp = 0.02mm
Tf = 0.2mm

Taille A0		Ecurie Piston Sport Auto
Dessiné par Arthur Perdereau	Date 16/12/18	Désignation SU 10001 Front Left Upright
Coordonnées 06 83 55 17 96 arthur.perdereau@ecl16.ec-lyon.fr		Quantité 1 + 1 / Matériau 7075 T6 / Version 1.0
Plan vérifié par XXX		Echelle 1:1 / N° du plan : 19B_SU_10001 / Feuille 1/1