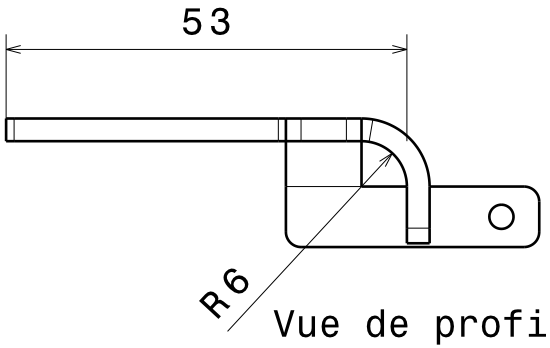

Vue de profil
Echelle : 1:1

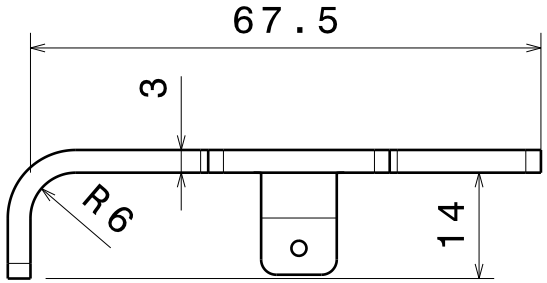

Vue de face
Echelle : 1:1

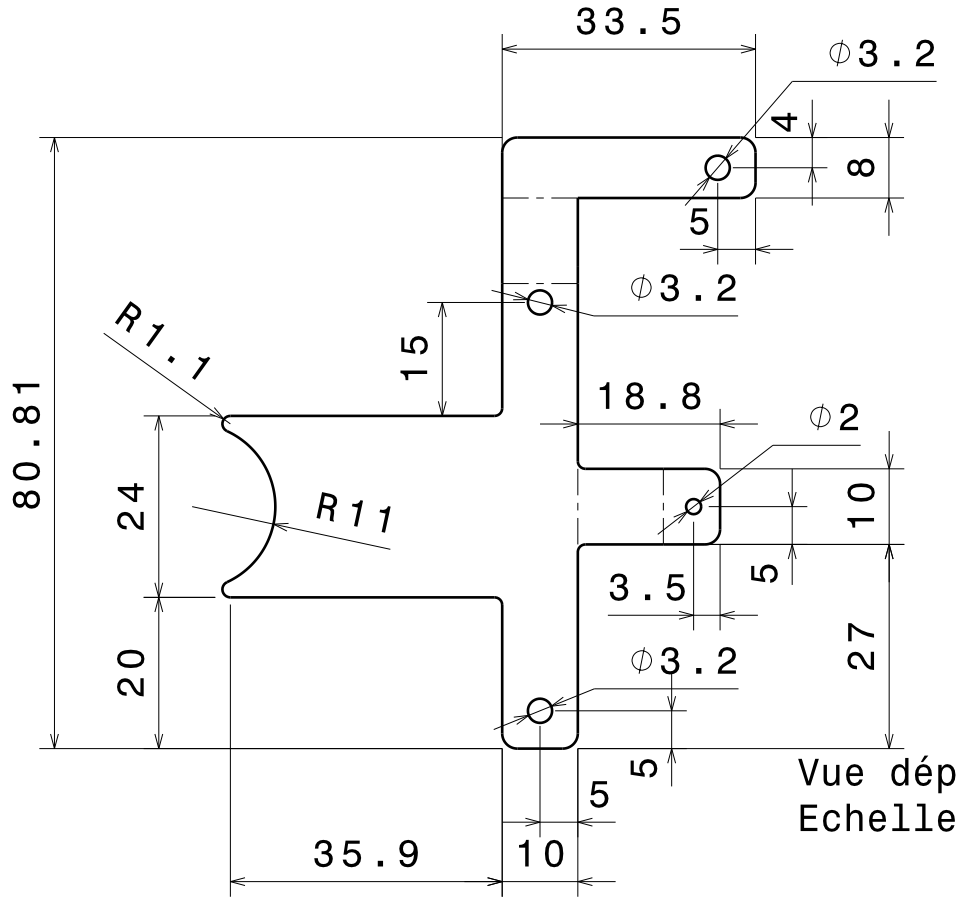

Vue dépliée
Echelle : 1:1

ISO 2768 - mK

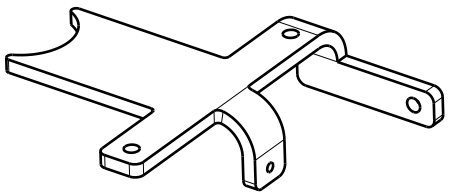

Vue isométrique
Echelle : 2:3

Taille A4		Ecurie Piston Sport Auto
Dessiné par Thibaud LASSUS	Date 06/12/2018	Désignation: Partie mobile guillotine
Coordonnées 06 66 88 81 92 thibaud.lassus@ecl18.ec-lyon.fr		Quantité 1 / Matériau Bronze / Version v1.0
Plan vérifié par MPL		Echelle 1:1 / Plan 19M_EN_0400_004 / Feuille 1/1