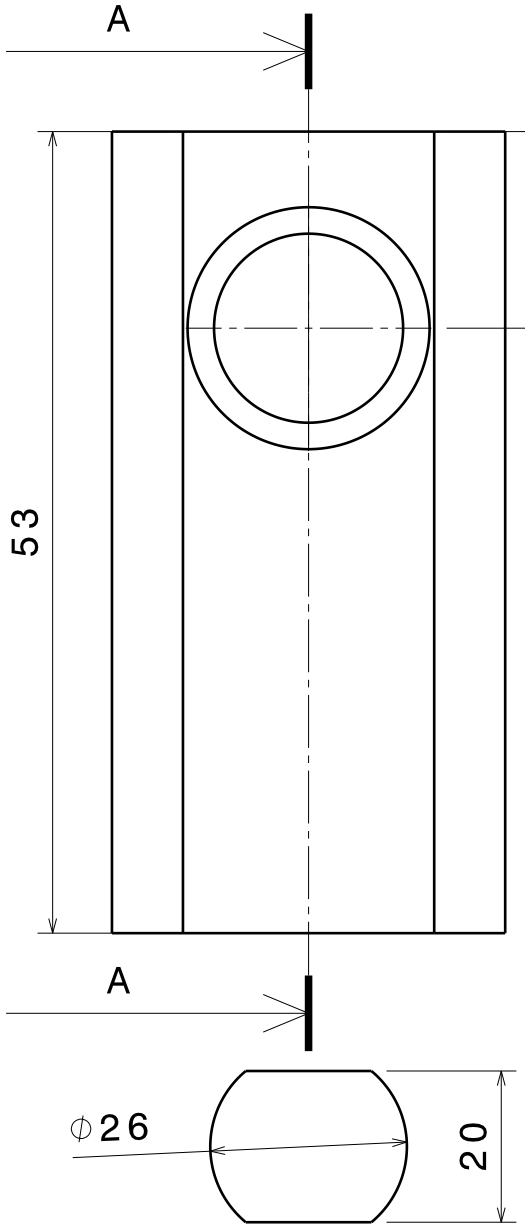

Vue de face
Echelle : 2:1

Vue de dessus
Echelle : 1:1

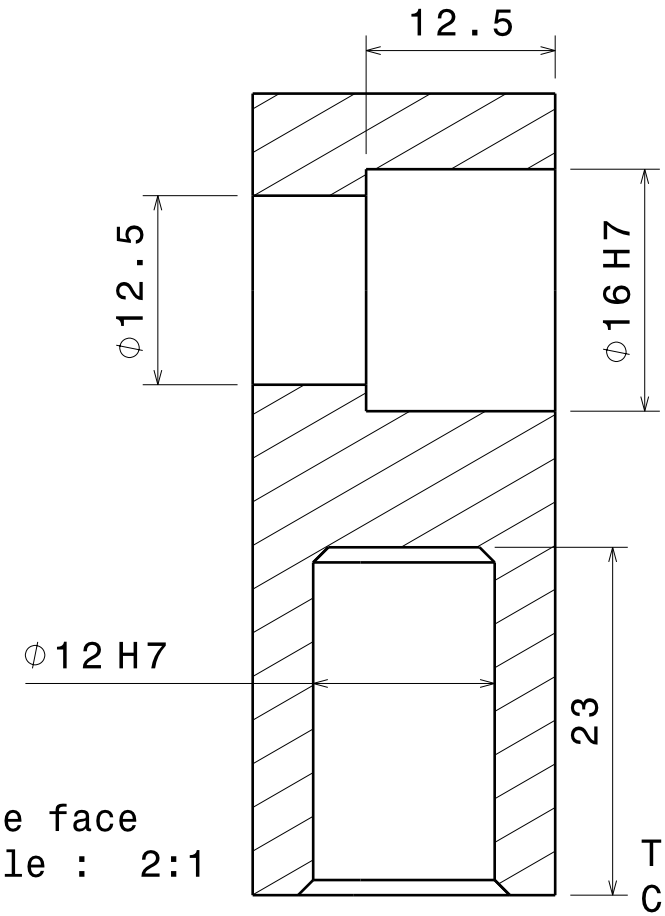

Coupe A-A
Echelle : 2:1

Tolérances générales ISO 2768 - mK
Chanfreins percages de 1 mm

Taille A4		Ecurie Piston Sport Auto
Dessiné par Aurélien Bienner	Date 13/10/2018	Désignation Insert manchon essai traction
Coordonnées 06 30 91 66 40 aurelien.bienner@ecl16.ec-lyon.fr		Quantité 10 / Matériau 2017 T6 / Version 1.0
Plan vérifié par XXX		Echelle 1:1 / N° du plan 19B_TRACT_02 / Feuille 1/1