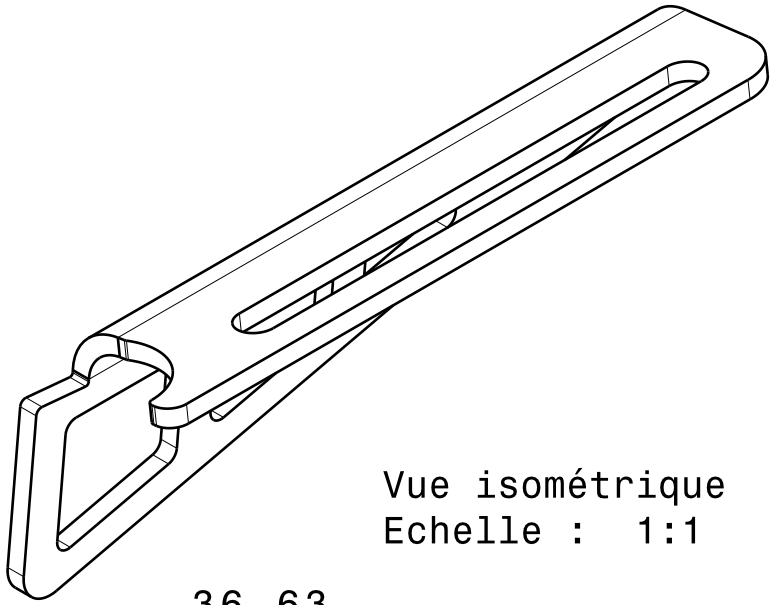

Vue isométrique
Echelle : 1:1

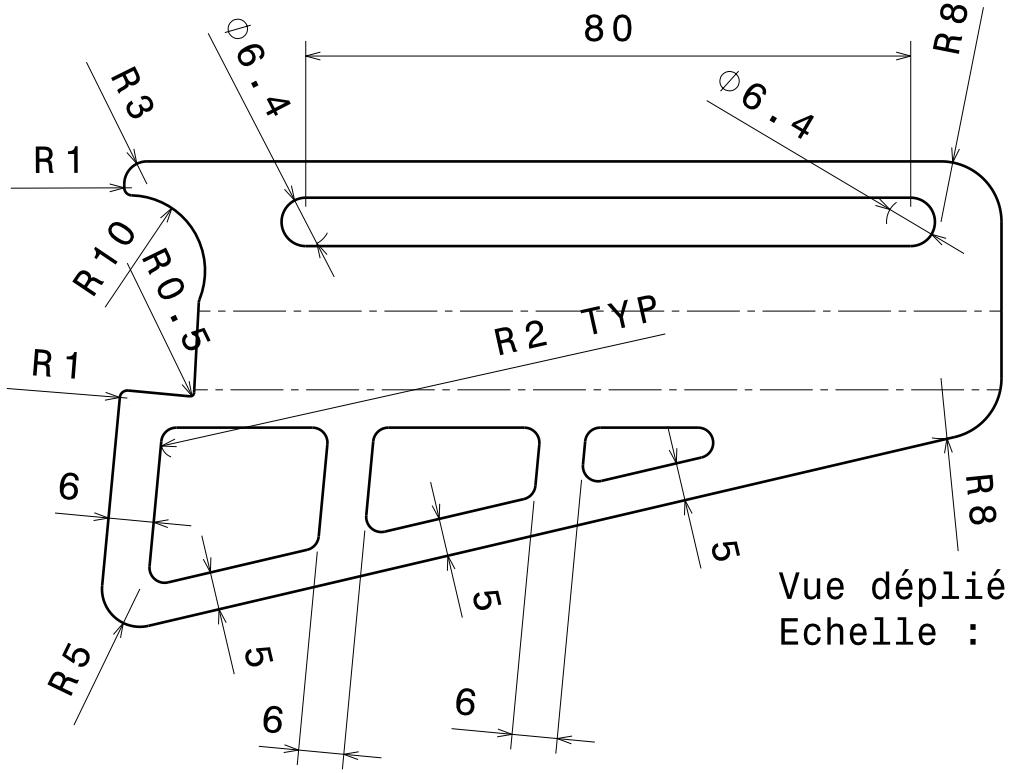

Vue dépliée
Echelle : 1:1

Tolérances Générales ISO 2768-mK

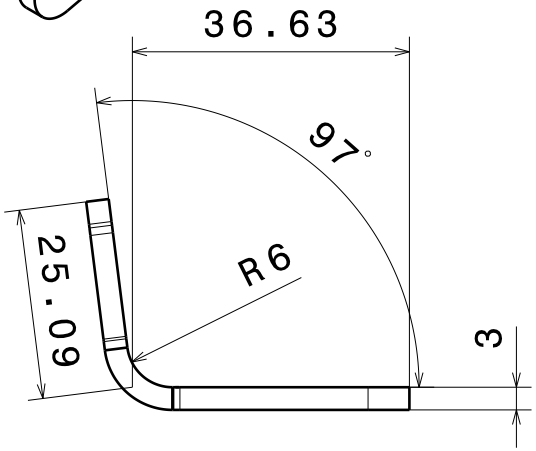

Vue de droite
Echelle : 1:1

Taille A4		Ecurie Piston Sport Auto
Dessiné par Pierre-Alexis	Date 11/12/2018	Désignation Chape BAR Arrière côté droit
Coordonnées 0685109546 p-corpechot@orange.fr		Quantité 1 / Matériau S355 / Version 0.1
Plan vérifié par MPL		Echelle 1:1 / Numéro du plan 19M_SU_1500_002 / Feuille 1/1