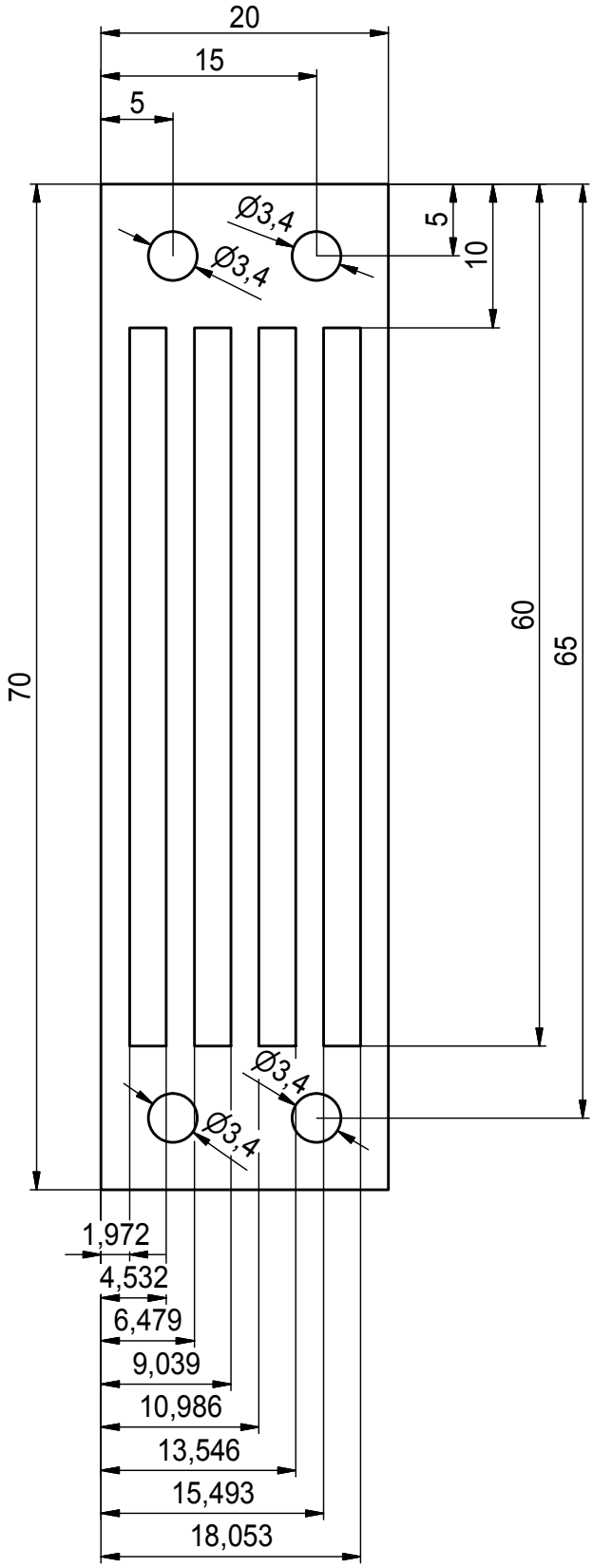

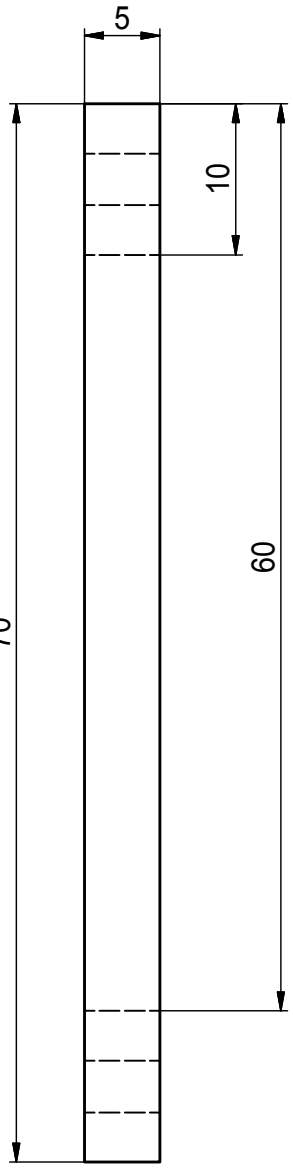

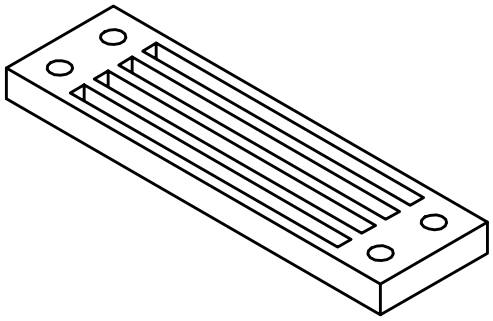

Allgemeintoleranz nach ISO 2768-1 m K		Status: InBearbeitung	Projekt:
		Massstab: 2:1	-0,2 -0,5 / +0,5 +0,2

	Datum	Name
Bearb.:	25.02.2018	Yanick Frei
Gepr.:		
Norm		

Shunt_4301 Anzahl: 1

Status	Änderungen	Datum	Name
.	.	.	.

Fachhochschule Nordwestschweiz
Hochschule für Technik
Klosterzelgstrasse 2
5210 Windisch
Tel.: 056 202 77 00

C:\Users\Yanick\Documents\FHNW\7. Semester\Koent\Handlinggeraet\Shunt_4301.idw

Shunt_4301.idw

Blattnummer: 1 A4