NB: Prévoire trous de passage M3 (moyen) pour les support de PCB

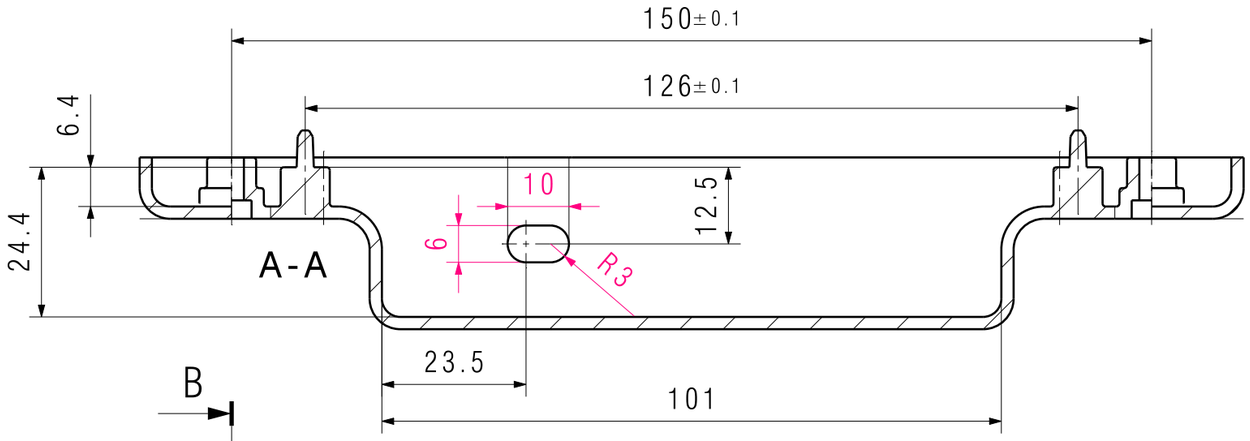

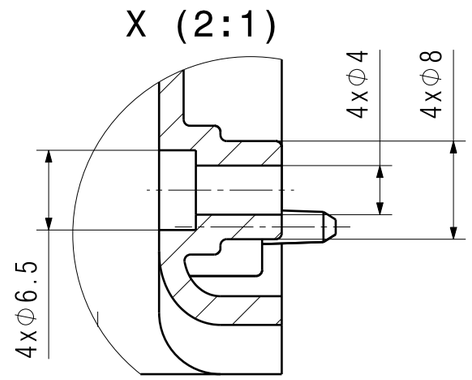

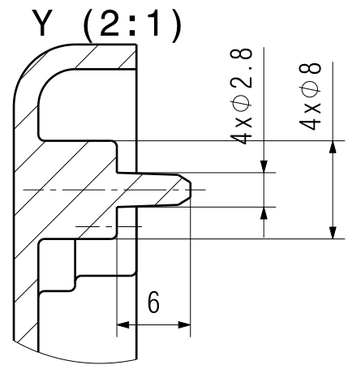

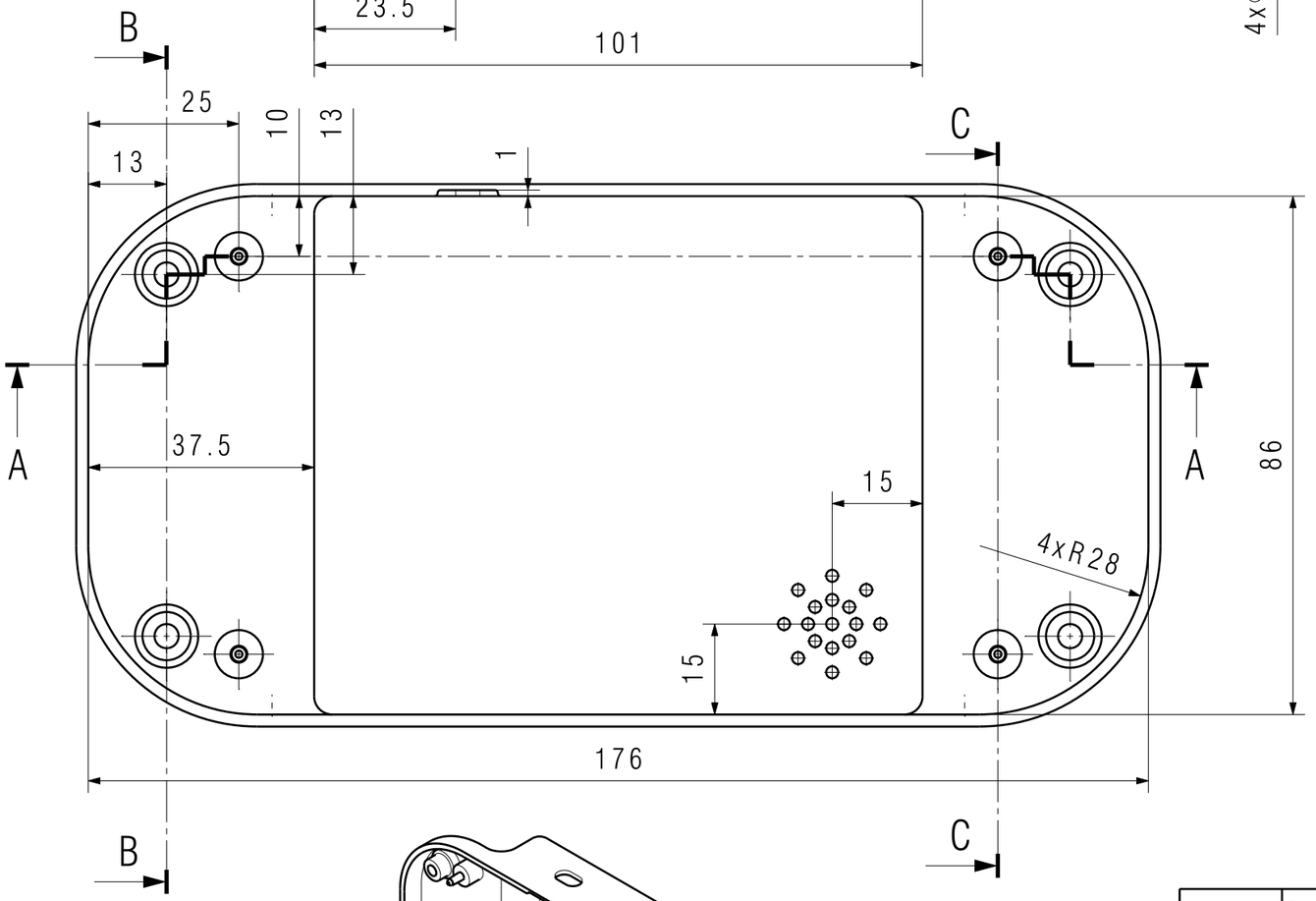

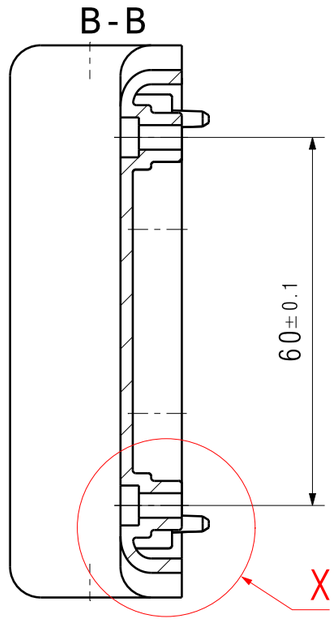

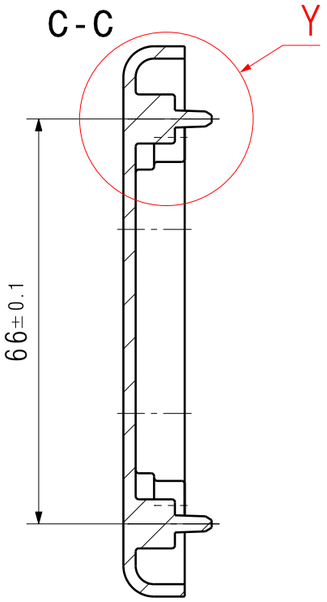

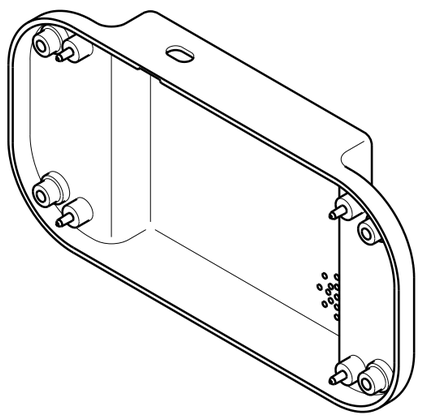

	Dessin_fond_manette_P1_INF_2019		
Nb. pces	Dénomination	Rep.	Matière / Traitements

haute école arc ingénierie www.he-arc.ch neuchâtel berne jura

Modifications :

Dessiné	09.10.2018	arnaud.gaydesco	CONTACTS	+41329302270	Arnaud.GayDesCombes@he-arc.ch
Contrôlé					

Selon normes	Dimensions en mm	Tolérances générales	Echelle	Format	Feuille
VSM	Tolérances en mm ☒ µm ☐	ISO 2768 -vL	1:1 2:1	A3	1/1

PLM ID : drw-HE-ARC-00044183

N° de dessin : P-Arnaud-Gaydesco-000000-FMP-0000-A