GTB6-BGS Series

用芯感知世界

智恒微电子

产品特点:

- 专用IC设计，放大器内藏
- 背景抑制型，不受物体颜色影响
- 旋钮式距离调节
- 亮暗动可切换
- 电源反接保护，输出过载保护，输出逆接保护

规格参数:

型号	NPN	GTB6-BGS200NST-6O	GTB6-BGS300NST-6O	GTB6-BGS300NST-6W
	PNP	GTB6-BGS200PST-6O	GTB6-BGS300PST-6O	GTB6-BGS300PST-6W
检测方式		背景抑制		
调节距离		35~200mm	35~300mm	
标准检测物		200mm*200mm白纸		
距离调节方式		顶部旋钮调节		
盲区		10mm		
黑白误差		设定距离10%以下		
光源		红光（圆光斑）		红光
电源电压		DC10-24V（电压波动10%（p-p）以下）		
消耗电流		25mA (不包括负载)		
负载电流		100mA以下		
保护回路		电源极性反接保护、输出短路保护、输出反接保护		
指示灯		动作指示灯（红色），稳定指示灯（绿色）		
响应时间		3ms		
动作模式		亮动或暗动通过侧面旋钮切换		
环境照度		白炽灯：3,000lx以下；太阳光：10,000lx以下		
环境温度		动作时：-20~55℃；保存时：-25~65℃（无结冰无结露）		
环境湿度		动作时：35%~85%；保存时：35%~95%（无结露）		
绝缘电阻		20MΩ以上（500VDC兆欧表）		
耐电压		AC1000V在50/60Hz时，在电流承载部件和外壳间测试1分钟		
耐振动		耐久：10~55Hz，1.5mm双振幅，在X、Y、Z方向上各2小时		
耐冲击		耐久：500m/s² X, Y, Z方向上各3次		
防护等级		IEC：IP64		
连接方式		导线引出式		
线色定义		棕：电源，蓝：地，黑：输出		
材质		外壳：ABS， 透镜：PMMA		
质量		约50g		

NPN输出回路图

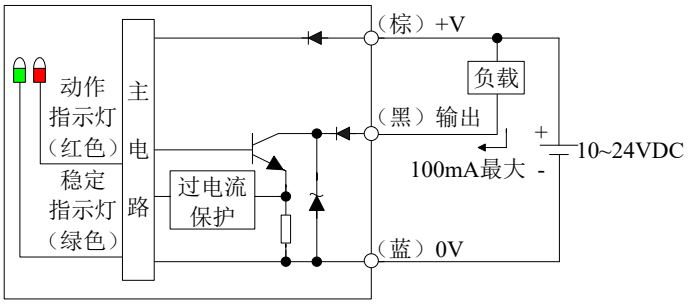

PNP输出回路图

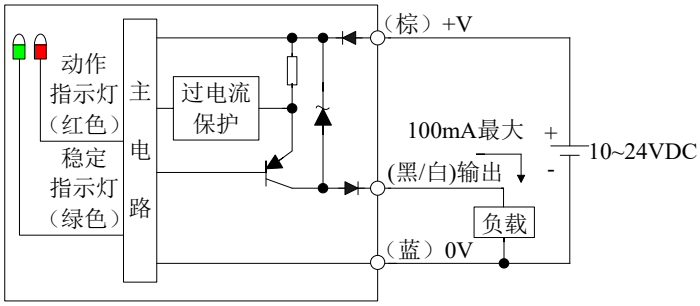

尺寸图
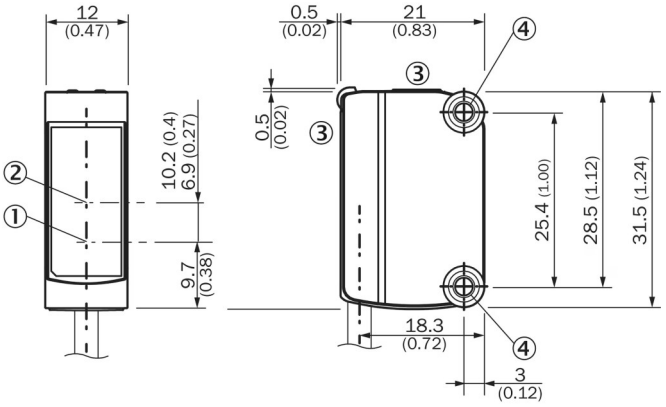
• 传感器