修改记录				
序号	标签	修改内容描述	日期	修改人

未注公差表 (mm)	
0 ~ 6	±0.03
> 6~30	±0.08
> 30~100	±0.10
> 100~400	±0.15
> 400~1000	±0.20
> 1000~2000	±1
> 1000~2000	±2
> 3000	±3

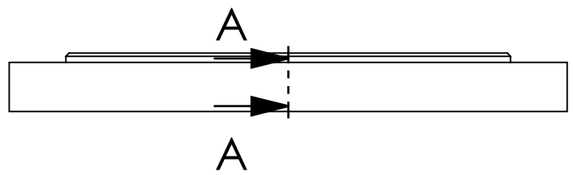

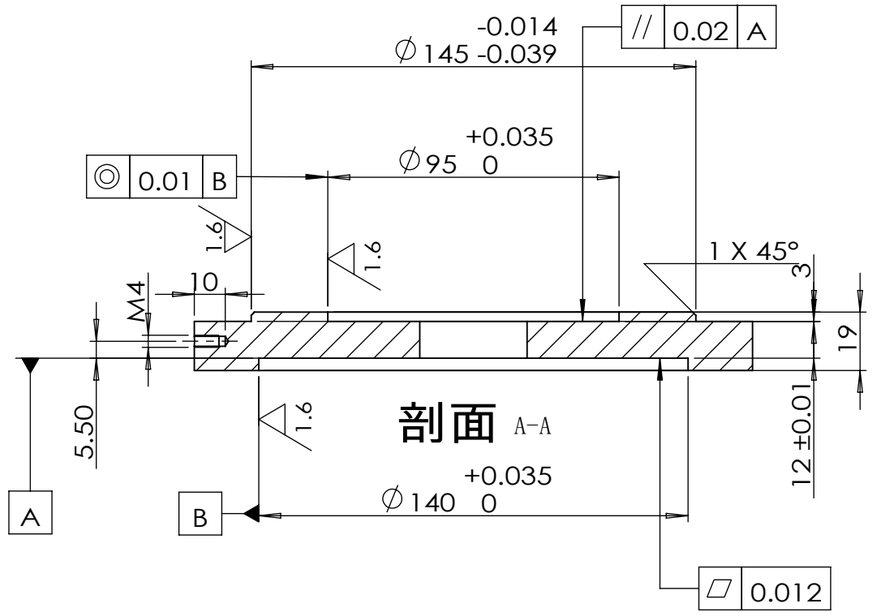

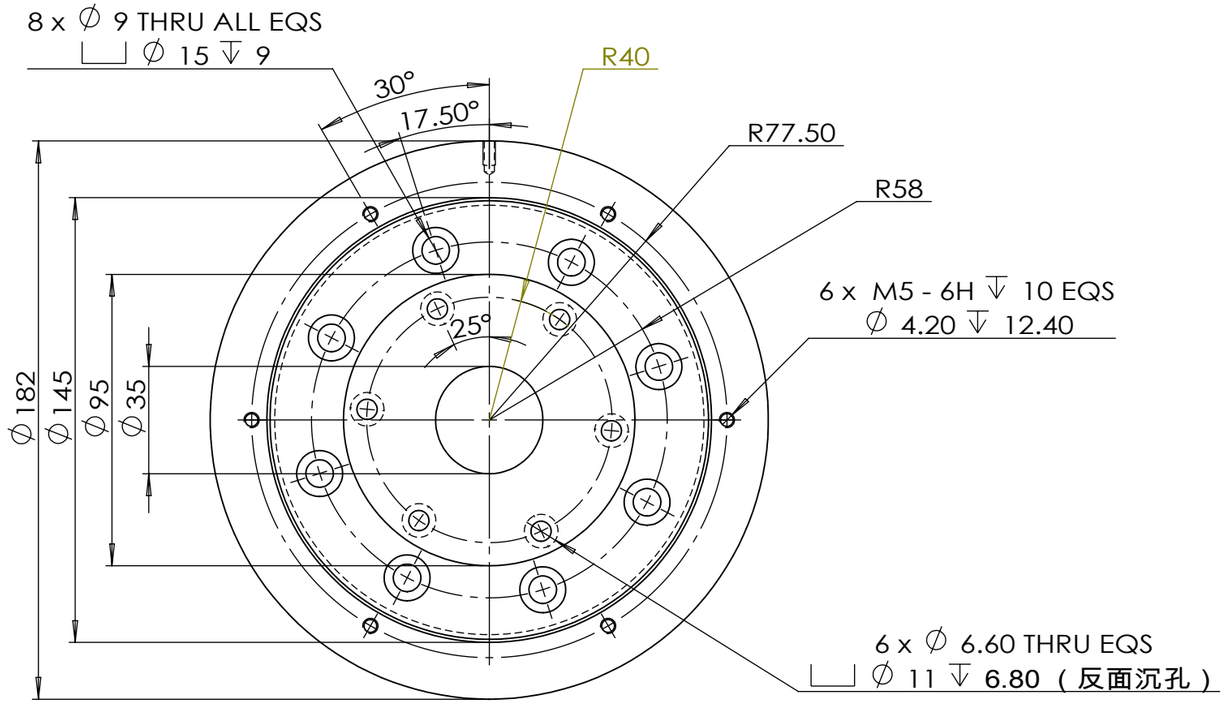

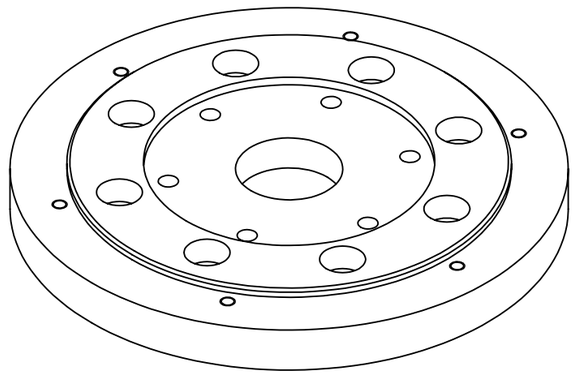

注：
1. 工件未注粗糙度要求
2. 未注明边角倒钝
3. 标注尺寸为表面出处理后尺寸
4. 焊接后退火处理
5. 所有机加工面及螺纹孔喷漆前保护
6. 所有焊缝除非单独澄清，一律满焊

	签名	日期	净重(kg)		表面处理		图　号	2303100			
设计			2.79		材料	304	零件名称	法兰			
制图			毛重(kg)		热处理		机　型				
审核					比例	1:2	版　本		图纸	A3	页次 1 / 1