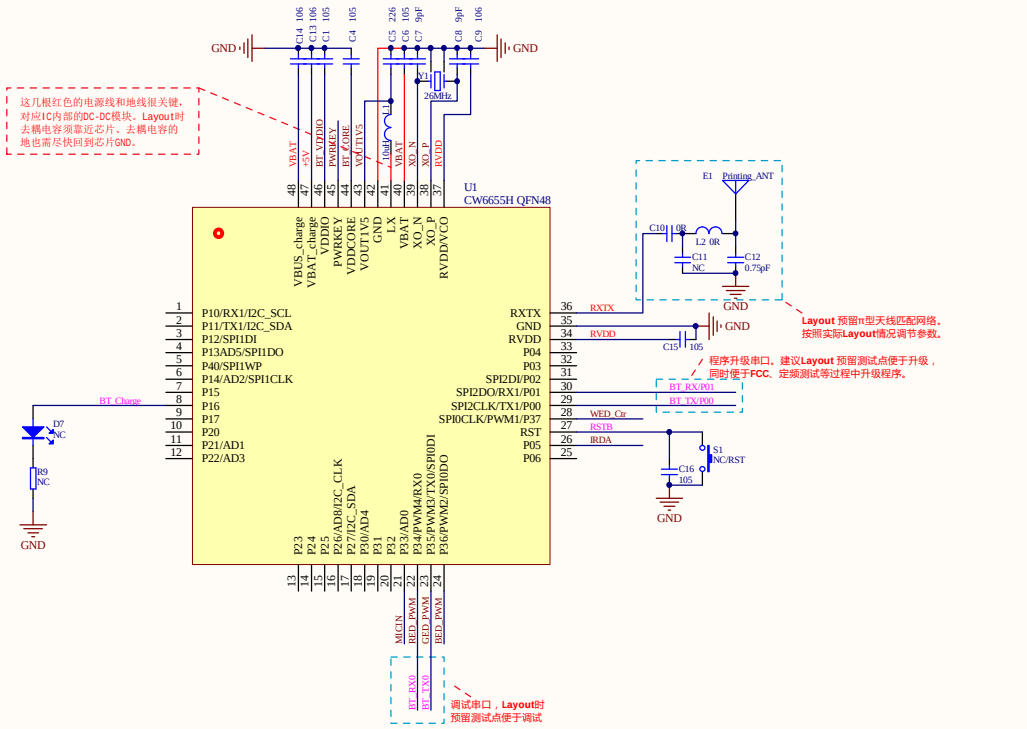

CW6655H QFN48

IC说明：

1、除了P43，其他IO都有唤醒功能；
2、包括P43在内的所有IO有内部10K上、下拉电阻；
3、IC工作电压范围：2.3V~4.8V。
4、IC封装：QFN48。

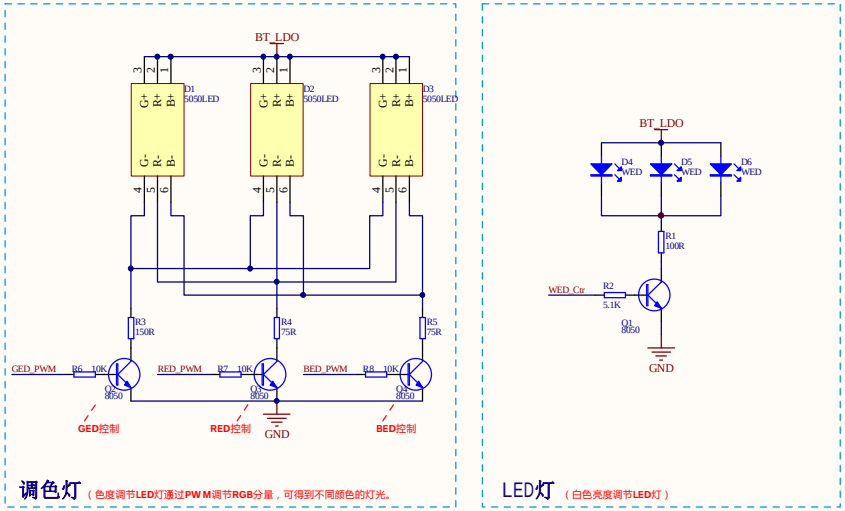

LED_Ctr

调色灯（色度调节LED灯通过PWM调节RGB分量，可得到不同颜色的灯光。

LED灯（白色亮度调节LED灯）

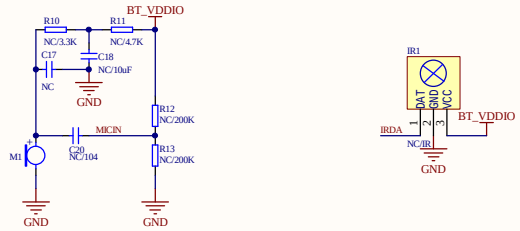

IR&MIC

Mic电路可做声控灯，调色灯随外部音量或音乐起伏；IR电路可做兼容IR遥控灯；不需要该功能时可NC。

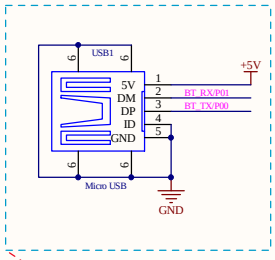

USB 充电和升级接口，作为升级接口时，配合官方提供的USB下载线使用。

POWER

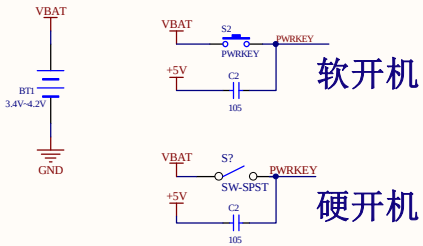

PWRKEY

版本记录：

1、2017.05.10 制定V1.01

BUILDWIN INTERNATIONAL(ZHUHAI) LIMITED		
Project: CW6655H QFN48 BLE SDK V1.01		
Drawn by: GZ	SCH. NO.:	Version: V1.01
Checked by: GZ	PCB. NO.:	Sheet:
Approved by:	Date: 2017.05.10	Size: A3