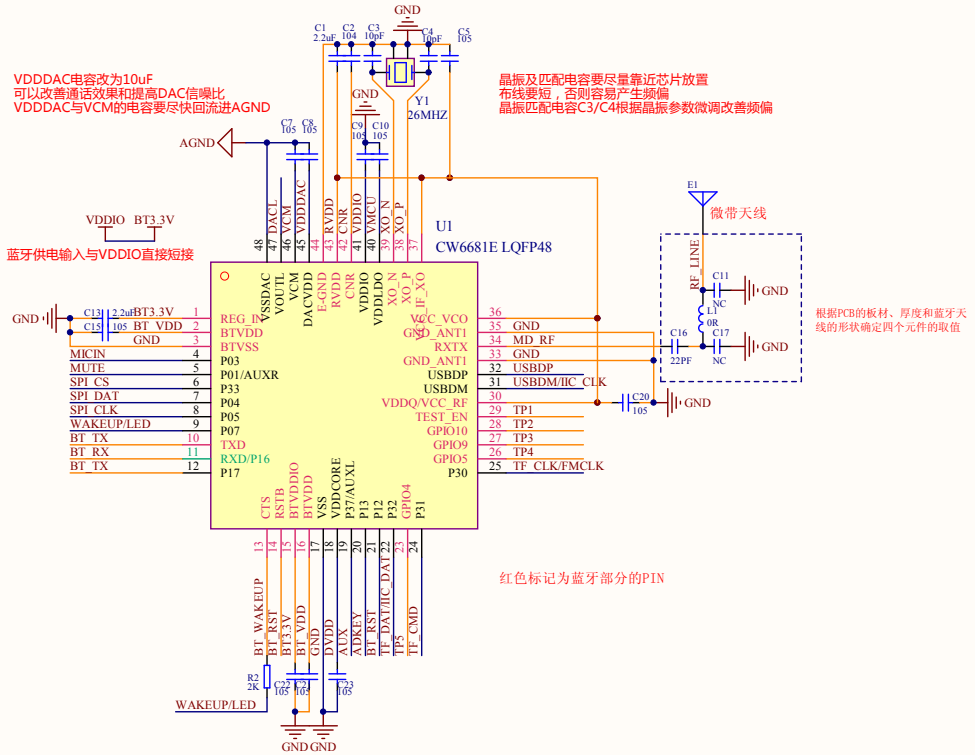

CW6681E LQFP48

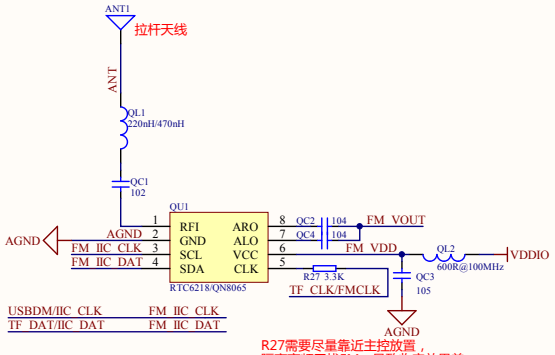

RTC6218/QN8065兼容注意事项：
1. RTC6218 与 QN8065 引脚兼容；
2. 天线参数不相同，RTC6218建议使用220nH，QN8065建议使用470nH；
3. RTC6218 VCC可直连VDD33，可不使用电阻；
4. RTC6218、QN8065 均不支持独立晶振。
5. RTC6218 左右声道不能直接连接在一起，影响收音效果，
可以串电阻或电容后再连接在一起。

SPI_Flash方案FM抗干扰注意事项：
1.FM不能与SPI_Flash共用数字地，FM需要放置在模拟地，SPI_Flash放置在数字地。隔离地线传导干扰。
2.SPI_Flash部分，可以分别在电源与地线串联磁珠。隔离SPI通信时，电源上产生的干扰。
3.FM部分，可以在电源上串联磁珠，隔离电源干扰。
4.SPI_Flash靠近主控放置，数据线尽量短。
5.FM放置位置应该尽量远离SPI_Flash与MCU。
6.FM天线尽量不要靠近SPI_Flash与MCU。

FM部分

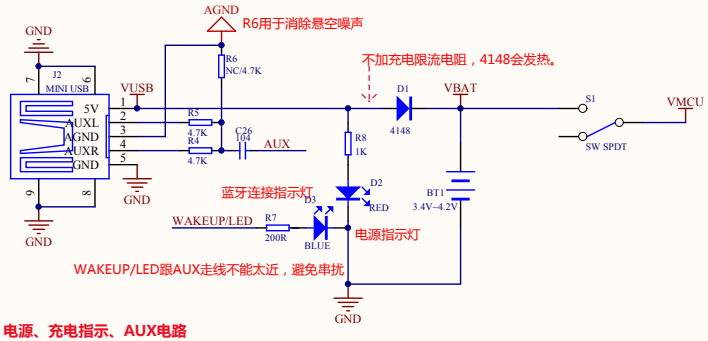

电源、充电指示、AUX电路

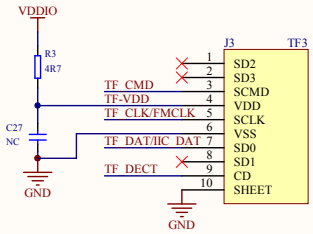

TF CARD

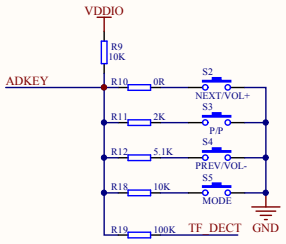

按键、检测电路

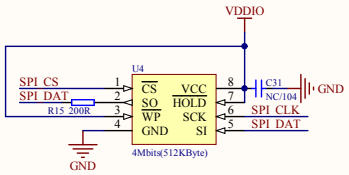

SPI FLASH大小选择：
1. 当（.bin文件大小+128KB）≤512KB时，选择512KB SPI FLASH；
2. 当512KB＜（.bin文件大小+128KB）≤1MB时，选择1MB SPI FLASH；
3. 当1MB＜（.bin文件大小+128KB）≤2MB时，选择2MB SPI FLASH。

SPI FLASH电路

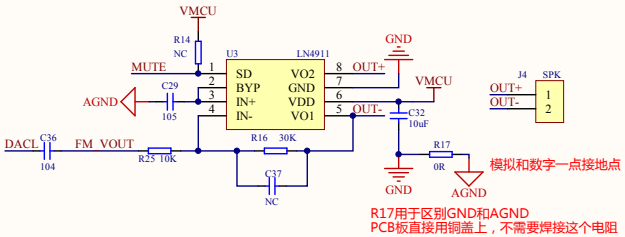

注意：功放电源和地线要一点接到电池处，不要和其他模块电源和地线有公共路径

功放电路

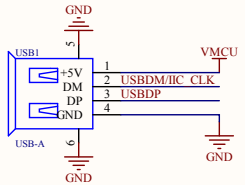

USB的DM和DP的PIN脚在封装上靠近天线PIN脚
需要尽量远离天线布线，最好包地处理

USB电路

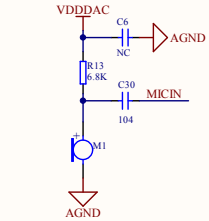

MIC接口电路

版本说明：
1、CW6681E LQFP48 BT Boombox DEMO板子，版本号为V1.0；
2、加一些注释说明会带来的风险问题。

BUILDWIN INTERNATIONAL(ZHUHAI)LIMITED		
Project: CW6681E LQFP48 BT Boombox DEMO V1.0		
Drawn by:	SCH. NO.:	Version: V1.0
Checked by:	PCB. NO.:	Sheet:
Approved by:	Date: 2014-09-22	Size: A3

Buildwin 建荣科技 Member of AppoTech Group