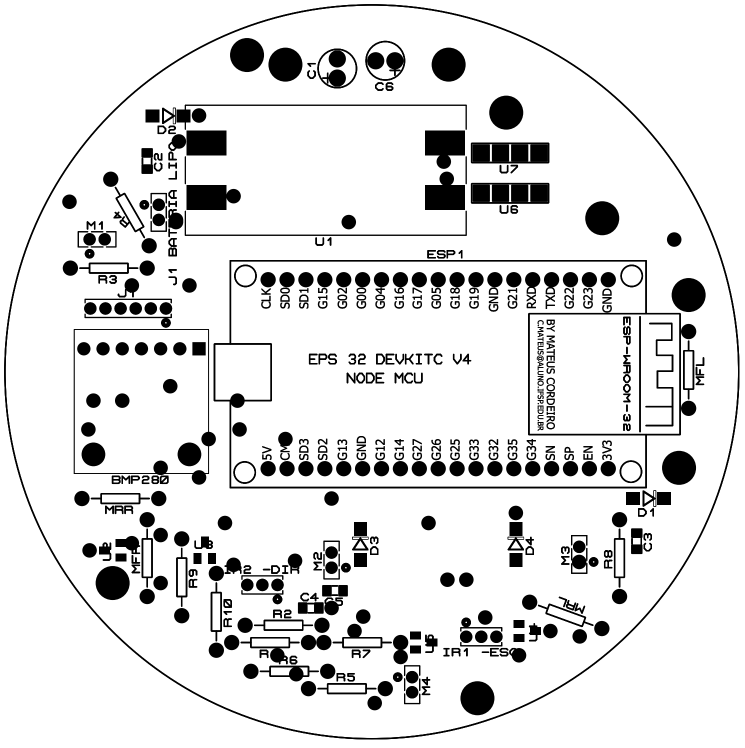
C1
C6
D2
C2
LIPO
BATERIA
J1
R4
M1
R3
J1
U1
U7
U6
ESP1
CLK
SD0
SD1
G15
G02
G00
G04
G16
G17
G05
G18
G19
GND
G21
RXD
TXD
G22
G23
GND
EPS 32 DEVKITC V4
NODE MCU
BY MATEUS CORDEIRO
C.MATEUS@ALUNO.IFSP.EDU.BR
ESP-WROOM-32
MFL
5V
CM
SD3
SD2
G13
GND
G12
G14
G27
G26
G25
G33
G32
G35
G34
SN
SP
EN
3V3
BMP280
MRR
D1
U2
MFR
U3
R9
IR2 -DIR
M2
D3
D4
M3
R8
C3
C4
C5
R10
R2
R1
R6
R7
R5
U5
IR1 -ESC
U4
MRL
M4