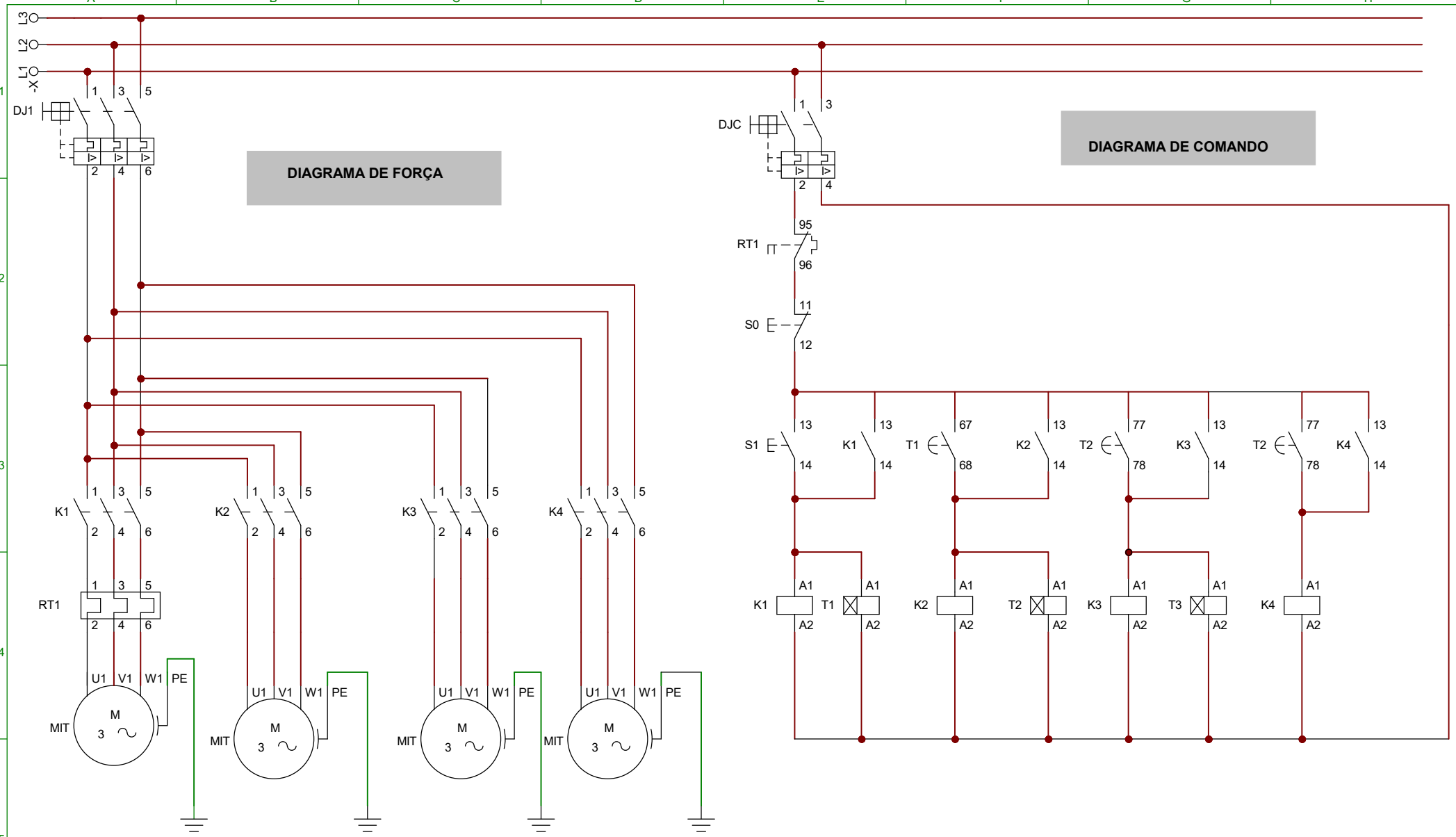

	Data	Nome	Assinaturas	Entidade	Título	Data 18-Aug-2023	Num: 1 de 1
Desenhado						Arquivo: Diagrama de Força e Comando Ex2	
Verificado							