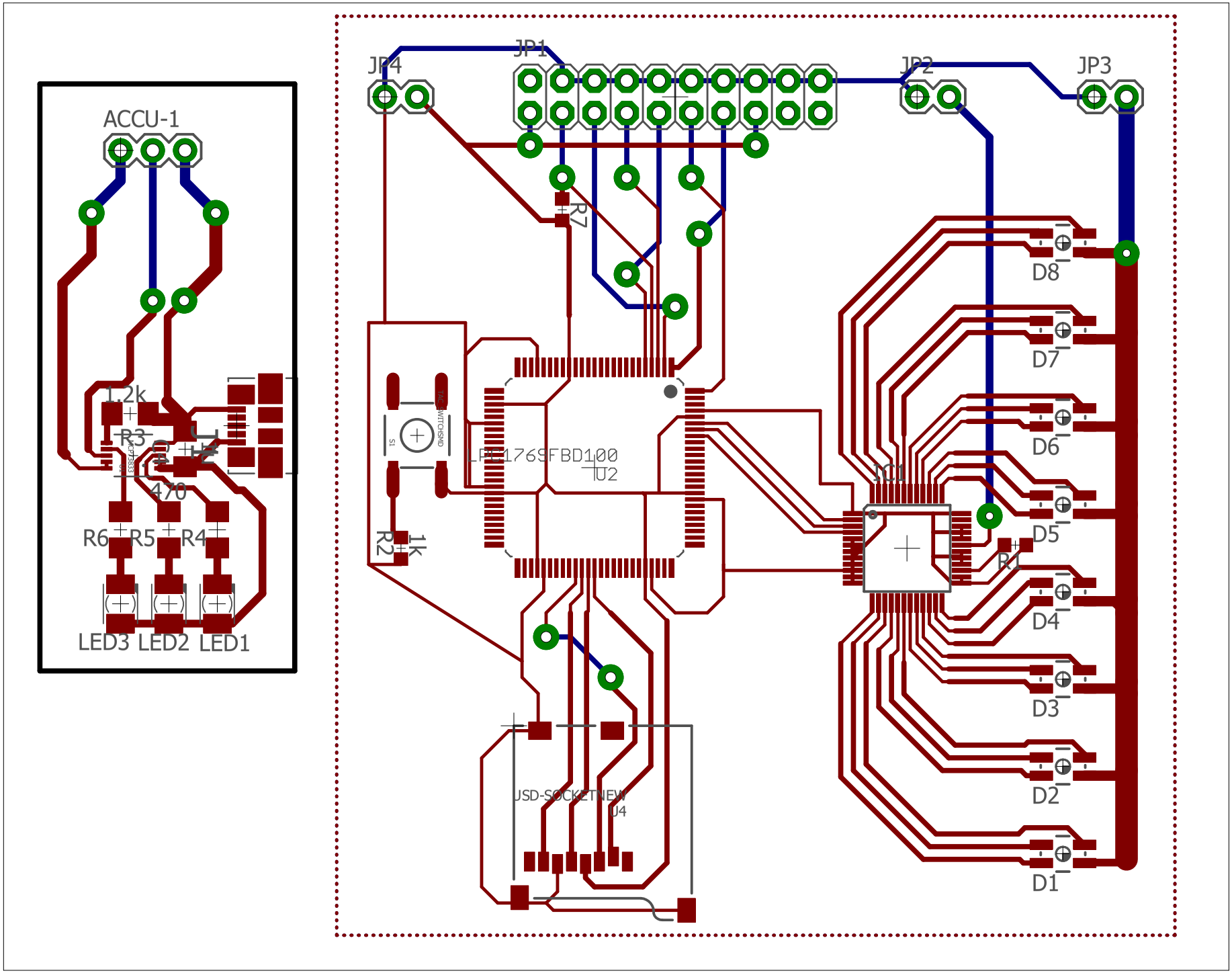
ACCU-1
1.2k
R3
470
R6
R5
R4
LED3
LED2
LED1
JP4
JP1
JP2
JP3
R7
LPC1769FBD100
U2
S1
SWITCHSMD
1k
R2
IC1
R1
D8
D7
D6
D5
D4
D3
D2
D1
USD-SOCKETVIEW
U4