Т5.1-10.00.091-А

Ra 50 (√)

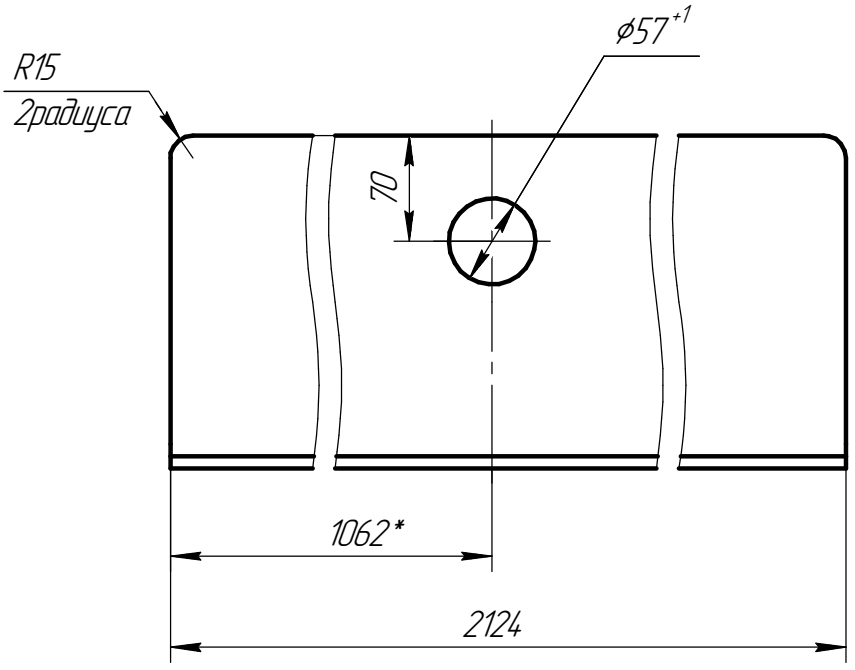

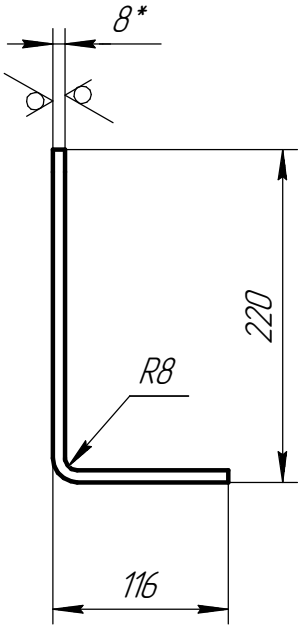

(1:10)

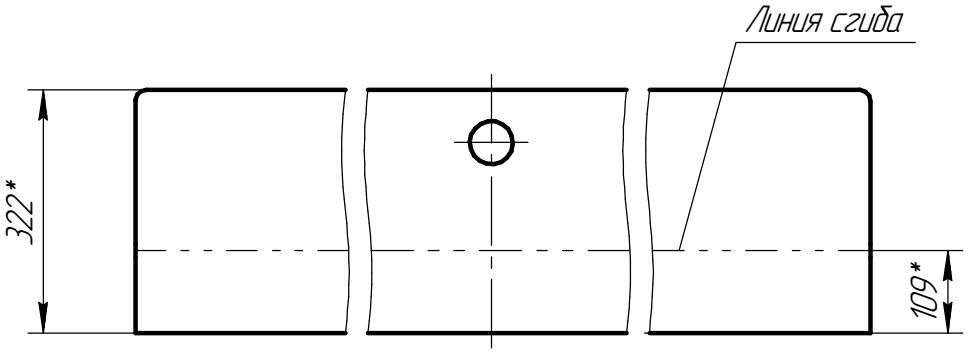

1 * Размеры для справок.

2 Общие допуски по ГОСТ 30893.2 – cl.

3 Неуказанные радиусы 5 мм max.

4 Длина реза 5058 мм.

Изм.	Лист	№ докум.	Подп.	Дата
Разраб.		Никонов		26.02.19
Пров.		Куклов		
Т.контр.		Хрипач		
Гл.констр.пр.		Никонов		26.02.19
Н.контр.		Паненков		
Утв.		Куклов		

Т5.1-10.00.091-А

Поперечина

Лит.	Масса	Масштаб
	42,9	1:5

Лист | Листов 1

8 ГОСТ 19903-74

Лист 09Г2С ГОСТ 19281-2014

Амкодор-Инвар

Перв. примен. | Справ. № | Подп. и дата | Инв. № дубл. | Взам. инв. № | Подп. и дата | Инв. № подл.

Копировал | Формат А4