Отправка документов/писем

1. Общая информация
    1.1. Ответственные лица
    1.2. Результат процесса
    1.3. Распределение ответственности
2. Глоссарий
3. Текстовое описание
    3.1. Отправка и обработка документов
        3.1.1. Схема процесса
            3.1.1.1. Отправка документа
            3.1.1.2. Обработка исходящей корреспонденции сотрудником делопроизводства
        3.1.2. Почта России
        3.1.3. Отправка Курьерской службой
        3.1.4. Отправка через ЭДО (Диадок, Nopaper)
        3.1.5. Отправка документа от Юристов
    3.2. Регистрация отправлений
        3.2.1. Исходящий реестр
        3.2.2. Юридический реестр

1. Общая информация

1.1. Ответственные лица

Роль в процессе	Роль сотрудника
Владелец процесса	Куртыгина Галина
Администратор процесса	Гагарина Яна

1.2. Результат процесса

Все исходящие документы компании своевременно получены, однозначно идентифицированы, зарегистрированы в реестрах, обработаны по установленным правилам и переданы ответственным лицам — без потерь, задержек и неопределённости в статусе.

1.3. Распределение ответственности

- R — исполнитель, отвечает за выполнение задачи;
- A — принимающее лицо, отвечает за результат;
- C — консультант, согласовывает решения в процессе работы;
- I — наблюдатель, заинтересован в конечном результате, поэтому должен быть в курсе принимаемых решений и процесса выполнения задачи.

Можно ознакомиться подробнее с методом RACI здесь

Этап / Роль	Офис-менеджер	Менеджер	Специалист по документообороту
Отправка физической корреспонденции почтой	RA	IC	-
Отправка корреспонденции курьером, ЭДО	I	IC	RA

2. Глоссарий

- **Абонентский ящик (а/я)** - Индивидуальный почтовый ящик по юридическому лицу в отделении связи, арендованный юридическим лицом для получения корреспонденции без указания физического адреса.
- **Отделение почтовой связи (ОПС)** - Подразделение Почты России, осуществляющее приём, обработку и выдачу почтовых отправлений. В процессе используется ОПС **620075** (г. Екатеринбург, пр-кт Ленина, 50а)
- **Возвратное письмо** - письмо, которое присылается обратно отправителю, в случае, когда получатель не забрал его со своего почтового отделения.
- **Особое почтовое получение** - документ, требующий повышенного внимания и специальной обработки: судебные постановления, требования налоговой, претензии, мотивированные отказы, исковые заявления, запросы госорганов и др.

3. Текстовое описание

3.1. Отправка и обработка документов

3.1.1. Схема процесса

О том, как правильно читать схемы БП можете ознакомиться в курсе

3.1.1.1. Отправка документа

BPMN diagram: sending letters

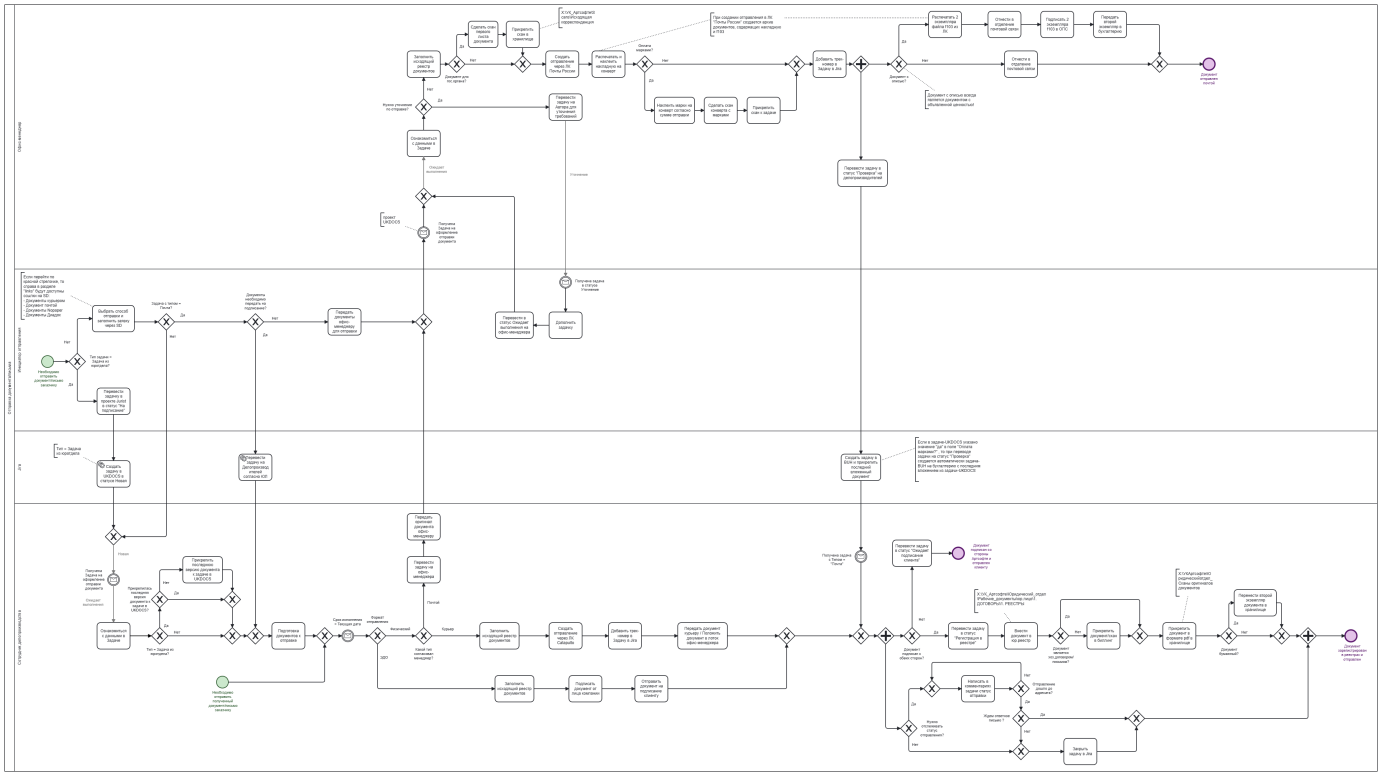

3.1.1.2. Обработка исходящей корреспонденции сотрудником делопроизводства

BPMN diagram: processing of outgoing correspondence

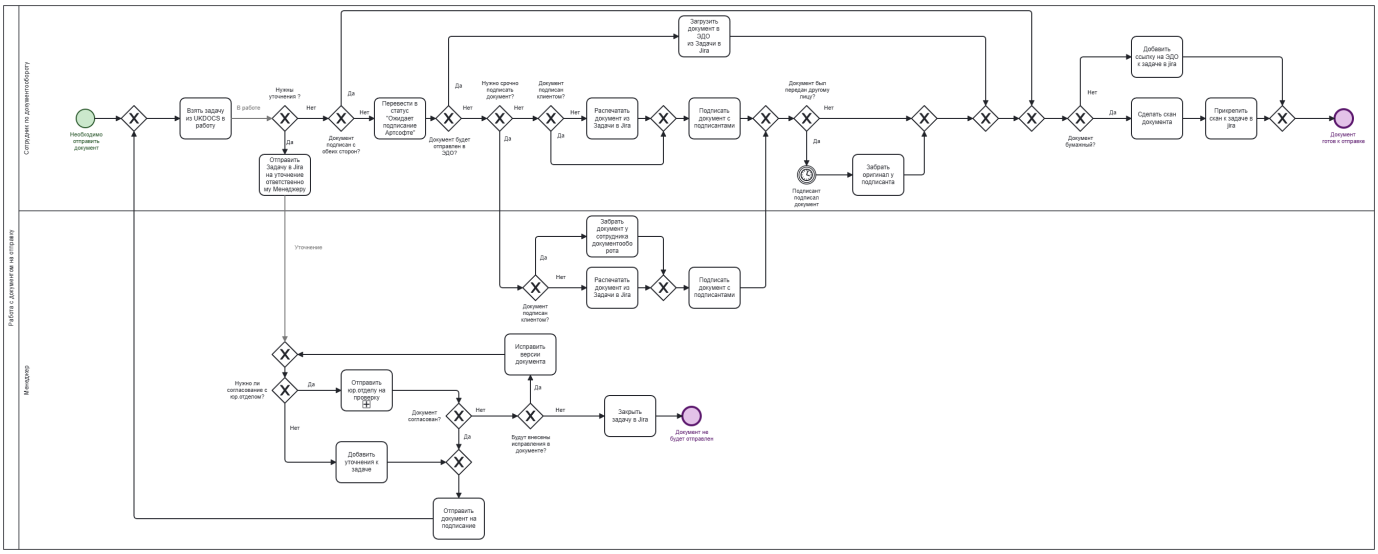

1. **Менеджер/ Сотрудник КДП/ Бухгалтер/ Сотрудник по воинскому учету** заполняет Заявку на отправку в Service Desk в разделе "Документооборот" через "Документы курьером"/"Документы почтой"/ "Документы в Диадок"/"Документы в Nopaper"
2. **Офис-менеджер/сотрудник документооборота** получает задачу в Jira в проекте UKDOCS и переводит в статус "В работе" и работает в зависимости от типа задачи - Почта/ Курьер/ Диадок или Nopaper/Задача из юр.отдела
3. **Офис-менеджер/сотрудник документооборота** переводит задачу в статус "Уточнения" на менеджера для уточнений по отправке. Если возникли вопросы с юридической стороны, то менеджер отправляет задачу на проверку юристам. В случае не согласования со стороны юристов, задача в проекте UKDOCS закрывается.
4. **Менеджер** получает задачу и если данные заполнены корректно, то переводит задачу в статус "Подготовка оригиналов"
5. Перед отправкой курьером/ЭДО **Сотрудник документооборота** подготавливает документы (Если отправляются бухгалтерские документы, то подготовкой документа занимается Бухгалтерия)**:**

    a. Печатает/загружает в ЭДО документ:
        i. *Если требуется срочное подписание бумажного документа, то Менеджер самостоятельно подготавливает документ к подписанию!*
    b. Подписывает документ с подписантами:
        i. Если у документа нет подписи со стороны Артсофте, то переводит в статус "Ожидает подписание Artsofte".
    c. Собирает подписи всех подписантов.
    d. Добавляет первый вариант скана документа в задачу (если задача в ЭДО, то отправляется ссылка на документ в ЭДО)
    e. Переводит задачу на статус "Зарегистрировать в реестре" для регистрации письма в исходящем реестре документов
    f. Далее документ отправляется согласно описанию для каждого типа задач "Почта"/ "Курьер"/ "Диадок" или "Nopaper":
        i. Если задача имеет Тип = "Задача из юротдела" и менеджер указал в описании задачи способ отправки "Почта", то задача переводится на **Офис-менеджера.**
6. После отправки документа **Сотрудник документооборта:**
    a. Переводит в статус "Ожидает подписания клиентом", если у документа уже есть подпись от Артсофте .
    b. Если в документе есть обе подписи, то переводит на статус:
        i. "Регистрация в реестре" и заполняет информацию в юридический реестр:
            1. Основная деятельность (предоставление услуг со стороны Артсофте)
            2. Хозяйственный реестр (работа с поставщиками)
    c. "Передача на хранение" и размещает документы в Биллинг (искл: хоз. договоры, письма) и в PDF-формате сканы (или документы из ЭДО) в папке (X:\УК_Артсофте\Юридический_отдел_Сканы оригиналов документов)

Если необходимы уточнения по задаче, то **Офис-менеджер/Сотрудник документооборота** переводит задачу на "Уточнение" на менеджера из любого статуса.

3.1.2. Почта России

Офис-менеджер при получении задачи в Jira:

1. Создает отправление (подробнее о данных об абонентских ящиках можно ознакомиться по ссылке):
    a. Найти логин и пароль от ЛК Почты России: X:\УК_Артсофте\Юридический_отдел\Рабочие_документы\Документооборот\2. ЛК Почта России
    b. Войти в личный кабинет в Почте России
    c. Выбрать "Создать отправление" →"Вручную"
    d. Выбрать тип отправки (Письмо заказное, 1 классом, бандероль и тд.)
    e. Ввести вес письма (Обязательно взвешивать с конвертом, и с учетом что будем приклеивать 1 лист. +2,3 грамма)
    f. Если нужно отправить письмо "с уведомлением", в одноименном пункте указать какое нужно уведомление (Простое /Электронное)
    g. Ввести ФИО получателя (Наименование компании) и адрес.
    h. Ввести тип конверта:
        i. С4 (большой)
        ii. С5 (средний)
        iii. 110*220 (маленький)
    i. Выбрать способ оплаты:
        i. **марки :** если остались марки для этого юр.лица
        ii. **знак онлайн оплаты:** если пополнен баланс в ЛК
    j. Сохранить отправление
2. Создает другие отправления по юр.лицу
3. Выбирает количество писем и проставить галочку "Сдача в ОПС" (Отделение почтовой связи) →"Подготовить к отправке"
4. Выбирает даты сдачи писем в ОПС →"Подготовить к отправке"
5. Извлекает из скачанного архива файлы С4, С5, 110*220 и список F103
6. Отправляет файлы на печать
7. Наклеивает на конверт:
    a. лист с информацией об отправлении (от кого, откуда, тип письма, вес, плата за пересылка, кому, куда и тд.)
    b. марки (если выбрали такой способ оплаты)
        i. наклеить марки по сумме , указанной в накладной
        ii. сделать скан конверта и первого листа документа/письма (важно: на копии должен быть виден адрес отправки, Юридическое лицо и все марки)

iii. отправить скан бухгалтерии

8. Добавляет трек-номер к задаче в Jira
9. Переводит задачу в статус "Проверка" на **Сотрудников документооборота**
10. Относит отправку в ОПС каждый вт/пт (или по просьбе Менеджеров в другой день)

3.1.3. Отправка Курьерской службой

Сотрудник документооборота:

- Оформляет курьерскую отправку. Подробнее в статье.
- Печатает накладную
- Добавляет трек-номер к задаче
- Передает письмо курьеру в назначенное время

3.1.4. Отправка через ЭДО (Диадок, Nopapeг)

Сотрудник документооборота :

- Оформляет отправку через ЭДО. Подробнее в статье.
- Отправляет на подписание клиенту

3.1.5. Отправка документа от Юристов

Сотрудник документооборота получает задачу в Jira в проекте UKDOCS с типом Задача от юр.отдела:

1. Проверяет, что к задаче в проекте UKDOCS подкрепилась последняя версия документа в UKDOCS. Если документ подкрепился неверно, то добавляет последнюю версию документа из юридической задачи.
2. Подготавливает документ к отправке
3. Создает отправление согласно формату , согласованному с менеджером (Почта/Курьер/ЭДО)

3.2. Регистрация отправлений

3.2.1. Исходящий реестр

Зарегистрировать письмо в реестре исходящих писем

Подробнее про заполнение реестра смотреть здесь.

**Распределение по* ЮЛ по сотрудникам документооборота:

1. Арина Кузнецова - Аккормерс, Ноукодинг, УК
2. Надежда Бархатова - Аджитал, Смартпейдж
3. Яна Гагарина - Остальные ЮЛ

3.2.2. Юридический реестр

Юридические реестры хранятся согласно папкам:

- УК: X:\УК*Артсофте\Юридический*отдел\Рабочие_документы\1. Артсофте Управляющая компания\1. ДОГОВОРЫ\1. РЕЕСТРЫ
- Адиджитал: X:\УК*Артсофте\Юридический*отдел\Рабочие_документы\2. Адиджитал\1. ДОГОВОРЫ\1. РЕЕСТРЫ
- Акоммерс: X:\УК*Артсофте\Юридический*отдел\Рабочие_документы\3. Акоммерс\1. ДОГОВОРЫ\1. РЕЕСТРЫ
- Бизерра: X:\УК*Артсофте\Юридический*отдел\Рабочие_документы\4. Бизерра\1. ДОГОВОРЫ\1. РЕЕСТРЫ
- Смартпейдж: X:\УК*Артсофте\Юридический*отдел\Рабочие_документы\5. Смартпейдж\1. ДОГОВОРЫ\1. РЕЕСТРЫ
- Трейдинс: X:\УК*Артсофте\Юридический*отдел\Рабочие_документы\6. Трейдинс\1. ДОГОВОРЫ\1. РЕЕСТРЫ
- Лаба: X:\УК*Артсофте\Юридический*отдел\Рабочие_документы\7. Лаба\1. Договоры\1. РЕЕСТРЫ
- Ноукодинг: X:\УК*Артсофте\Юридический*отдел\Рабочие_документы\8. Ноукодинг\1. ДОГОВОРЫ\1. РЕЕСТРЫ

- ТВ: X:\УК*Артсофте**Юридический*отдел\Рабочие_документы\9. Технологии возврата\1. ДОГОВОРЫ\1. Реестры
- ЧК: X:\УК*Артсофте**Юридический*отдел\Рабочие_документы\10. ЧК Ltd МФЦА\1. ДОГОВОРЫ\1. РЕЕСТРЫ
- ТОО: X:\УК*Артсофте**Юридический*отдел\Рабочие_документы\11. ТОО egov.kz\1. ДОГОВОРЫ\1. РЕЕСТРЫ

Подробнее про заполнение реестров написано здесь - по хоз.договорам и по основной деятельности