USB-TTL CH330N

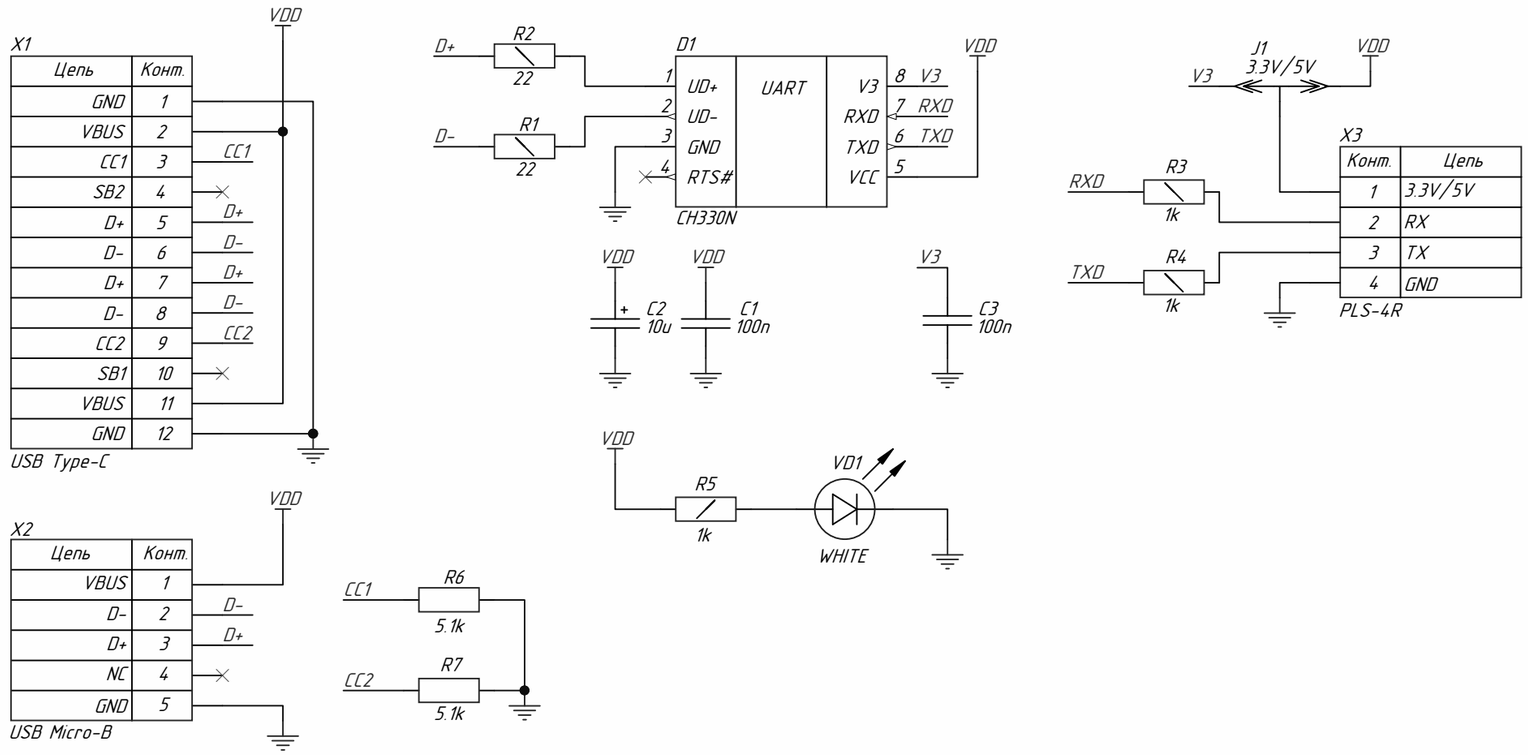

Изм	Лист	№ докум.	Подп.	Дата
Разраб.		*		
Пров.		*		
Т.контр.				
Н.контр.		Норм.Контр.		
Утв.		*		

USB-TTL CH330N

Universal USB-TTL converter
USB-C + USB-B

Литера	Масса	Масштаб
	-	-

Лист * Листов *

*

Перв. примен.

Справ. №

Дата

ПЭ:

Подп. и дата

Инв. № дубл.

Взам. инв. №

Подп. и дата

Инв. № подл.

Форма 1 ГОСТ 2.104-2006

Копировал

Формат А3