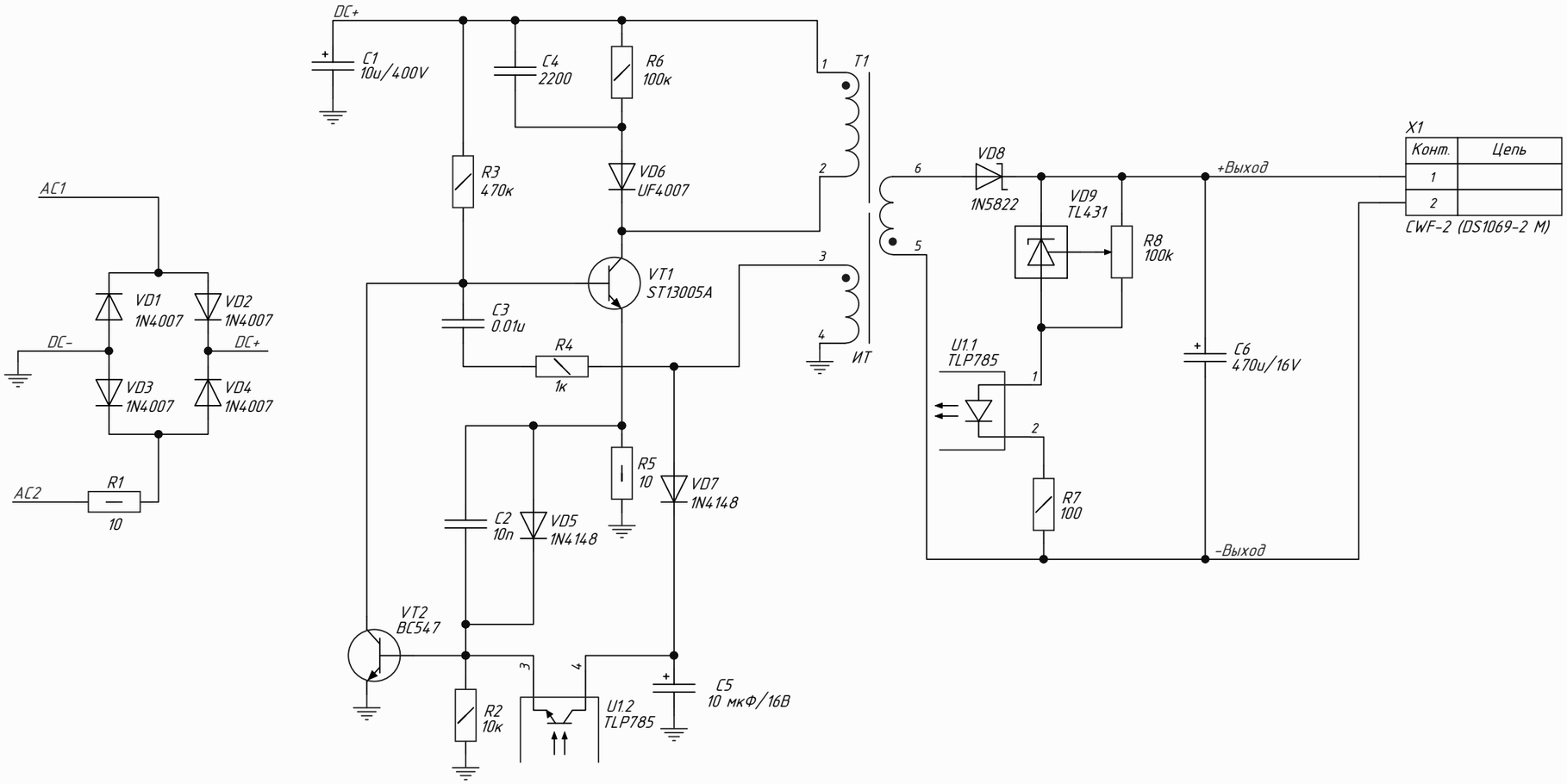

Изм	Лист	№ докум.	Подп.	Дата
Разраб.		Некто		
Пров.		*		
Т.контр.		*		
Н.контр.		*		
Утв.		*		

АБВГ.123456.001 ЭЗ

Литера	Масса	Масштаб
	-	-

Лист 1 | Листов *

*

Перв. примен.

Справ. №

Дата

ПЗ:

Подп. и дата

Инв. № дубл.

Взам. инв. №

Подп. и дата

Инв. № подл.

АБВГ.123456.001 ЭЗ

Форма 1 ГОСТ 2.104-2006

Копировал

Формат А3