Pórtico 4

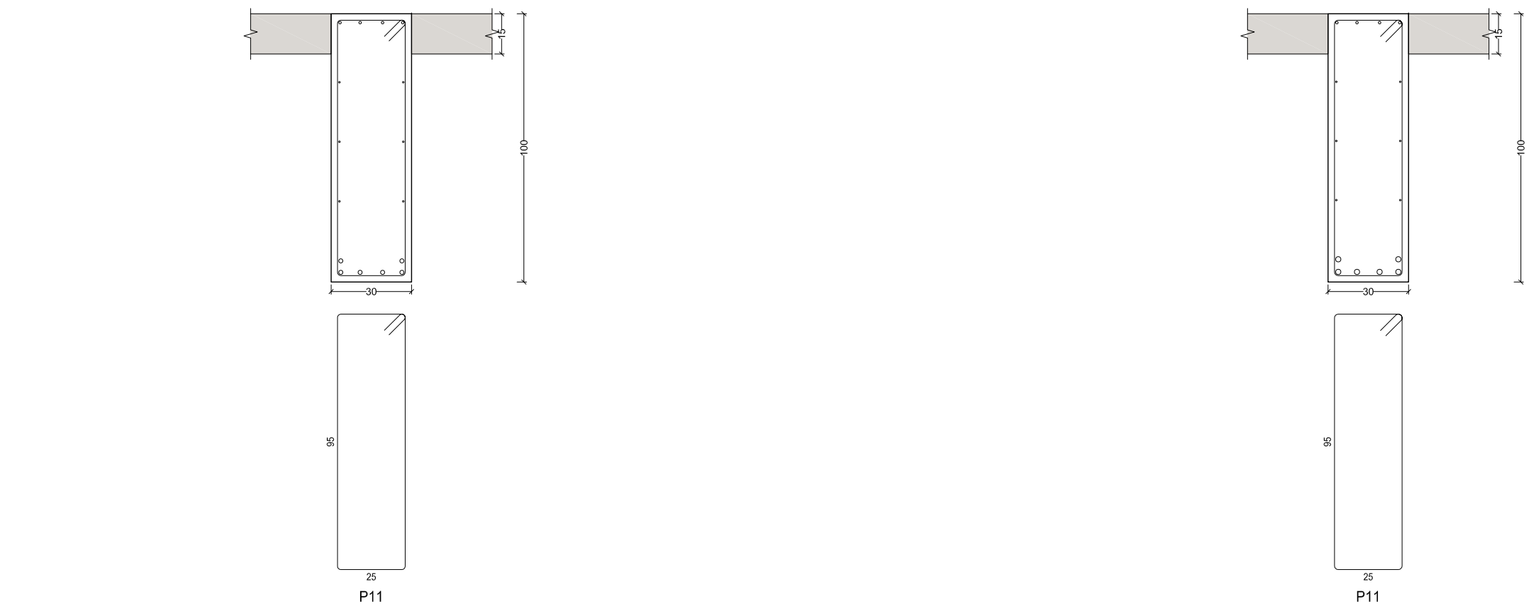

Pórtico 5

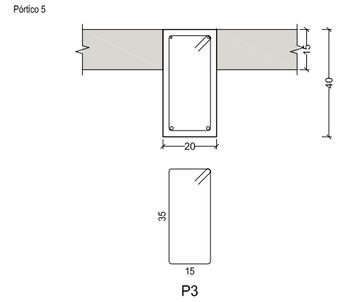

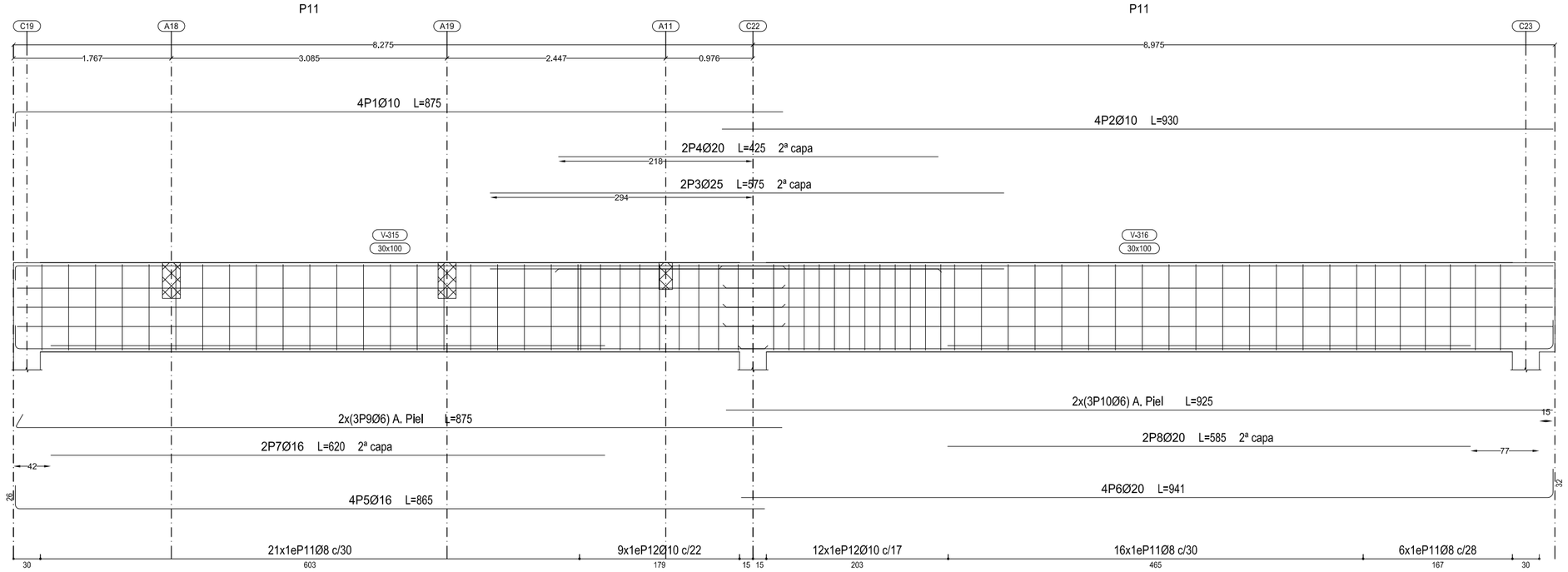

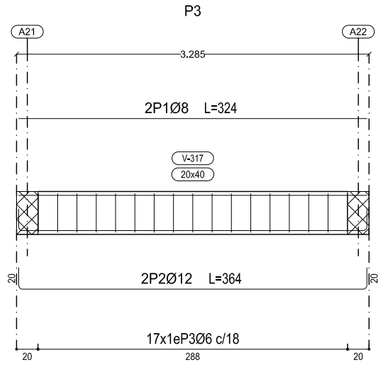

Elemento	Pos.	Diám.	No.	Esquema (cm)	Long. (cm)	Total (cm)	ADN 420 (kg)
Pórtico 4	1	Ø10	4	15 859	875	3500	21.6
	2	Ø10	4	930	930	3720	22.9
	3	Ø25	2	575	575	1150	44.3
	4	Ø20	2	425	425	850	21.0
	5	Ø16	4	26 839	865	3460	54.6
	6	Ø20	4	908 32	941	3764	92.8
	7	Ø16	2	620	620	1240	19.6
	8	Ø20	2	585	585	1170	28.9
	9	Ø6	6	42 858	875	5250	11.7
	10	Ø6	6	925	925	5550	12.3
	11	Ø8	43	95 6 25	257	11051	43.6
	12	Ø10	21	95 10 25	260	5460	33.6
					Total+10%:		447.6
Pórtico 5	1	Ø8	2	324	324	648	2.6
	2	Ø12	2	20 324 20	364	728	6.5
	3	Ø6	17	35 6 15	114	1938	4.3
					Total+10%:		14.7
Pórtico 8	1	Ø8	2	324	324	648	2.6
	2	Ø10	2	16 324 16	356	712	4.4
	3	Ø10	1	305	305	305	1.9
	4	Ø6	17	35 6 15	114	1938	4.3
					Total+10%:		14.5
Pórtico 9	1	Ø8	2	324	324	648	2.6
	2	Ø8	2	21 324 13	350	700	2.8
	3	Ø6	23	20 6 10	84	1932	4.3
					Total+10%:		10.7
					Ø6:		40.6
					Ø8:		59.7
					Ø10:		92.8
					Ø12:		7.1
					Ø16:		81.6
					Ø20:		157.0
					Ø25:		48.7
					Total:		487.5

Pórtico 8

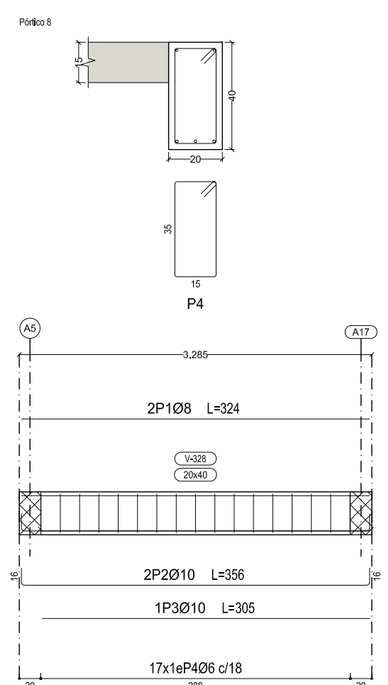

Pórtico 9

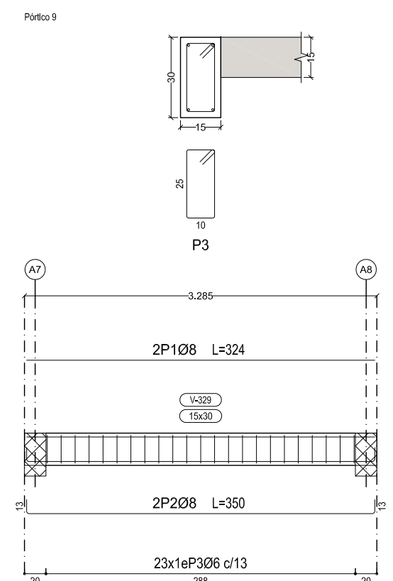

NIVEL +6.15
Despiece de vigas
Hormigón: H-30
Acero en barras: ADN 420
Acero en estribos: ADN 420
Escala pórticos 1:50
Escala secciones 1:20
Escala huecos 1:20

Estructura ELECTRONORTE	REV.:00
Ubicación: AV. DEL SEQUICENTENARIO Y COLOMBRES	Número de plano: EST-27
Propietario: ELECTRONORTE	
ARMADO VIGAS NIVEL +6.05M	Escala: VARIAS
Ing Jorge Tarantino Número de matrícula: 14.685 CPIC	Fecha: MAYO/2023