(2.4) Décryptage :
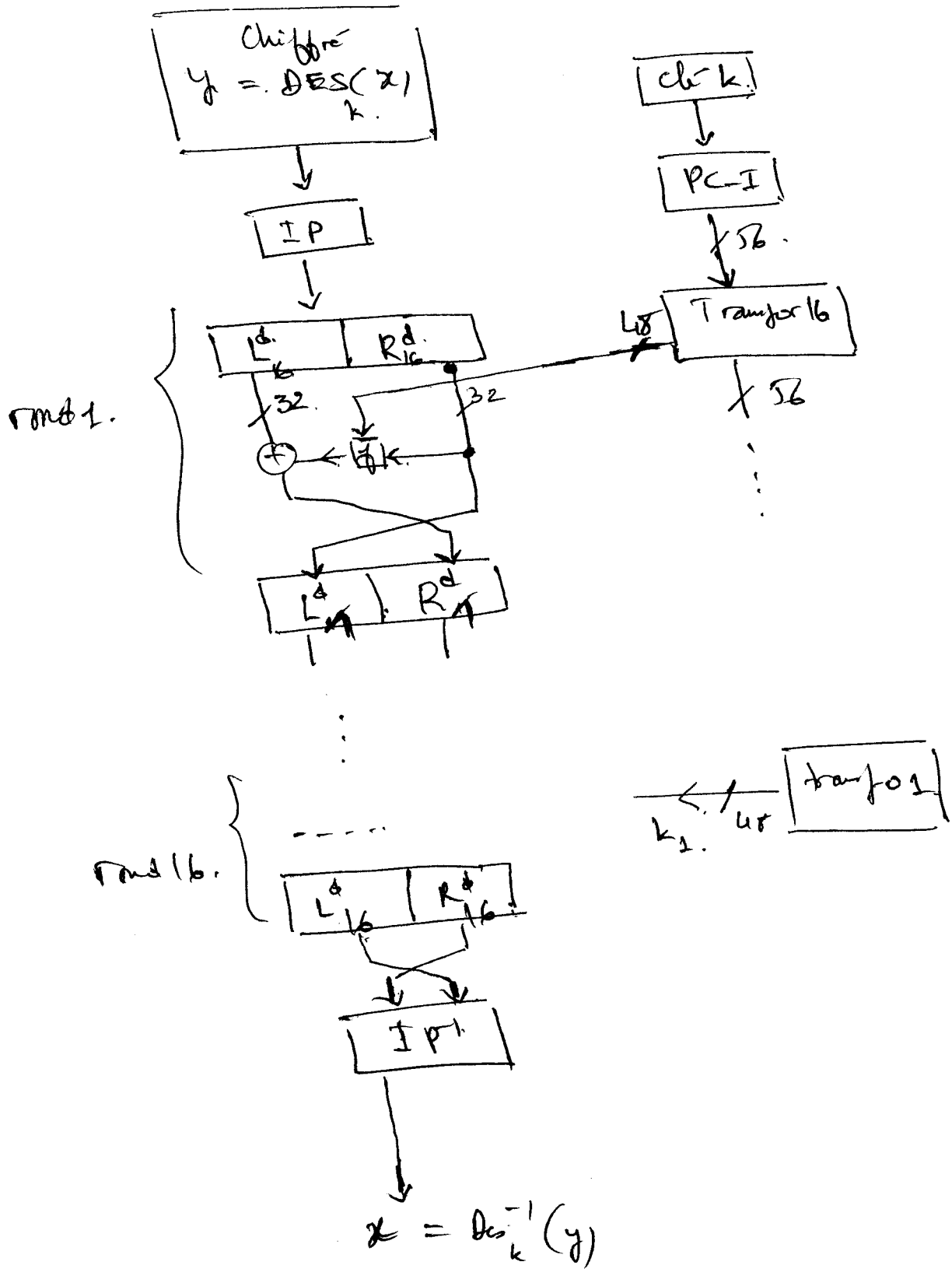
Le Decryptage se fait essentiellement comme le cryptage, basé sur le réseau de Fiestel, sauf que l'ordonnancement de clés est inversé : rnd 1, clé k_{16}.
2, clé k_{15}, etc...