Indice		Date	Objet de la modification	Nom
-A	02	05/06/2014	Ajout tolérances	L. LECOINTRE

Vue de face
Echelle : 1:1

Vue de gauche
Echelle : 1:1

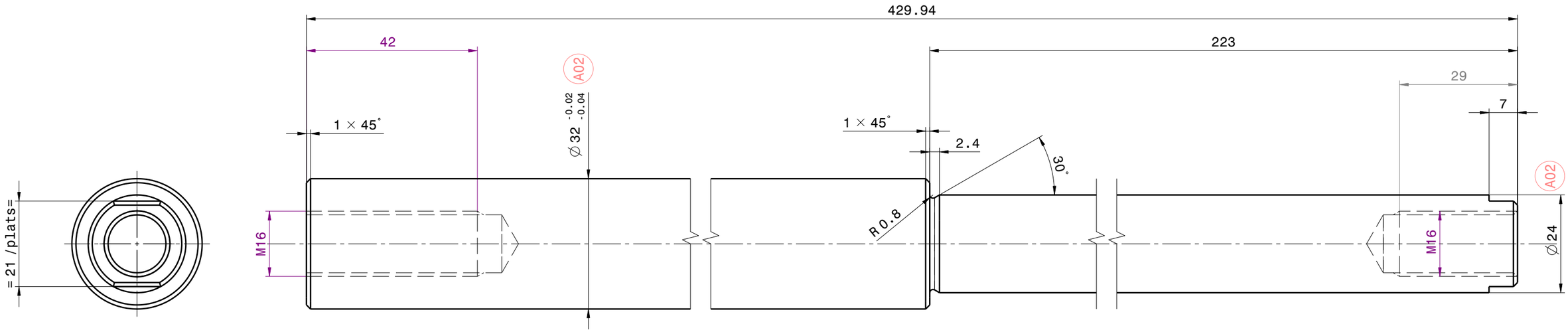

ejector
mouldno.: 4887-4
cavities: 12
material : 1.2083
HRC : 52-54
piece : 4
substitute :
20.01.15 Rim./Frey
Ablage.: Z:\Konstruktion\4887-4\4887-04-A116-00_Ermo_14027_Rep_051.pdf
3D: Z:\Konstruktion\4887-4\4887-04-A116-00_Ermo_QueueEjection

4887-04-A116-00
jobnumber : 284.093

Casser toutes les aretes sauf:
-Partie Moulante ou indication contraire
Chanfreins dessinés non cotés : Voir cotes sur DXF

Bon pour exécution

05/06/2014

Dessinateur	Détaillé par:	Tolérances Générales:	Poids:	
L. LECOINTRE	L. LECOINTRE	±0.1	2 Kg	ERMO

Nbr:	Cotes Finies		Traitement:	Tr Surf:	Rep:
4	Ø32x429.94				051

N°Planche	Designation	Cde:	Ind:	
1/1	Queue Ejection	14027	-A	02

3D 14027_-A_02_Queue_Ejection.CATPart 2D 14027_-A_02_Queue_Ejection.CATDrawing