WIFI BLE

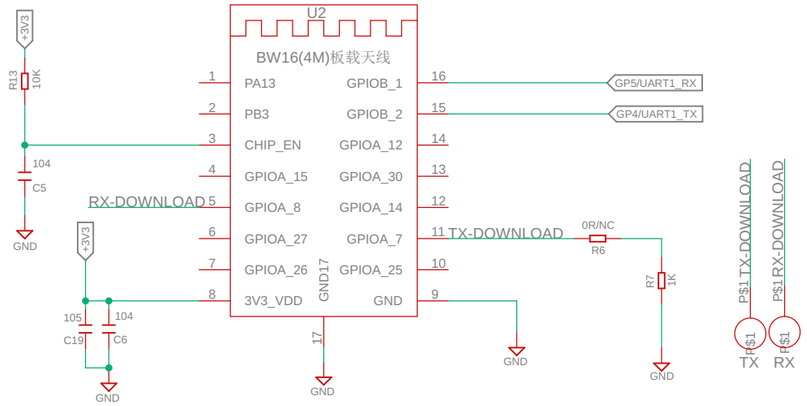

LED Indicator

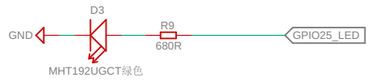

Type-C->USB

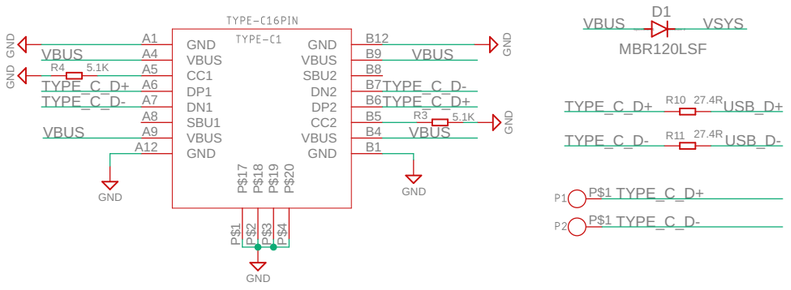

POWER

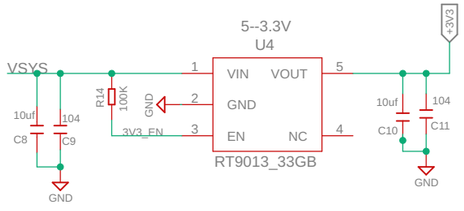

RP2350A_MCU MIN System

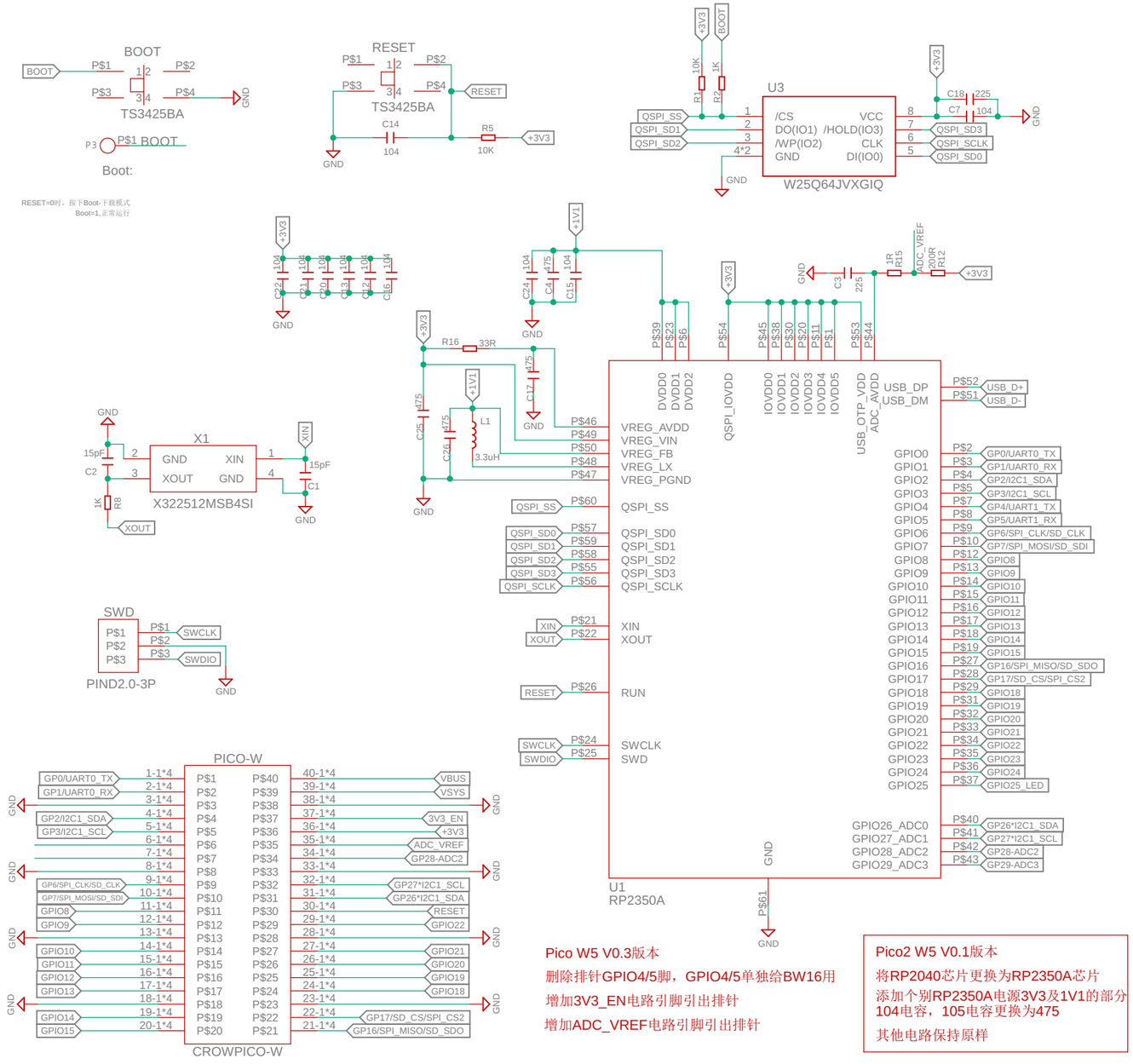

Pico W5 V0.3版本

删除排针GPIO4/5脚，GPIO4/5单独给BW16用

增加3V3_EN电路引脚引出排针

增加ADC_VREF电路引脚引出排针

Pico2 W5 V0.1版本

将RP2040芯片更换为RP2350A芯片

添加个别RP2350A电源3V3及1V1的部分104电容，105电容更换为475

其他电路保持原样

	Pico2 W5_V1.0_20240830
	2024/9/3 9:27
	Sheet: 1/1