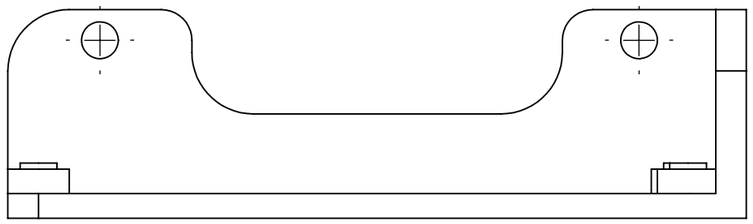

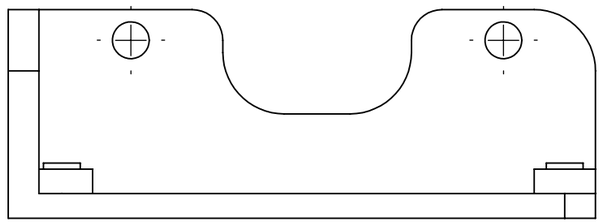

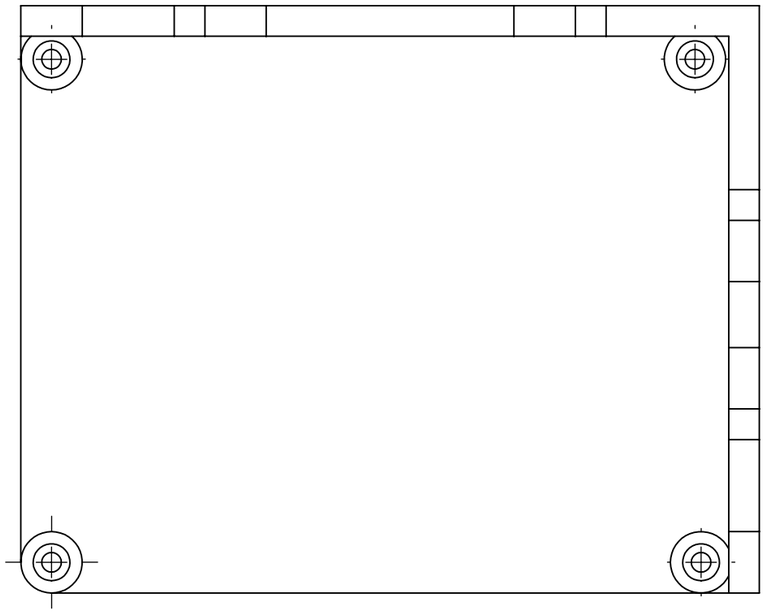

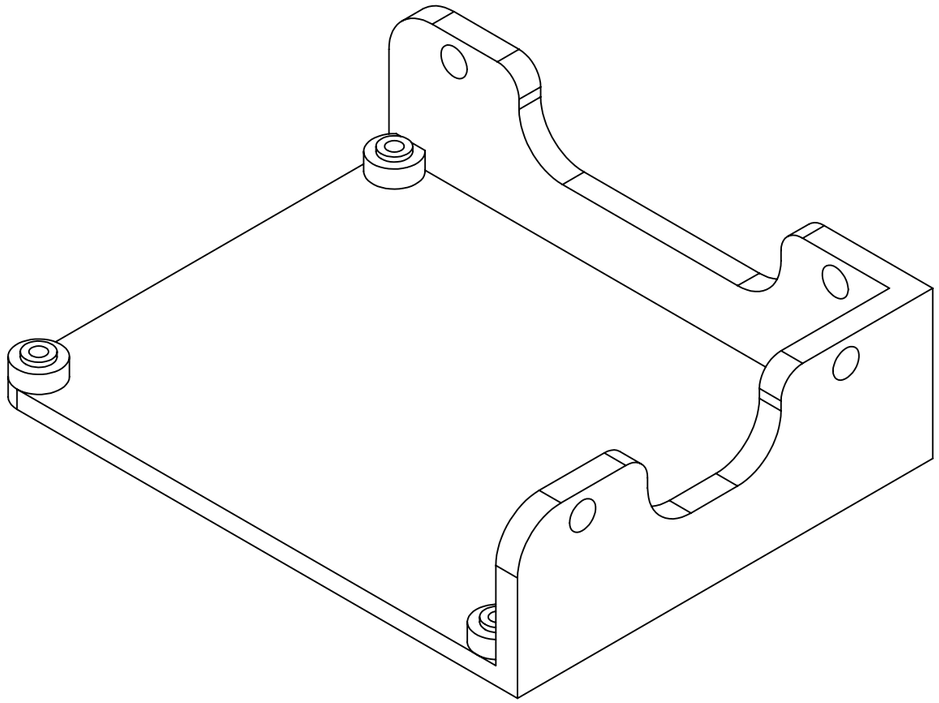

SE NÃO ESPECIFICADO: DIMENSÕES EM MILÍMETROS ACABAM. SUPERFÍCIE: TOLERÂNCIAS: LINEAR: ANGULAR:		ACABAMENTO:			REBARBAR E QUEBRAR ARESTAS AGUDAS	NÃO MUDAR ESCALA DO DESENHO	REVISÃO
	NOME	ASSINATURA	DATA			TÍTULO:	
DESEN.							
VERIF.							
APROV.							
MANUF.							
QUALID.				MATERIAL:		DES. Nº suporte arduino	A3
				PESO:		ESCALA:1:1	FOLHA 1 DE 1