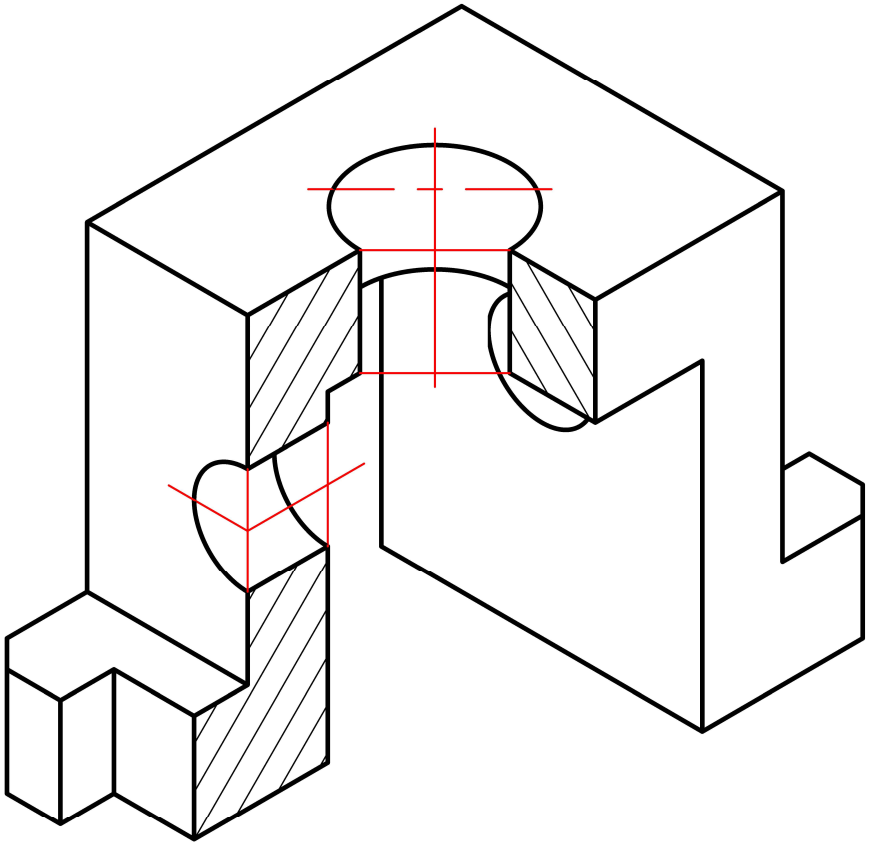

Изм	Лист	N°докум.	Подп.	Дата	ГУИР.ИКГ002.001		
Разраб.		Веркович			Корпус	Лит.	Масса	Масштаб
Пров.		Меркулов						
Т.контр.						Лист 2	Листов 2
						Гр.221703	
Н.контр.							
Утв.							

Подп. и дата

Инв. N° дубл.

Взам. инв. N°

Подп. и дата

Инв. N° подл.

Копировал

Формат А4