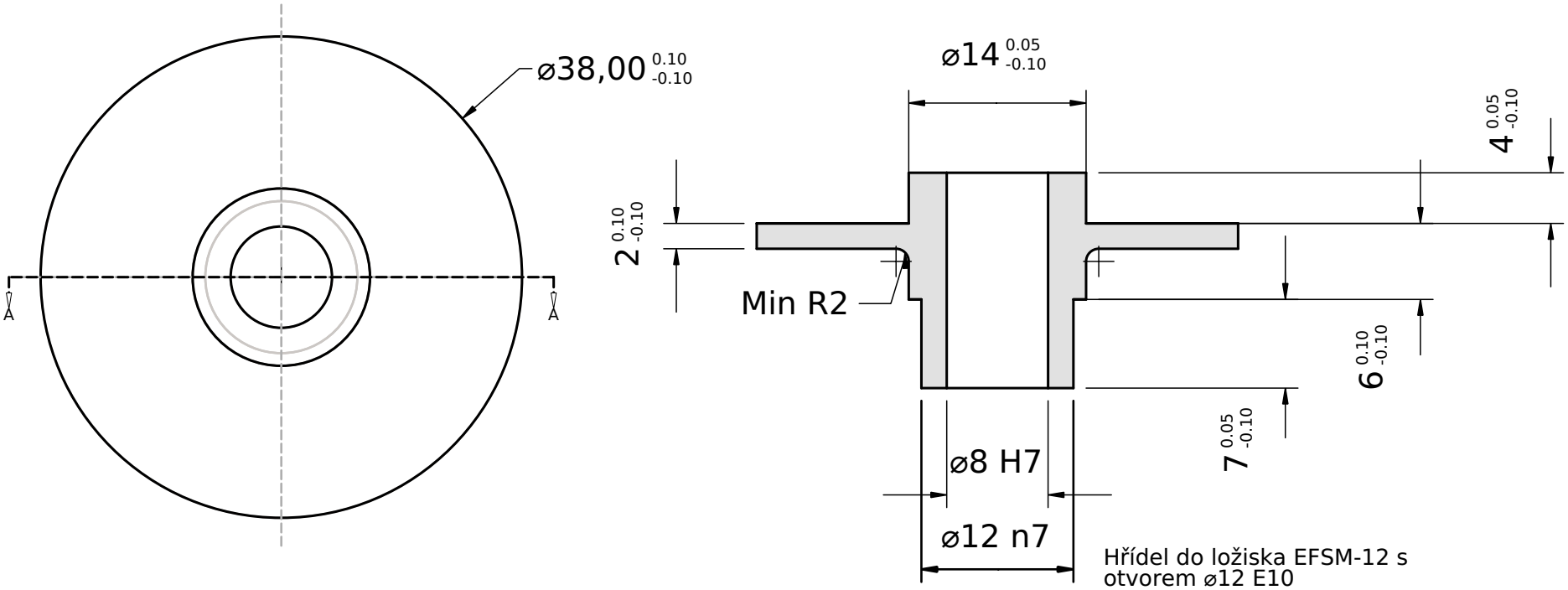

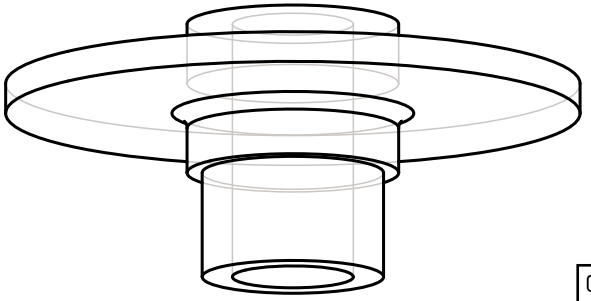

Created by:	Title:	Size:	Sheet:	Scale:
Roman Dvořák	666_1265	A4	1 / 1	2 : 1

Supplementary information:
Distanční kružek pod placku rotorové hlavy
Tyč kruhová EN AW 7075 (popřípadě EN AW 6082)
neoznačené hrany srazit 0,2 x 45°

Part number: 666_1265
Drawing no.:

Date: 25/08/2019

Revision: REV A