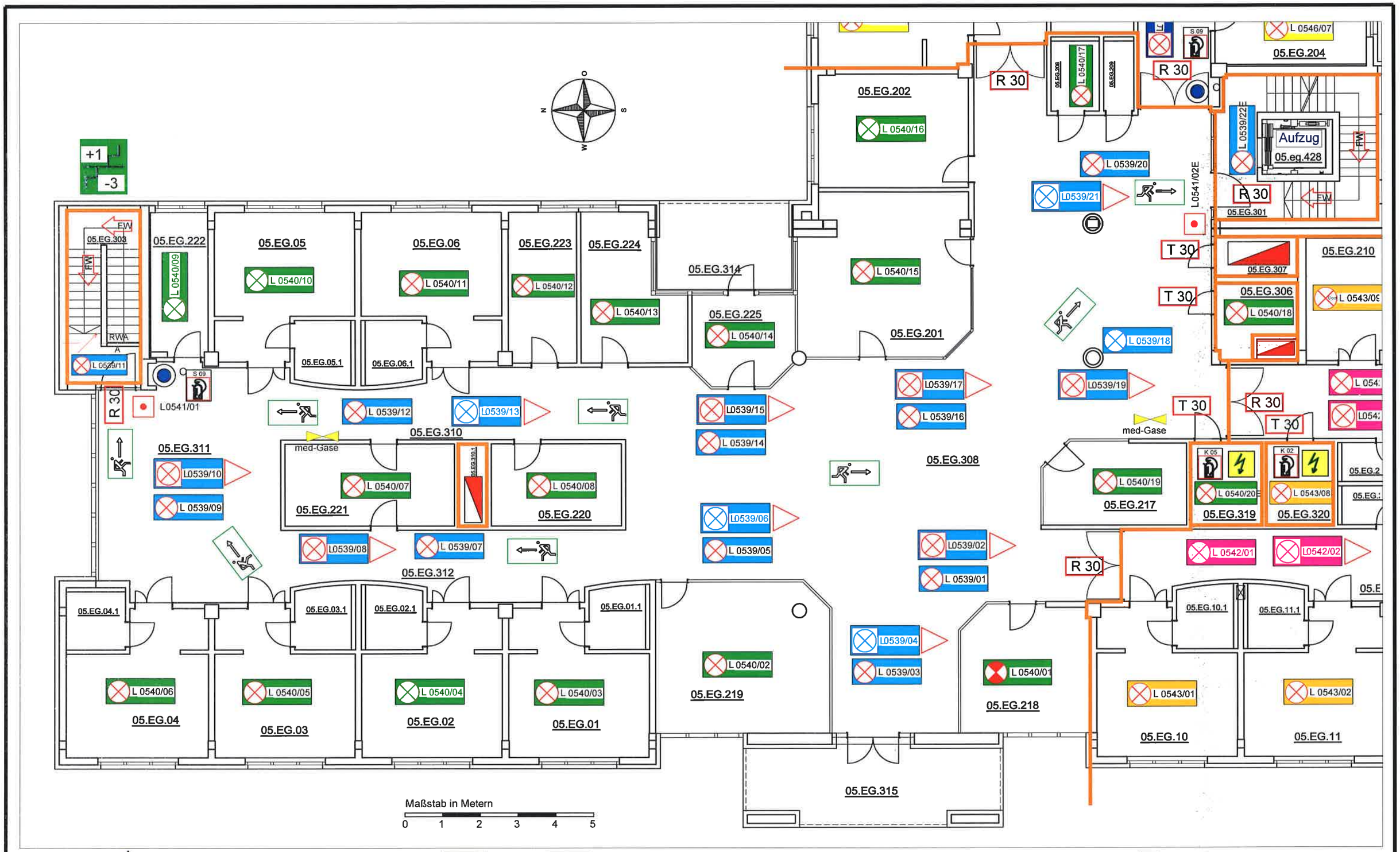

LEGENDE:

- Achtung G-Gas,C-Chemie,
- Fluchtweg
- Feuerwehrzugang
- Notausgang
- E-Verteiler
- Wandhydrant
- Hauptabsperrvorrichtung (Wasser)
- Trockensteigleitung
- Überflurhydrant
- Optischer Melder Decke
- Optischer Melder Zwischendecke
- Thermischer Melder Decke
- Thermischer Melder Zwischendecke
- Optischer Melder Zwischenboden
- Druckknopfmelder
- Indikator
- Meldebaustein MS8
- Rauchabzug
- Brandwiderstandsklasse
- Beständigkeit
- Treppenhausgeschoss
- Feuerlöscher
- Brandabschnitt
- Brandbrücke
- Schacht

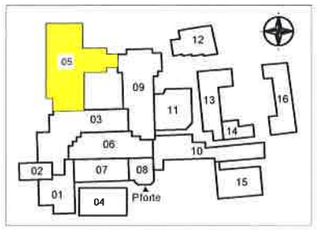

A.ö. Krankenhaus St.Josef Braunau GmbH
Ringstraße 60
A-5280 Braunau/Inn
Telefon: +43-7722-804

BRANDSCHUTZPLAN

Bau 05.eg.nord Psy - Station

Plan Nr.:	0509	EDV Nr.:	b05.eg.nord_br1
Bearbeiter:	Zeilinger Josef	Datum:	25.01.2006

Ort/Geschoß

Bau 05.eg.nord 1/3