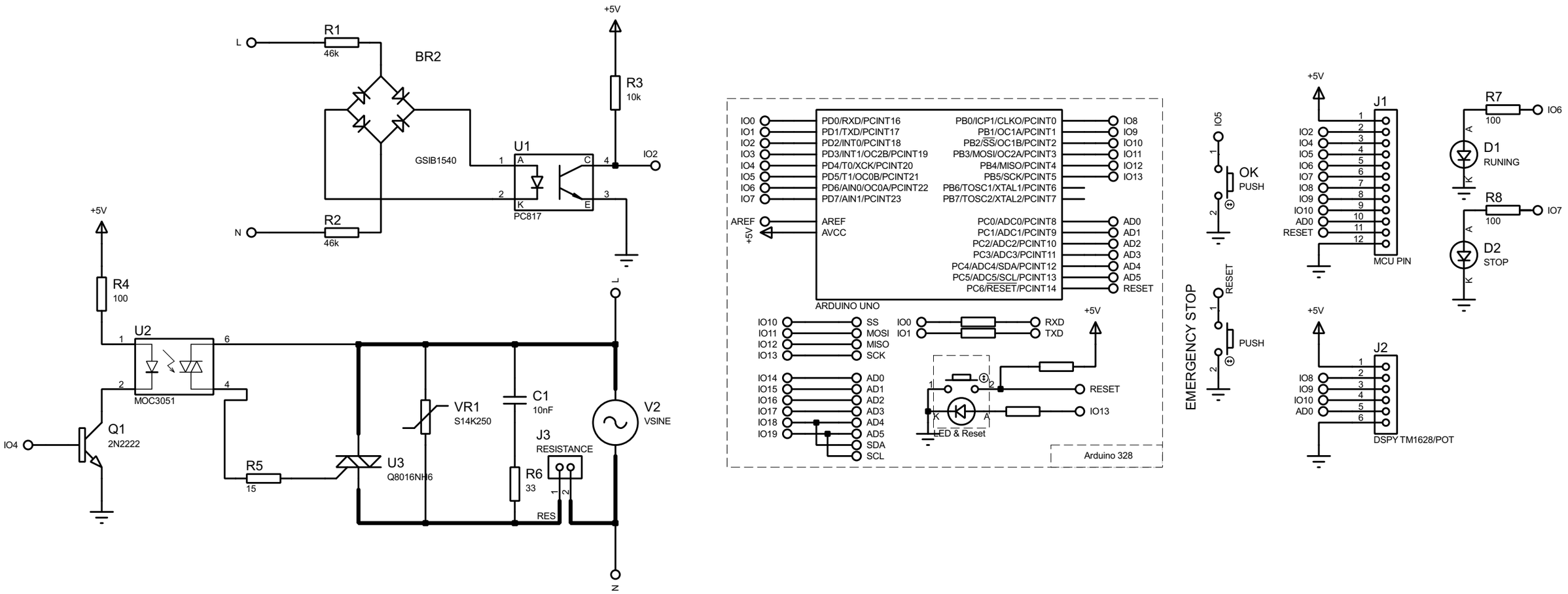

ELVIS ANSIMA	
AC POWER DIMMER	
V000	***18/10/2018***