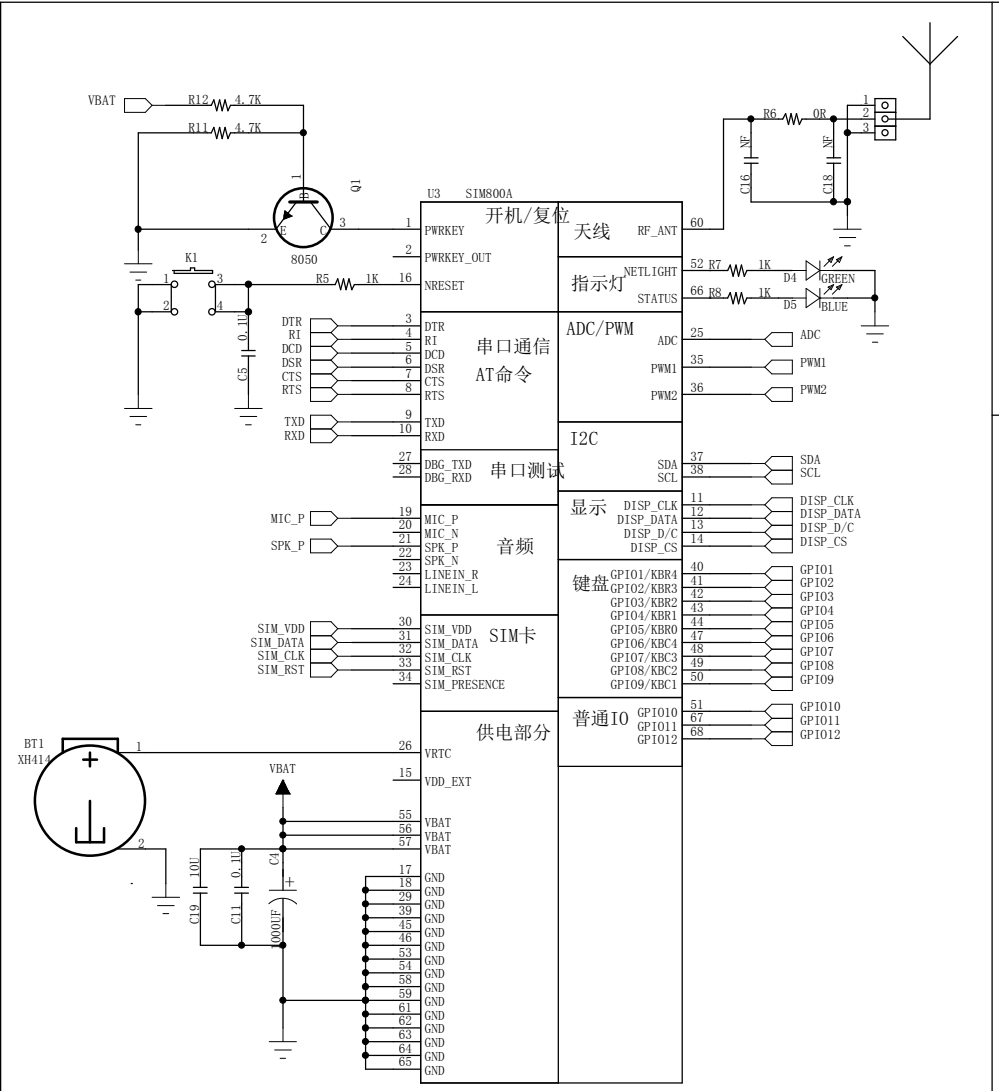

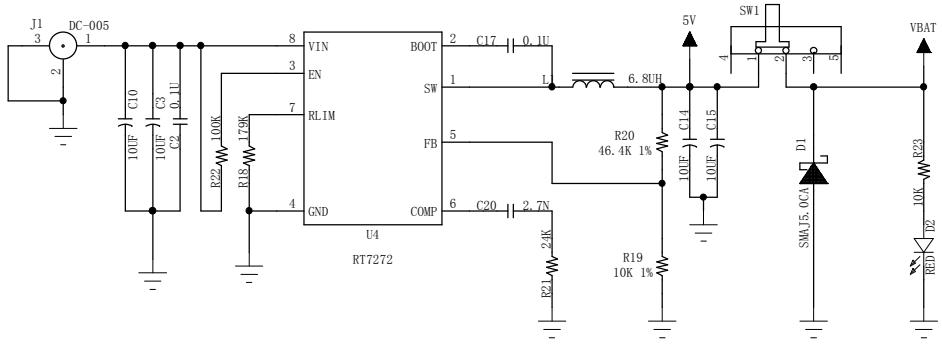

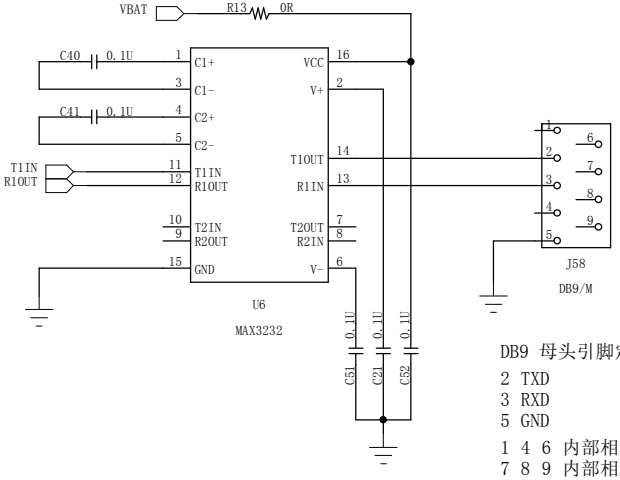

DB9 母头引脚定义

2 TXD
3 RXD
5 GND

1 4 6 内部相连
7 8 9 内部相连

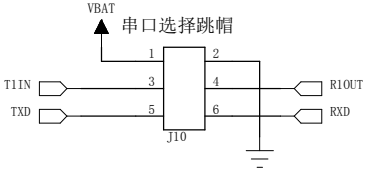

使用板载的232串口时
3 5 短接 4 6 短接

引出GPIO

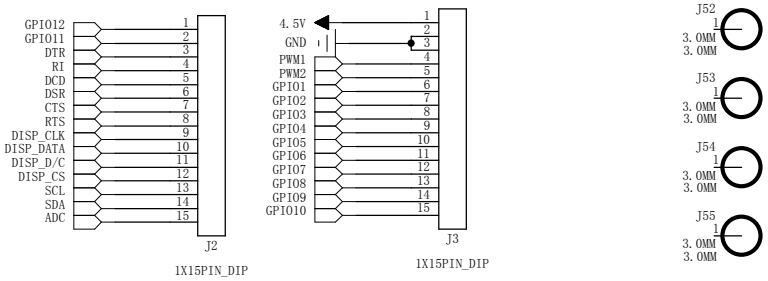

SIM卡座

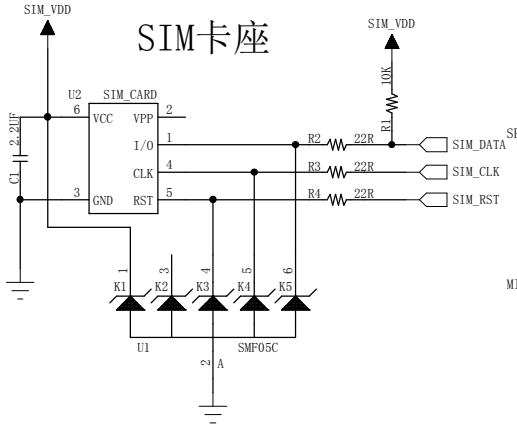
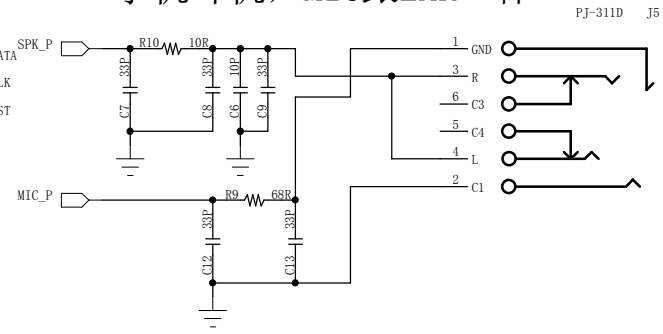
手机耳机，MIC跟EAR一体