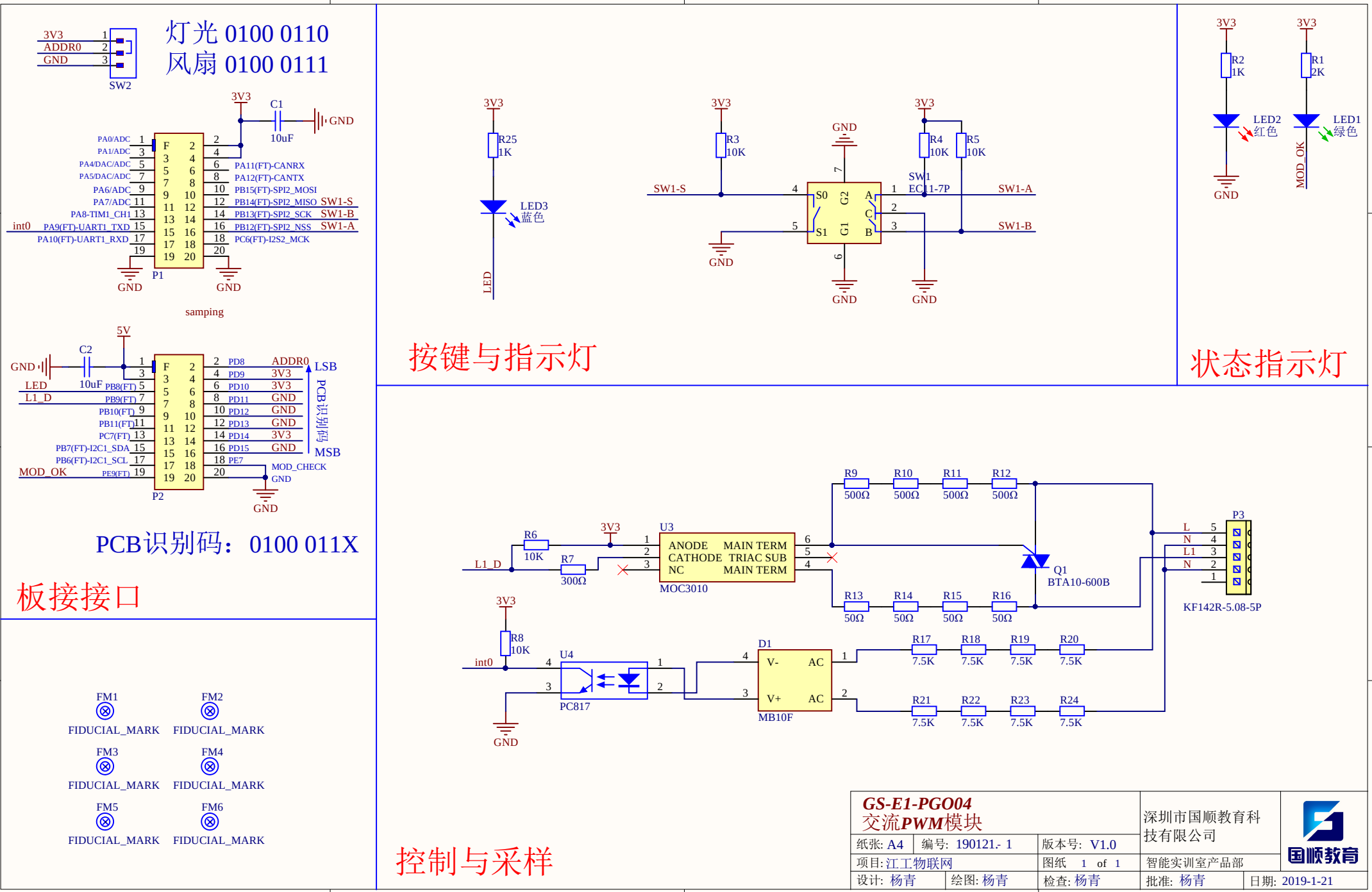
灯光 0100 0110
风扇 0100 0111
SW2
3V3
ADDR0
GND
C1
10uF
P1
samping
PA0/ADC
PA1/ADC
PA4/DAC/ADC
PA5/DAC/ADC
PA6/ADC
PA7/ADC
PA8-TIM1_CH1
PA9(FT)-UART1_TXD
PA10(FT)-UART1_RXD
PA11(FT)-CANRX
PA12(FT)-CANTX
PB15(FT)-SPI2_MOSI
PB14(FT)-SPI2_MISO
PB13(FT)-SPI2_SCK
PB12(FT)-SPI2_NSS
PC6(FT)-I2S2_MCK
int0
SW1-S
SW1-B
SW1-A
5V
C2
10uF
LED
L1_D
MOD_OK
P2
PD8
PD9
PD10
PD11
PD12
PD13
PD14
PD15
PE7
PB8(FT)
PB9(FT)
PB10(FT)
PB11(FT)
PC7(FT)
PB7(FT)-I2C1_SDA
PB6(FT)-I2C1_SCL
PE9(FT)
LSB
MSB
PCB识别码
MOD_CHECK
PCB识别码：0100 011X
板接接口
FM1
FM2
FM3
FM4
FM5
FM6
FIDUCIAL_MARK
R25
1K
LED3
蓝色
R3
10K
R4
10K
R5
10K
SW1
EC11-7P
S0
S1
G1
G2
A
B
C
按键与指示灯
R2
1K
R1
2K
LED2
红色
LED1
绿色
状态指示灯
R6
10K
R7
300Ω
U3
ANODE
CATHODE
NC
MAIN TERM
TRIAC SUB
MOC3010
R9
R10
R11
R12
500Ω
R13
R14
R15
R16
50Ω
Q1
BTA10-600B
P3
L
N
KF142R-5.08-5P
R8
10K
U4
PC817
D1
V-
V+
AC
MB10F
R17
R18
R19
R20
R21
R22
R23
R24
7.5K
控制与采样
GS-E1-PGO04
交流PWM模块
深圳市国顺教育科技有限公司
纸张: A4
编号: 190121.- 1
版本号: V1.0
项目: 江工物联网
图纸 1 of 1
智能实训室产品部
设计: 杨青
绘图: 杨青
检查: 杨青
批准: 杨青
日期: 2019-1-21
国顺教育