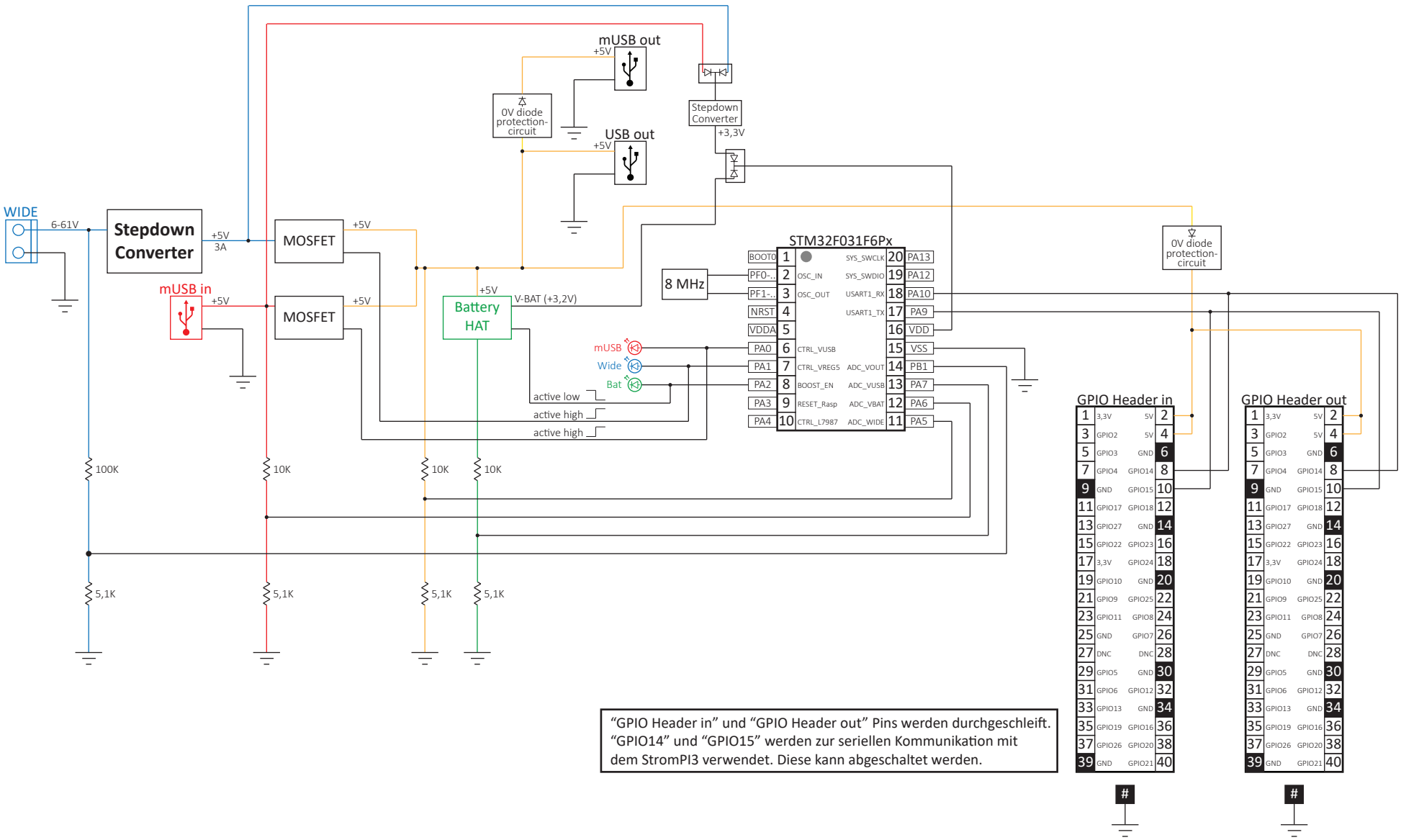

“GPIO Header in” und “GPIO Header out” Pins werden durchgeschleift. “GPIO14” und “GPIO15” werden zur seriellen Kommunikation mit dem StromPI3 verwendet. Diese kann abgeschaltet werden.