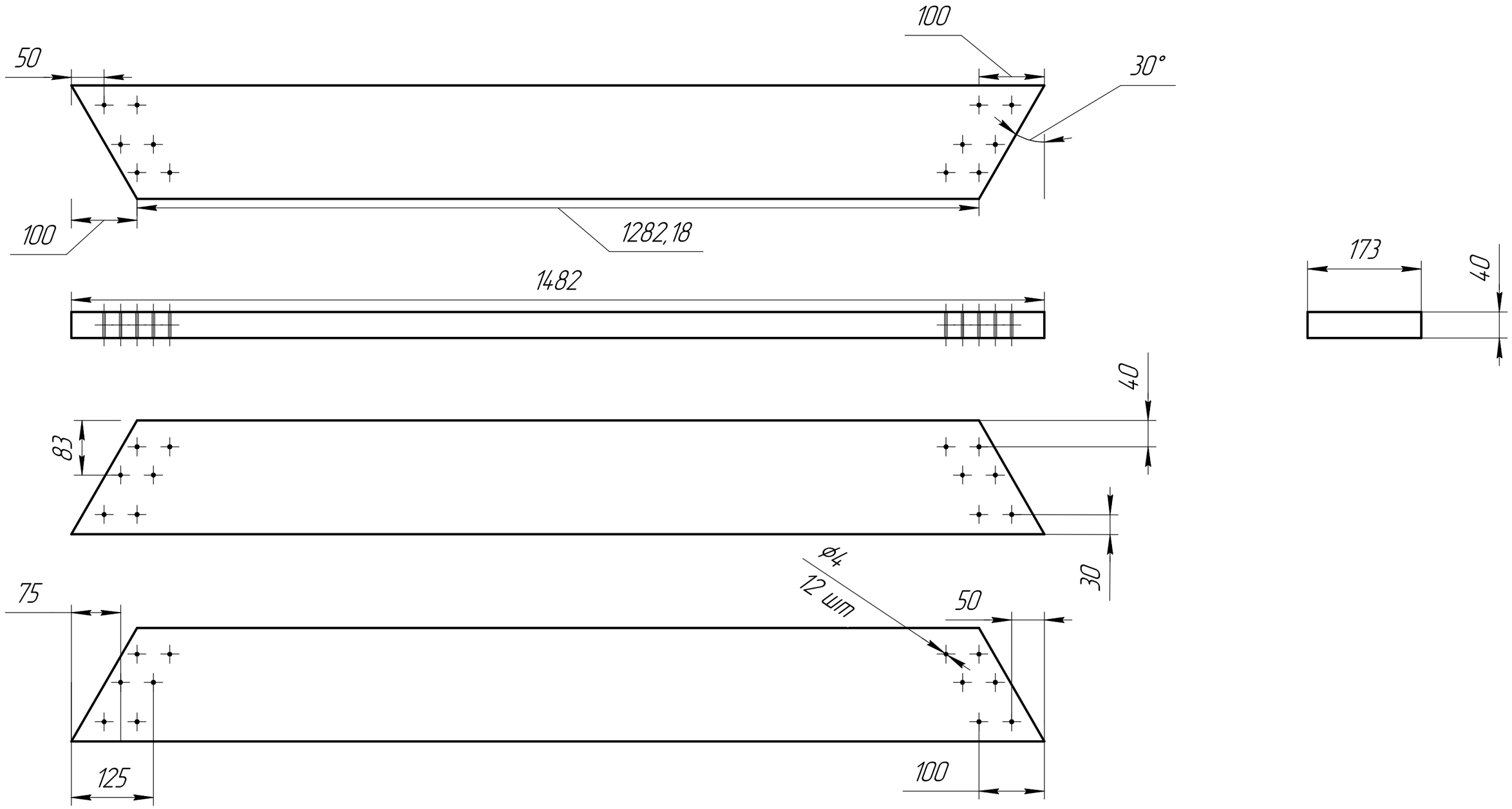

Изм.	Лист	№ докум.	Подп.	Дата	П8.21932.001-2		
Разраб.		Емельянов А.А.		22.12.2023	Доска боковая	Лит.	Масса: 10 / Масштаб: 1:6
Пров.						Лист	Листов 1
Т.контр.							
Н.контр.							
Утв.							

Перв. примен. | Справ. № | Подп. и дата | Инв. № дубл. | Взам. инв. № | Подп. и дата | Инв. № подл.

КОМПАС-3D v21 Учебная версия © 2022 ООО "АСКОН-Системы проектирования", Россия. Все права защищены.

Не для коммерческого использования

Копировал

Формат А3