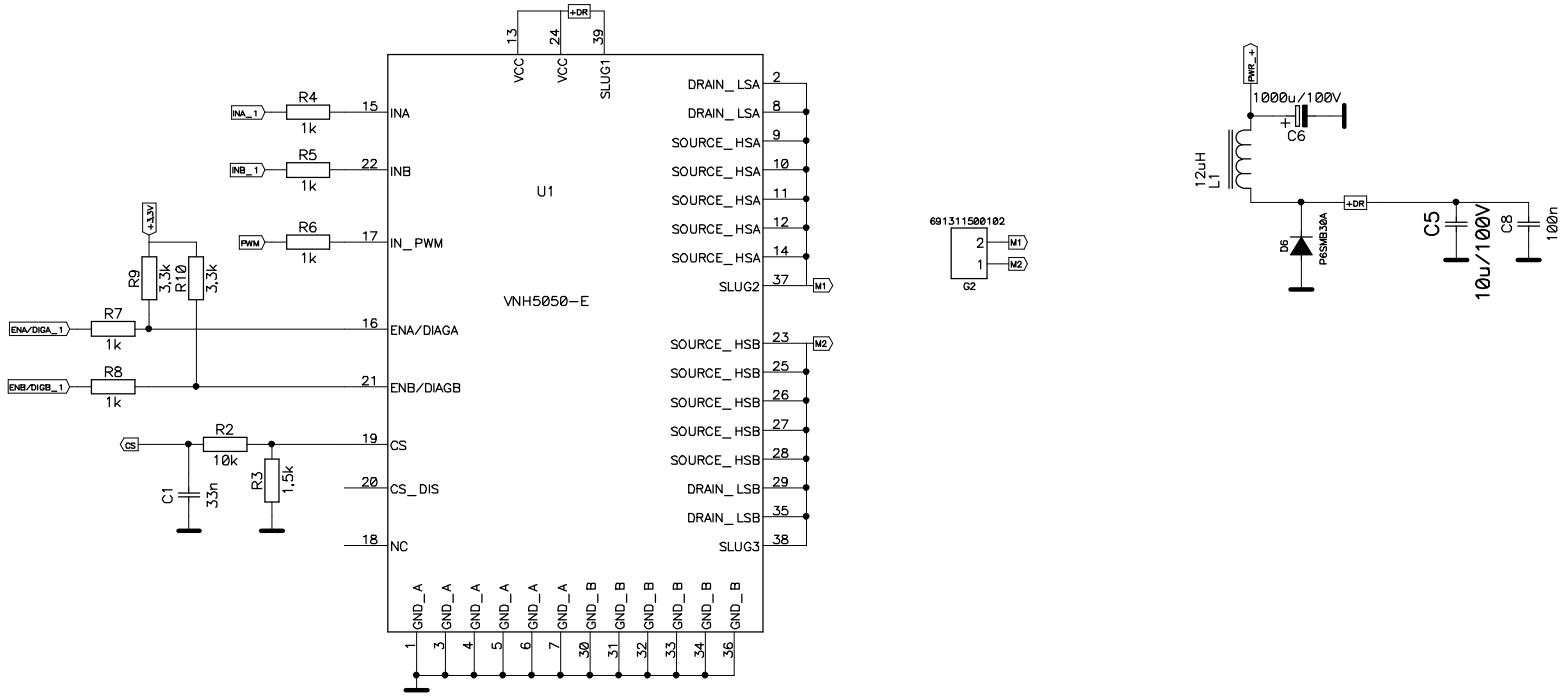

Opracowal: A.Rudnicki	Sprawdzil: A.Rudnicki	Zatwierdzil: A.Rudnicki
Data: 18.03.2005	Data: 18.03.2005	Data: 18.03.2005
Podpis:	Podpis:	Podpis:
Elektronik Art S. C. ul. Niemcewicza 24 20-359 Lublin		
Title		
Size B	Document Number	
Data: 18.03.2005	Sheet 1 of 2	