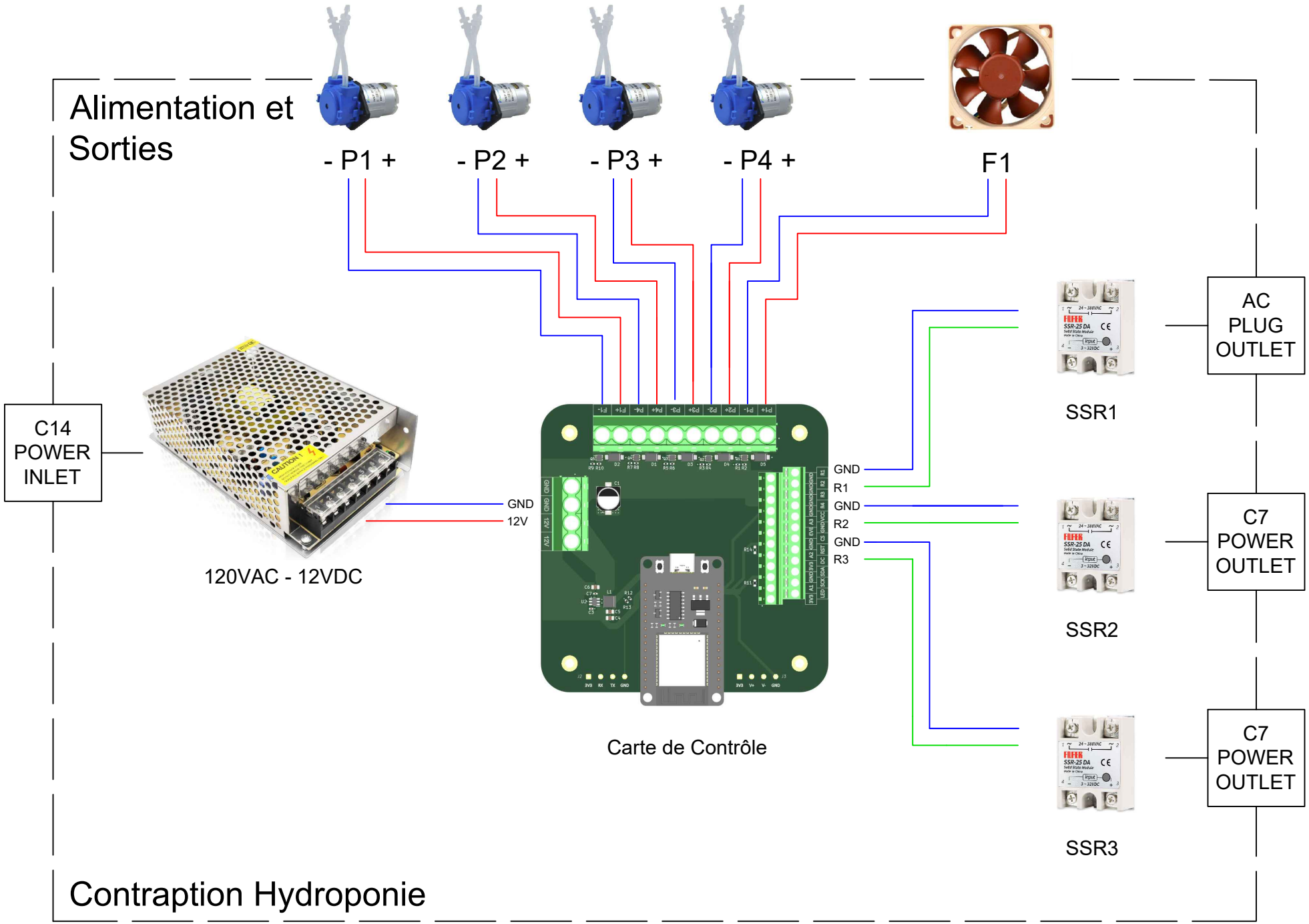
Alimentation et Sorties
- P1 +
- P2 +
- P3 +
- P4 +
F1
C14 POWER INLET
120VAC - 12VDC
GND
12V
Carte de Contrôle
GND
R1
GND
R2
GND
R3
SSR1
SSR2
SSR3
AC PLUG OUTLET
C7 POWER OUTLET
C7 POWER OUTLET
Contraption Hydroponie