BIELA ECUADOR

Mantenimiento

OPL-PACK-INSPECTOR BOTELLAS VACIAS
Limpieza-ajuste e inspección- lubricación
LIMPIEZA

Autónomo

Lubricación diaria

Lubricación semanal

Lubricación quincenal

Lubricación mensual

BIELA ECUADOR	**OPL – LECCION DE UN PUNTO**	BIELA ECUADOR
Revisión: 1	**MANTENIMIENTO AUTONOMO**	Condición Básica
Objetivo: Identificar los puntos de limpieza del INSPECTOR y aprender el procedimiento de las actividades		
Código: OPL-PACK-IBV-01	**LIMPIEZA CAJA DE LAMPARA INSP PARED 1 - 2**	**No. 1**

Frecuencia: ***DIARIA***

Materiales: Paño seco

PARED 1
Entrada

PARED 2
Salida

TRABAJOS A EJECUTAR

1. Realizar el trabajo con el equipo apagado
2. Abrir la caja de la lámpara de inspección de pared
3. Limpiar con un paño seco la superficie del vidrio y revisar que se encuentre en buen estado
4. Notificar en caso de encontrar novedades

BIELA ECUADOR	**OPL – LECCION DE UN PUNTO**	BIELA ECUADOR
Revisión: 1	**MANTENIMIENTO AUTONOMO**	Condición Básica
Objetivo: Identificar los puntos de limpieza del INSPECTOR y aprender el procedimiento de las actividades		
Código: OPL-PACK-IBV-02	**LIMPIEZA DE CAMARAS DE INSPECCION BOCA**	**No. 1**

Frecuencia: DIARIA

Materiales: Paño seco

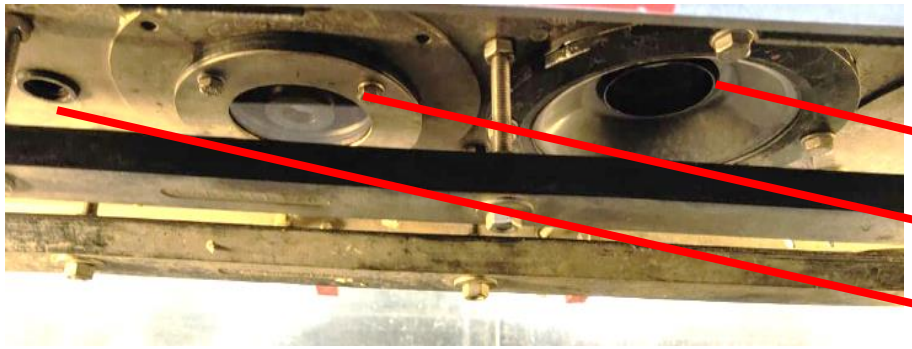

TRABAJOS A EJECUTAR

1. Realizar el trabajo con el equipo apagado
2. Abra las puertas de protección del equipo y con un trapo seco limpie los sensores
3. Verificar posicionamiento/fijación para asegurar correcto funcionamiento

BIELA ECUADOR	**OPL – LECCION DE UN PUNTO**	BIELA ECUADOR
Revisión: 1	**MANTENIMIENTO AUTONOMO**	Condición Básica
Objetivo: Identificar los puntos de limpieza del pasteurizador y aprender el procedimiento de las actividades		
Código: OPL-PACK-PZ-03	**ESPEJOS DE REFLEXION INSPECCION PARED**	**No. 1**

Frecuencia:
DIARIA

Materiales: Paño seco

PARED 1
ENTRADA

PARED 2
SALIDA

TRABAJOS A EJECUTAR

1. Realice el trabajo con el equipo apagado
2. Limpie los espejos de reflexión de la inspección de pared con un paño seco
3. Asegurarse que no quede alguna mancha en el espejo puesto que interfiere en la inspección de botellas
4. Reportar en caso de encontrar novedades

BIELA ECUADOR	OPL – LECCION DE UN PUNTO	BIELA ECUADOR
Revisión: 1	**MANTENIMIENTO AUTONOMO**	Condición Básica
Objetivo: Identificar los puntos de limpieza del pasteurizador y aprender el procedimiento de las actividades		
Código: OPL-PACK-PZ-08	**LIMPIEZA DEL DISPOSITIVO SOPLADOR DE FONDO**	**No. 1**

Frecuencia:
DIARIA

Materiales:
Paño húmedo

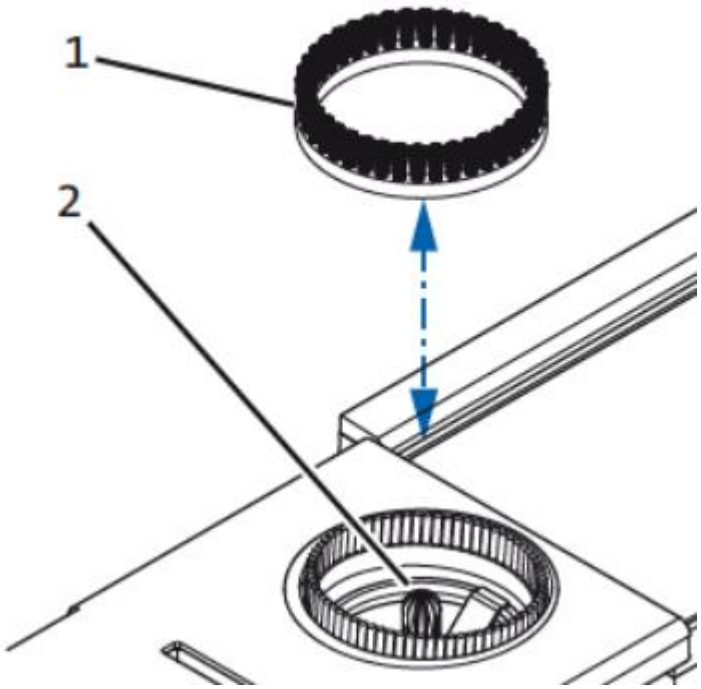

1. Cepillo
2. Base blower

TRABAJOS A EJECUTAR

1. Realizar el trabajo con el equipo apagado
2. Retirar el cepillo de la base del blower
3. Remojar el cepillo soplador de fondo con agua, de preferencia tibia, y con la ayuda de un cepillo de cerdas suaves retirar la suciedad que se encuentra en los alrededores del dispositivo
4. Dejar secar al ambiente y colocar en la base del blower
5. Reportar si existen novedades

BIELA ECUADOR	**OPL – LECCION DE UN PUNTO**	BIELA ECUADOR
Revisión: 1	**MANTENIMIENTO AUTONOMO**	Condición Básica
Objetivo: Identificar los puntos de limpieza del pasteurizador y aprender el procedimiento de las actividades		
Código: OPL-PACK-PZ-08	**TAPA DE VIDRIO PROTECTOR**	**No. 1**

Frecuencia:
DIARIA

Materiales: Paño húmedo

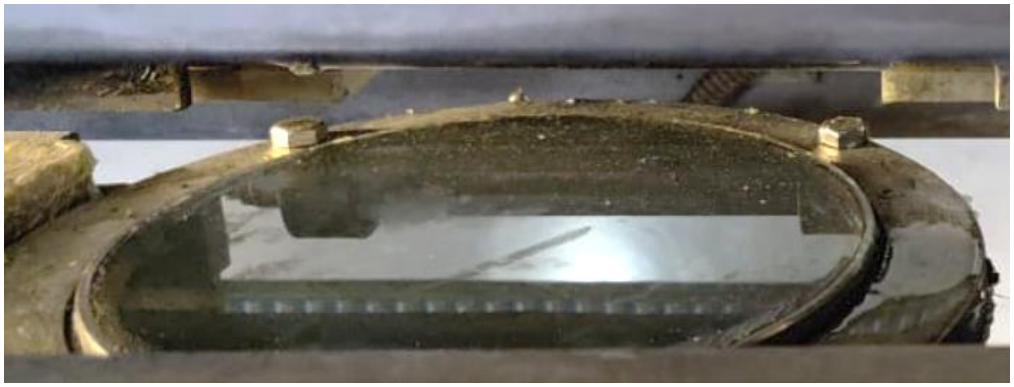

TRABAJOS A EJECUTAR

1.- Limpiar ambos lados de la tapa de vidrio protector de la caja de lámpara. Para poder limpiar la superficie inferior del vidrio protector es necesario retirar los tornillos.

*En caso de que el vidrio se encuentre muy sucio, limpiarlo en agua tibia

*Recambiar el vidrio si está rayado o tiene fisuras

BIELA ECUADOR	**OPL – LECCION DE UN PUNTO**	BIELA ECUADOR
Revisión: 1	**MANTENIMIENTO AUTONOMO**	Condición Básica
Objetivo: Identificar los puntos de limpieza del pasteurizador y aprender el procedimiento de las actividades		
Código: OPL-PACK-PZ-08	**LIMPIEZA DE BARRERAS DE LUZ Y REFLECTORES**	**No. 1**

Frecuencia:
DIARIA

Materiales: Paño seco

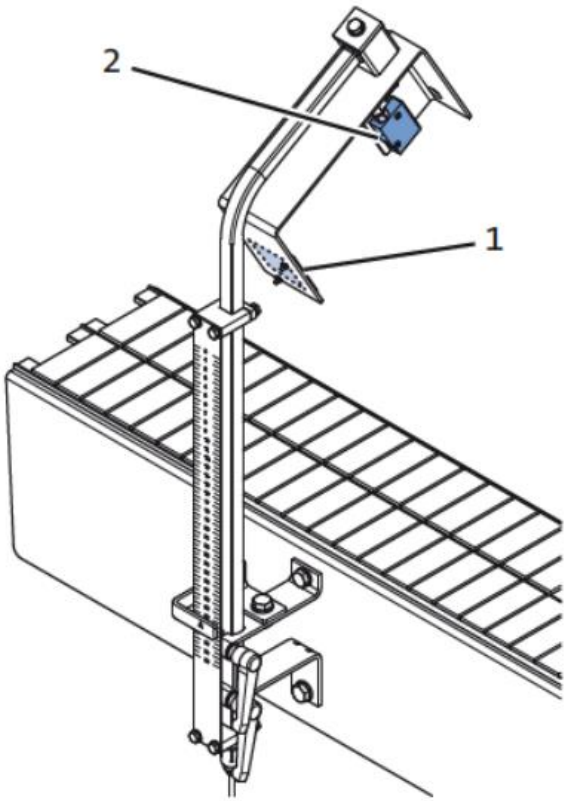

1. Reflector
2. Sensor PE

TRABAJOS A EJECUTAR

Verificar que el accionamiento de las barreras de luz y reflectores estén funcionando y que las conexiones se encuentren en buen estado

Se prueban **antes y durante** producción para verificar que no exista suciedad y cumplan su función. Pasar un paño seco y quitar cualquier suciedad.

En caso de que se active incorrectamente, notificar novedad