ESTÁNDAR LIMPIEZA
CERRADORA K8262LA

Identificación			
Tipo de estándar:	☑ Limpieza	☐ Inspección	☐ Ajuste
Cargo responsable:			

Condiciones generales	Herramientas, insumos, elementos, EPPs a utilizar
	Paños suaves que no suelten pelusa, aire, agua, alcohol, cepillo, jabón suave, detergente neutro.

Riesgos SST	Riesgos Calidad	Riesgos Ambientales	Documentos asociados
			NA

Simbología y advertencias de Riesgos y Controles

Evitar la reconexión del suministro de energía y fluidos de la maquina (LOTO)
Riesgo de deslizamiento
Riesgo de atrapamiento
Superficies calientes
Gafas de Seguridad
Guantes de Seguridad
calzado de seguridad
Protección auditiva
Ropa de protección
Protección respiratoria
Delantal

Descripción de Tareas

Ubicación	Componente	Estado de equipo		Tarea	Descripción tarea	Riesgos	Controles	Duración	Frecuencia	Responsable
		On	OFF							
Cerradora	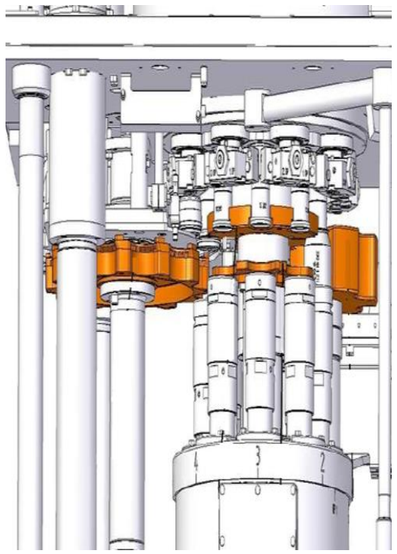 Interior del resguardo		X	Eliminar residuos de producción	• Proteger los componentes eléctricos y electrónicos para asegurar que no tengan contacto con agua o algún otro tipo de fluido. • Evitar el contacto del agua u otro tipo de fluido con los elementos de conformación del cierre, ni la cara de abajo de la parte superior de la máquina, para evitar que estos penetren al interior de la cerradora de latas. • Retirar de forma manual los residuos como latas, tapas, prestar atención a los recipientes dañados (bordes cortantes), suciedad endurecida, generados durante la producción. • Realizar la acción mecánica con la ayuda de cepillo y agua para eliminar los residuos sólidos de producto presentes en la mesa.			0,5 h	Diario	Operador

Ubicación	Componente	Estado de equipo		Tarea	Descripción tarea	Riesgos	Controles	Duración	Frecuencia	Responsable
		On	OFF							
 Cerradora	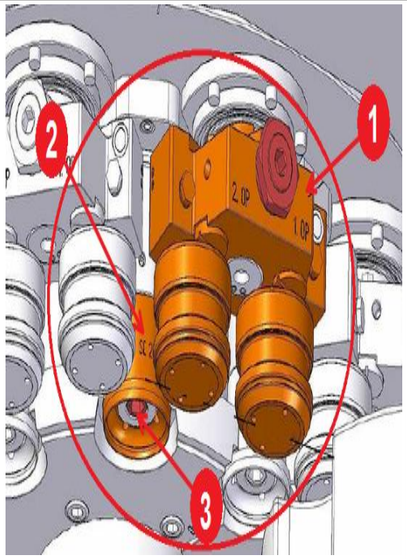 Partes Moviles		X	Eliminar residuos de producción	**NOTA:** Este procedimiento requiere que la maquina este en modo de operación Paso a Paso. • Proteger los componentes eléctricos y electrónicos para asegurar que no tengan contacto con agua o algún otro tipo de fluido. • Retirar todas las tapas de la cerradora. • Humedecer levemente con agua un paño suave que no suelte pelusa y frotar para eliminar los residuos de producto en: -Ejes de rebordeados (1) -Cabezales de Pliegue (2) -Barras expulsión (3) Con la ayuda del paso a paso cerciorar que todas las partes móviles queden limpiadas **NOTA**: No aplicar agua a presión verticalmente (Hacia arriba), para evitar que entre agua al sistema.			0,25 h	Semanal	Operador
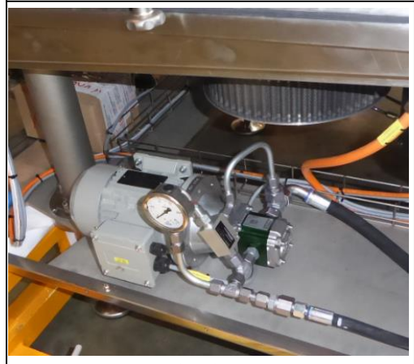 Bomba de aceite	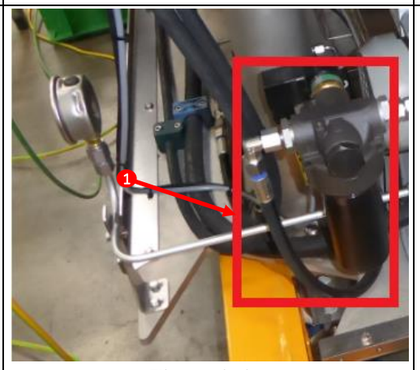 Filtro colador		X	Limpiar el filtro colador de aceite	• La máquina debe estar detenida por un tiempo mínimo de una hora para que la cerradora se enfríe. • Desenroscar el tapón del filtro de aceite soltando el tornillo (1). • Retirar el filtro colador y con ayuda de aire a presión eliminar los residuos. • Si es necesario, eliminar la suciedad con agua a presión y luego secarlo • instalar el filtro y enroscar el tapón ajustándolo suficientemente el tornillo, para evitar fugas.			0,25 h	Semanal	Operador
 Cerradora	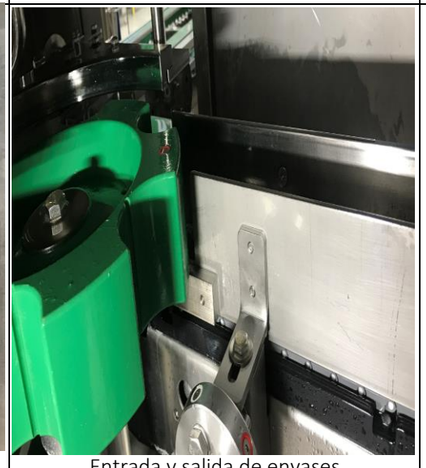 Entrada y salida de envases		X	Limpiar entrada y salida de envases	• Aplicar detergente neutro sobre todas las superficies y dejar actuar durante 10 minutos. • Realizar limpieza mecánica con ayuda de un cepillo en las barandillas y perfiles de desgaste. • Humedecer un paño suave con agua y detergente. • Pasar el paño por los componentes de difícil acceso y enjuagar con abundante agua limpia. • Eliminar con un paño seco los restos de detergente y los componentes. • En caso que algún componente no sea accesible, se debe desmontar.			1 h	Semanal	Operador

Ubicación	Componente	Estado de equipo		Tarea	Descripción tarea	Riesgos	Controles	Duración	Frecuencia	Responsable
		On	OFF							
Áreas comunes	Pisos		X	Limpiar Pisos y áreas comunes.	• Con ayuda de una escoba limpiar los residuos como envases, tapas y demás rastros de suciedad. • Realizar una mezcla de agua con detergente neutro, con ayuda de una escoba limpiar el área de trabajo y demás áreas comunes. • Usar agua a presión para retirar los residuos. • Retirar el exceso de agua con ayuda de un escurridor de pisos • Retirar todos los utensilios de limpieza y desperdicios generados durante la intervención del equipo y depositarlos en el lugar designado.			1 h	Semanal	Operador
Cerradora	Estructura exterior		X	Remover contaminación y particulas de polvo.	• Proteger los componentes eléctricos y electrónicos para garantizar que no tengan contacto con agua o algún otro tipo de fluido. • Humedecer levemente un paño suave que no suelte pelusa y frotar el exterior de la maquina cerradora. • En el caso de tener suciedad difícil de limpiar, preparar una mezcla de agua con jabón natural (No químico) y humedecer un paño suave que no suelte pelusa y frotar el exterior de la maquina cerradora. • Eliminar con un paño levemente húmedo los restos de detergente y secar los componentes. • La estructura exterior de la cerradora de latas debe quedar seca y libre de suciedad.			0,3 h	Mensual	Operador

Elaboró	Revisó	Aprobó