ESTÁNDAR AJUSTE
CERRADORA K8262LA

Identificación	
Tipo de estándar: ☐ Limpieza ☐ Inspección ☑ Ajuste	Cargo responsable: NA

Condiciones generales	Herramientas, insumos, elementos, EPPs a utilizar
	Llave boca fija, Llave allen

Riesgos SST	Riesgos Calidad	Riesgos Ambientales	Documentos asociados

Simbología y advertencias de Riesgos y Controles

Evitar reconexión del suministro de energía y fluidos de la máquina (LOTO).
Fuga o derrame de fluidos
Riesgo de atrapamiento
Riesgo de aplastamiento
Gafas de Seguridad
Guantes de Seguridad
Calzado de seguridad
Protección auditiva
Ropa de protección
Prohibido el paso con marcapasos

Descripción de Tareas

Ubicación	Componente	Estado de equipo		Tarea	Descripción tarea	Riesgos	Controles	Duración	Frecuencia	Responsable
		Funcionamiento	Apagado							
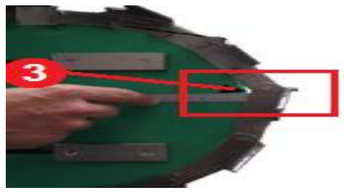 Cadena entrada	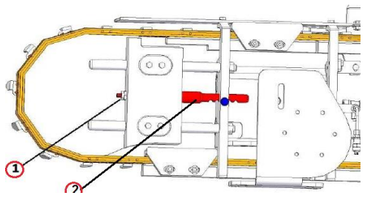 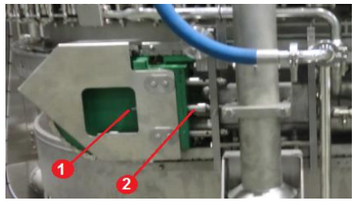 Cadena entrada de latas		X	Ajuste de la tensión de cadena	**Nota:** Este trabajo se realiza en la parte interna de la llenadora. • Retirar la guarda protectora en el retorno la cadena, luego medir la holgura (3), debe estar en el rango de ***(4 a 8mm).*** • Si el valor de la medición se encuentra por encima de 8mm, se debe aflojar la tuerca hexagonal (1). • Con ayuda del tornillo hexagonal (2) desenroscar hasta que se haya alcanzado la tensión correcta. • Comprobar la tensión de cadena. • Ajustar la tuerca hexagonal.			0,25 h	Cuando sea necesario	Operador
Sinfin de apilado	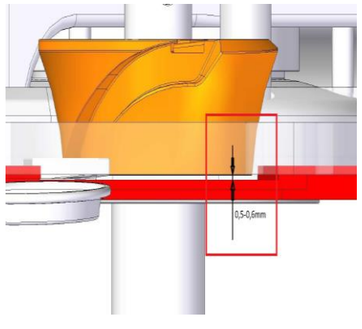 Sinfin de apilado		X	Ajustar la altura del sinfín de apilado	• Comprobar con la ayuda de la galga de espesores, si la ranura entre la alimentación de tapa y el sinfín de apilado cumple las especificaciones **(*0,5 -0,6 mm*)**. Sino cumple con los valores de las especificaciones realizar lo siguiente: • Desmontar el sinfín de apilado **(*Ver estándar cambio de formato*)** • Retirar las arandelas de ajuste o dejarlas a un lado • Montar el sinfín de apilado.			0,25 h	Cuando sea necesario	Operador

Ubicación	Componente	Estado de equipo		Tarea	Descripción tarea	Riesgos	Controles	Duración	Frecuencia	Responsable
		Funcionamiento	Apagado							
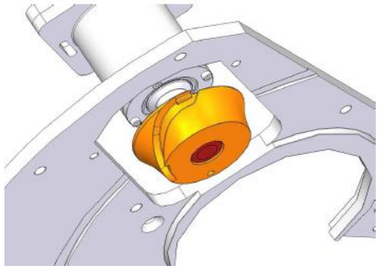 Sinfin de apilado	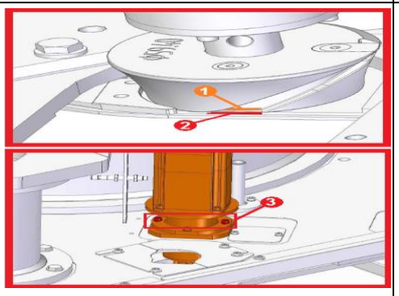 Sinfin de apilado		X	Ajuste posición del sinfin de apilado	• La superficie del sinfín de apilado (1) debe sobresalir entre (*0,0 y 0,2 mm*) más allá de la superficie de la guía de tapa (2). Ajuste la posición del tornillo de apilamiento: • Aflojar los tornillos de fijación del conjunto (3) y mueve el tornillo de apilamiento a la posición correcta • Ajustar los tornillos de fijación (3).			0,4 h	Cuando sea necesario	Operador
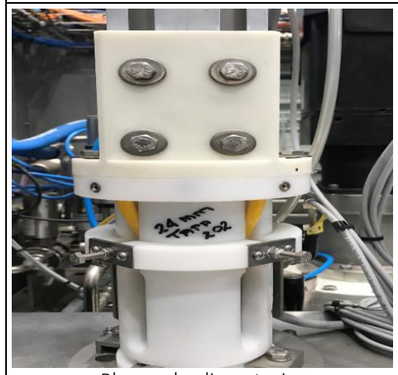 Bloque de alimentacion	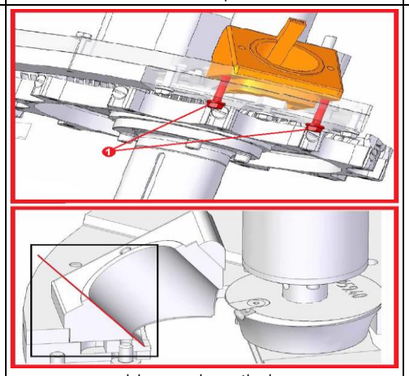 bloque de apilado		X	Ajuste Posición del bloque de apilado	**Nota:** El bloque de apilado debe estar siempre a nivel con la inserción. Con ayuda de una herramienta plana verificar si el bloque de apilado y la inserción se encuentran a nivel. Para realizar el ajuste: • Aflojar los tornillos de fijación (1) del bloque de apilado • Colocar el bloque de apilado en la posición correcta • Ajustar los tornillos de fijación del bloque de apilado • Verificar con una tapa que deslice o baje sin problemas, en caso contrario repetir el proceso hasta lograrlo.			0,25 h	Cuando sea necesario	Operador
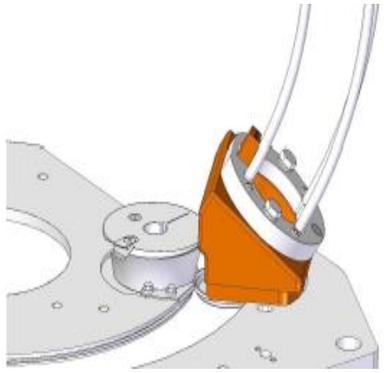 Bloque de alimentacion	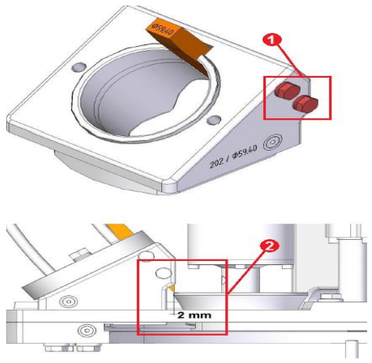 Guia entrada de apilado		X	Ajuste de guías del bloque de apilado	• Aflojar los tornillos hexagonales (1) en el bloque de apilado • Comprobar que la tapa deslice o baje con facilidad, y luego ajustar. • Al apilar, las tapas no pueden sobresalir más allá del sinfín de apilado y siempre debe haber solo una tapa apilada • La pieza de guía debe sobresalir (*2 mm*) más allá del sinfín de apilado (2) • Ajustar los tornillos hexagonales (1) del bloque de apilado, una vez se logre el ajuste y la tapa deslice sin problemas.			0,2h	Cuando sea necesario	Operador
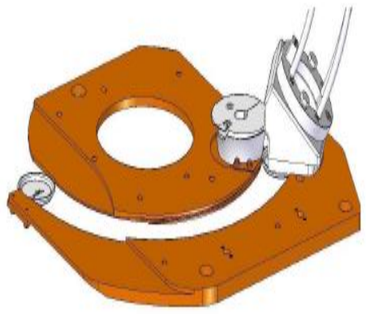 Guia de alimentacion	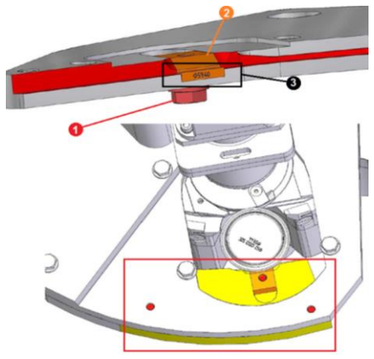 guia de tapa exterior		X	Ajustar la inserción en la guía de tapa exterior.	• Aflojar el tornillo hexagonal (1) • Ajustar la inserción (2) de la guía de tapa exterior con tapa, de tal forma que la superficie (3) debe formar un único nivel con la superficie en la guía de tapa exterior • Ajustar toda la guía de tapa exterior de forma que la tapa, cuando está puesta, tenga un margen de **(0,5 - 0,8 mm)** respecto a la guía interior • Ajustar el tornillo hexagonal (1) y comprobar con una tapa, que deslice suave y continuo			0,2 h	Cuando sea necesario	Operador

Ubicación	Componente	Estado de equipo		Tarea	Descripción tarea	Riesgos	Controles	Duración	Frecuencia	Responsable
		Funcionamiento	Apagado							
Guia de alimentacion	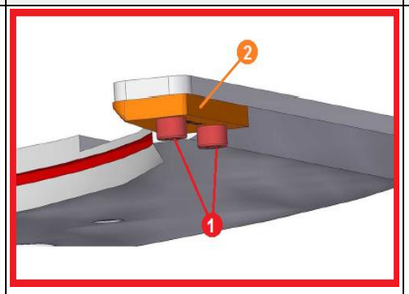 Cuchilla de guia exterior		X	Ajustar la cuchilla en la guía de tapa exterior	• Aflojar los tornillos Allen (1) • Ajustar la cuchilla (2) • Colocar la tapa en la guía y debe estar sobre la cuchilla antes de la entrega a la lata. La lata no debe colisionar con la cuchilla, estos pasos se realizan con la maquina en modo ajuste (paso a paso). • Ajustar los tornillos Allen (1) y comprobar la continuidad de las tapas			0,2 h	Cuando sea necesario	Operador
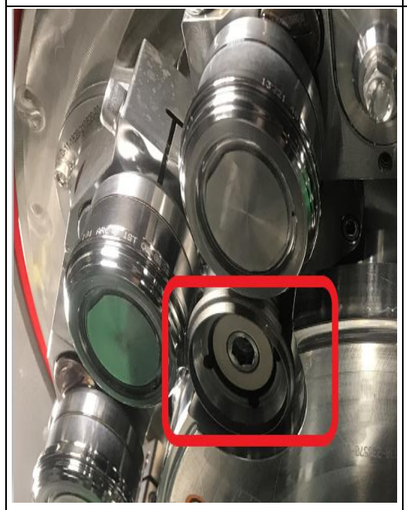 Cerradora	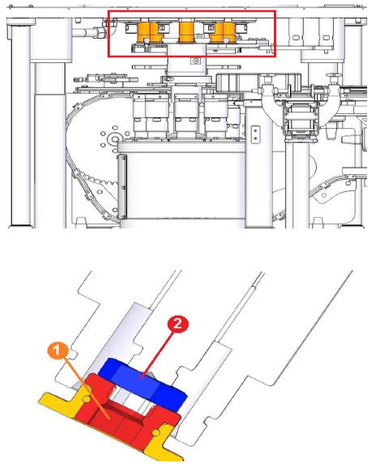 Almohadilla de Expulsión	X		Ajustar las almohadillas de expulsión	En la posición de **0°**, la almohadilla de expulsión debe encontrarse entre **(0 y 0,5 mm)** por encima de la tapa. • Desmontar el cabezal de pliegue (***Ver Estándar cambio de formato***) • Sustituir o cambiar la almohadilla de expulsión en la posición de **0°** • Con la ayuda de la llave Allen (1) se controla la altura de almohadilla. • La máquina en modo paso a paso verificar que las tapas deben sostenerse y no deformarse • Si el ajuste de altura es correcto, asegurar con la contratuerca (2) en la posición de **0°** • Repetir el proceso con las otras almohadillas de expulsión • Montar el cabezal de pliegue			0,15 h	Cuando sea necesario	Operador
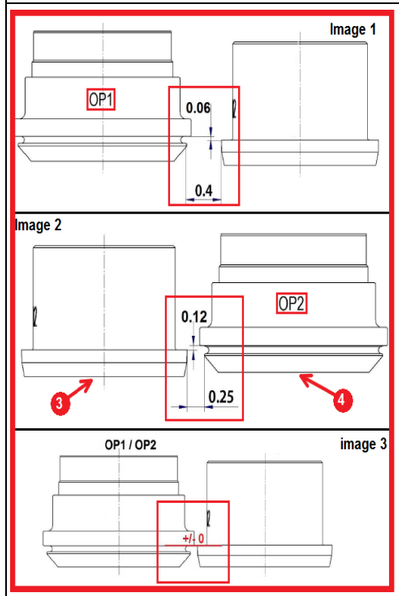 Unidad de Rebordeado	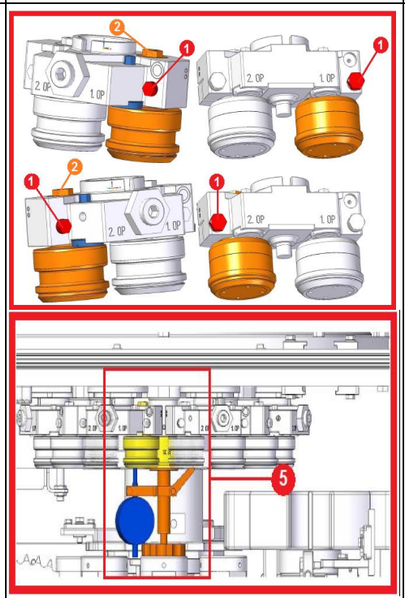 Herramienta de robordeado		X	Ajustar la herramienta de rebordeado	• Posición de ajuste para **OP1** y **OP2** • Aflojar el tornillo de sujeción (1), de ser necesario dar unos golpes al tornillo cuidadosamente con un martillo de goma. • Medir con una galga de espesores la distancia (***ver imagen 1 y 2***) de los ejes de rebordeado (3) respecto a los cabezales de pliegue (4), la cual debe estar para **OP1** (***0.4mm***) y **OP2** (***0.25mm***) • Si es necesario, ajustar con el tornillo excéntrico (2). • Con la ayuda del calibrador (5) (Comparador de caratula) se fija el soporte de esté, entre el cabezal de pliegue y el soporte de base; se debe alinear el sensor a la superficie inferior del eje de rebordeado (3) • Colocar el eje de rebordeado (3) introducido a la medida +/-0 (***Ver imagen 3***) respecto al cabezal de pliegue (4) • Fijar la indicación del medidor a 0 **(cero)** • Ajustar a la altura especificada el eje de rebordeado (3) **OP1** (***0,06 mm***) y **OP2** (***0,12mm***) •Ajustar el tornillo de la fijación (1)			0,4h	Cuando sea necesario	Sugerencia: Tecnico de mantenimiento

Ubicación	Componente	Estado de equipo		Tarea	Descripción tarea	Riesgos	Controles	Duración	Frecuencia	Responsable
		Funcionamiento	Apagado							
Leva de Pliegue	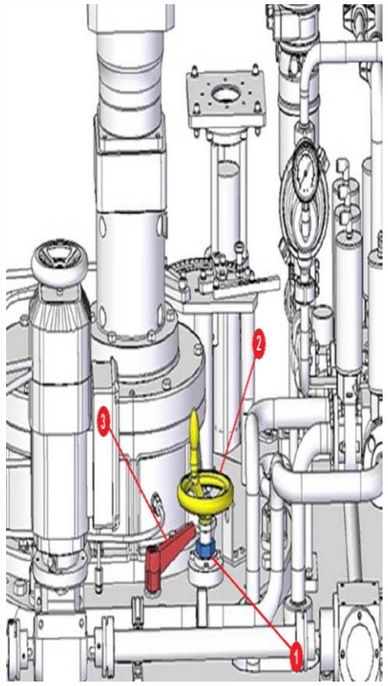 Leva de pliegue con giro hacia afuera		X	Comprobar el pliegue de la 1.ª OP	El dispositivo para ello se encuentra en la parte superior de la maquina Modulseam 6. • Aflojar la contratuerca (1) ubicada en el volante (2) • luego girar hacia abajo el volante (2) en el sentido de las agujas del reloj hasta el tope " para la sujeción de la 2.ª OP" • Girar la palanca excéntrica **90°** (3) en el sentido de las agujas del reloj • Realizar la comprobación, con la maquina en modo paso a paso se puede girar y verificar que se produce el pliegue de la 1.ª OP. • Después de comprobar el pliegue de la 1.ª OP, volver a girar la palanca excéntrica (3) en sentido contrario al de las agujas del reloj a la posición inicial **0°** • colocar el volante (2) Sujeción de la 2.ª OP en la posición superior girándolo en sentido contrario al de las agujas del reloj • ubicar la contratuerca (1) en la posición más baja y ajustar. • El pliegue de la 1.ª OP está comprobado. Las levas están en las posiciones correctas para la producción. **Nota:** Un sensor supervisa la posición del volante. Si el volante no está en la posición correcta, la máquina no se puede poner en modo de producción.			0,5 h	Cuando sea necesario	Sugerencia: Tecnico de mantenimiento

Elaboró	Revisó	Aprobó