ESTÁNDAR LUBRICACIÓN
PASTEURIZADOR KRONES K578395

Identificación

Condiciones generales	Herramientas, insumos, elementos, EPPs a utilizar
Las tareas del cambio de lubricante de los reductores sólo deben ser realizadas por personal especializado o por técnico de Krones. Estas tareas pueden requerir ajustes de calibración adicionales.	Paños limpios, suaves que no desprendan pelusa, Pistola de engrase manual.

Riesgos SST	Riesgos Calidad	Riesgos Ambientales	Documentos asociados
			NA

Simbología y advertencias de Riesgos y Controles

Evitar reconexión del suministro de energía y fluidos de la máquina. (LOTO)

Riesgo de atrapamiento.

Presencia de superficies calientes

Gafas de Seguridad

Guantes de Seguridad

Protección auditiva

Ropa de protección

Calzado de seguridad

Descripción de Tareas

Ubicación	Componente	Estado de la máquina		Descripción de la tarea	Identificación Lubricante	Frecuencia	Herramienta	Riesgos	Controles	Duración	Responsable
		ON	OFF								
Accionamiento principal	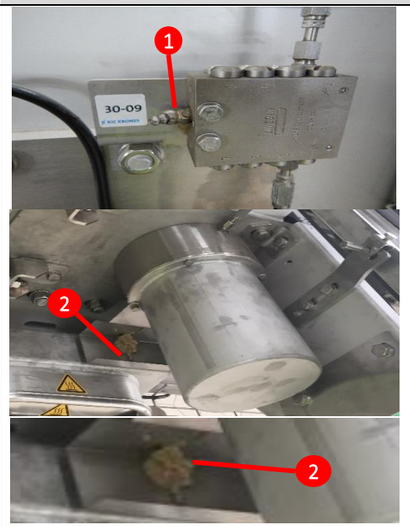 Rodamientos del eje principal	X		● El accionamiento principal se ubica en la salida de la máquina. ● Limpiar la boquilla (1) de engrase con un paño limpio que no suelte pelusa. ● Con una pistola de engrase manual, inyectar aproximadamente 20 cm3, en las boquillas. Verificar que haya salido lubricante viejo en las bandejas testigo (2) de los rodamientos a ambos lados del equipo. ● Limpiar los residuos del lubricante en la boquilla.	30-16 KRONES Celerol L 7007	Mensual	● Paño limpio que no desprenda pelusa. ● Pistola de engrase.			0,3 h	Sugerencia Operario

Ubicación	Componente	Estado de la máquina		Descripción de la tarea	Identificación Lubricante	Frecuencia	Herramienta	Riesgos	Controles	Duración	Responsable
		ON	OFF								
Terminal de válvulas	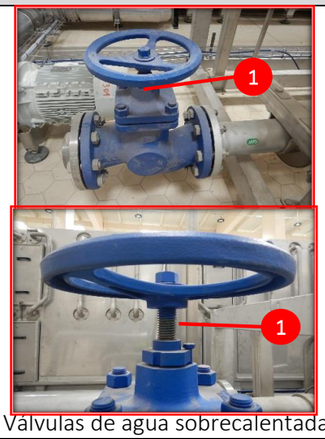 Válvulas de agua sobrecalentada		X	¡PPRECAUCIÓN! no manipular las válvulas y lubricar sólo en donde las roscas queden visibles. ● Aplicar lubricante en spray con moderación sobre la rosca (1), durante 1 segundo. ● Retirar con el paño los restos de lubricante en los alrededores.	40-06 KRONES celerol SP 7401	Mensual	● Paño limpio que no desprenda pelusa.			0,2 h por válvula	Sugerencia Operario
Pasteurizador	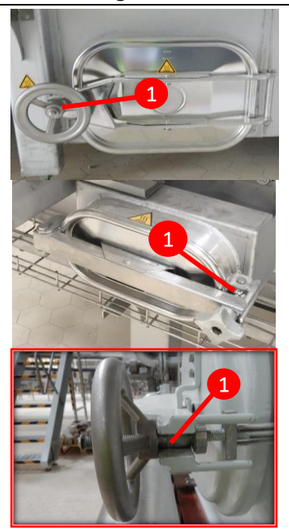 Manholes y escotillas		X	¡PPRECAUCIÓN! no manipular las válvulas y lubricar sólo en donde las roscas queden visibles. ● Aplicar lubricante en spray con moderación sobre la rosca (1), durante 1 segundo. ● Retirar con el paño los restos de lubricante en los alrededores.	40-06 KRONES celerol SP 7401	Mensual	● Paño limpio que no desprenda pelusa.			0,2 h por válvula	Sugerencia Operario

Ubicación	Componente	Estado de la máquina		Descripción de la tarea	Identificación Lubricante	Frecuencia	Herramienta	Riesgos	Controles	Duración	Responsable
		ON	OFF								
Cintas transportadoras de salida	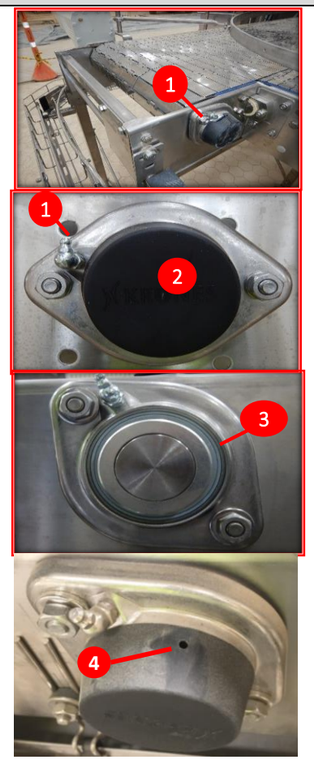 Chumacera		X	● Limpiar las 4 boquillas (1) de engrase de los transportadores de entrada a la mesa de embalajes con un paño limpio que no suelte pelusa. ● Retirar la caperuza de protección (2) realizando palanca suave con una herramienta no filosa. ● Con una pistola de engrase manual, inyectar aproximadamente 2 cm³ de lubricante en las boquillas. ● Verificar que la grasa salga por las pistas internas (3), no por la carcasa. En caso contrario se debe informar al área de mantenimiento. ● Limpiar los residuos del lubricante en las boquillas y las pistas. ● Colocar la caperuza de protección de manera que el testigo (4) quede hacia abajo y el rodamiento quede hermético y protegido contra líquidos.	30-16 KRONES Celerol L 7007	Quincenal	● Paño limpio que no desprenda pelusa. ● Pistola de engrase.			0,5 h	Sugerencia Operario
Accionamiento principal	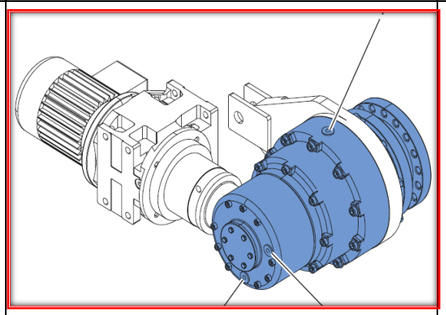 Reductor planetario		X	● El desmontaje, cambio de lubricante y montaje del reductor deberá ser realizado por personal especializado y debidamente calificado o por técnicos de servicio de KRONES.	10-12 KRONES Celerol FL 7212	Dos años				5 h por accionamiento	Sugerencia Técnico

Ubicación	Componente	Estado de la máquina		Descripción de la tarea	Identificación Lubricante	Frecuencia	Herramienta	Riesgos	Controles	Duración	Responsable
		ON	OFF								
Accionamiento principal	Reductor cónico recto		X	● El desmontaje, cambio de lubricante y montaje del reductor deberá ser realizado por personal especializado y debidamente calificado o por técnicos de servicio de KRONES.	10-17 KRONES Celerol FL 7201	Cinco años				5 h por accionamiento	Sugerencia Técnico
Cinta transportadora	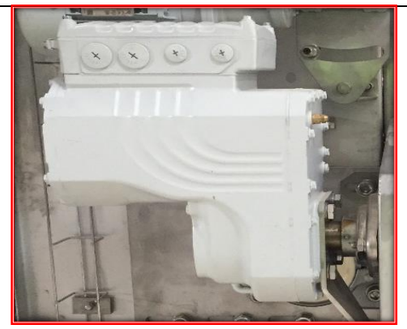 Reductor		X	● El desmontaje, cambio de lubricante y montaje del reductor deberá ser realizado por personal especializado y debidamente calificado o por técnicos de servicio de KRONES.	10-14 KRONES Celerol FL 7214	Cinco años				1 h por accionamiento	Sugerencia Técnico
Entrada y salida	Reductor de la corredera de envases		X	● El desmontaje, cambio de lubricante y montaje del reductor deberá ser realizado por personal especializado y debidamente calificado o por técnicos de servicio de KRONES.	10-14 KRONES Celerol FL 7214	Cinco años				1 h por accionamiento	Sugerencia Técnico

Ubicación	Componente	Estado de la máquina		Descripción de la tarea	Identificación Lubricante	Frecuencia	Herramienta	Riesgos	Controles	Duración	Responsable
		ON	OFF								

Elaboró	Revisó	Aprobó