ESTÁNDAR LUBRICACIÓN
CERRADORA K8262LA

Identificación

Condiciones generales	Herramientas, insumos, elementos, EPPs a utilizar
	Tolva, Recipiente recolector, Paño limpio que no suelte pelusa, Envase con embudo flexible, recipiente colector, llave de boca fija, tubo flexible.

Riesgos SST	Riesgos Calidad	Riesgos Ambientales	Documentos asociados

Simbología y advertencias de Riesgos y Controles

Evitar reconexión del suministro de energía y fluidos de la máquina (LOTO).. Riesgo de atrapamiento Zonas calientes

Gafas de Seguridad Guantes de Seguridad Calzado de seguridad Protección auditiva Ropa de protección Casco

Descripción de Tareas

Ubicación	Componente	Estado de la máquina		Descripción de la tarea	Identificación Lubricante	Frecuencia	Herramienta	Riesgos	Controles	Duración	Responsable
		ON	OFF								
Cerradora	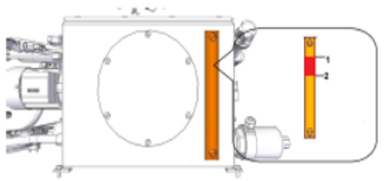 Depósito de aceite	X		• Con la máquina encendida, inspeccionar visualmente el nivel en el depósito de aceite. • Si el nivel está por debajo de la marca del mínimo: • Abrir el tapon de llenado y limpiarla, con un paño limpio que no suelte pelusa y agregar lubricante hasta super el nivel mínimo. • Limpiar los residuos del lubricante en la boquilla y cerrar la boquilla de llenado. • Cuando la máquina esté en reposo por más por un tiempo estimado de 2 horas, el nivel del aceite en el depósito debe encontrarse en máximo.	KRONES Celerol FL7002. N.º de pedido: 904460658	Cuando sea necesario	•Paño limpio que no suelte pelusa. •Embase con embudo flexible			0,5 h	Operario
Cerradora	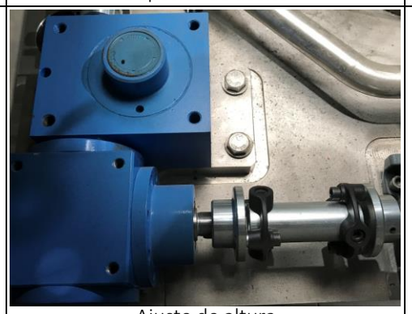 Ajuste de altura		X	• Limpiar las superficies con un paño limpio que no suelte pelusa. • Aplicar el lubricante en spray con moderación sobre las superficies de deslizamiento de los pernos • Asegurar que se lubrique en toda su longitud. • Garantizar lubricación en todo el sistema de ajuste de altura.	KRONES Celerol SP 7402	Mensual	• Paño limpio que no suelte pelusa. •lubricante en spray.			0,25h	Operario

Ubicación	Componente	Estado de la máquina		Descripción de la tarea	Identificación Lubricante	Frecuencia	Herramienta	Riesgos	Controles	Duración	Responsable
		ON	OFF								
Deposito de aceite	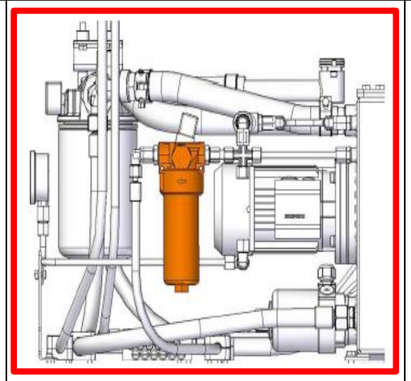 Filtro de aceite		X	Reemplazar el filtro de aceite: • Con máquina detenida esperar hasta se enfríe. • Colocar un recipiente adecuado debajo del cartucho para recolectar el aceite que hay al interior. • Soltar y desenroscar el cartucho con un movimiento giratorio. • Soltar el filtro antiguo girándolo hasta retirarlo. • Insertar el filtro nuevo. • Limpiar el cartucho por la parte interior y exterior. • Luego Enroscar el cartucho.		Anual	• Paño limpio que no suelte pelusa.			0,25h	Sugerencia: Tecnico de mantenimiento
Unidad de Aceite	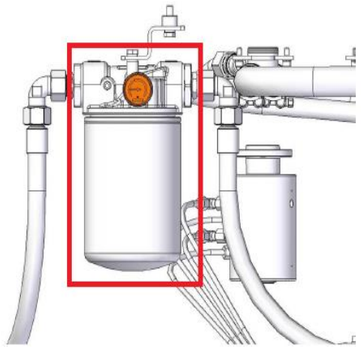 Filtro separador de agua		X	Reemplazar el filtro de condensado: • Con máquina detenida esperar hasta que se enfríe. • Espere hasta que el sistema de aceite esté despresurizado. • Coloque un recipiente adecuado debajo del filtro separador de agua. • Desenroscar el elemento del filtro de aceite hasta retírarlo • Insertar y enroscar el nuevo elemento filtrante de condensado.		Anual	• Paño limpio que no suelte pelusa.			0,25h	Sugerencia: Tecnico de mantenimiento
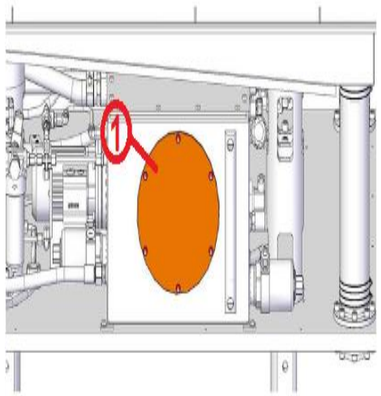 Deposito de aceite	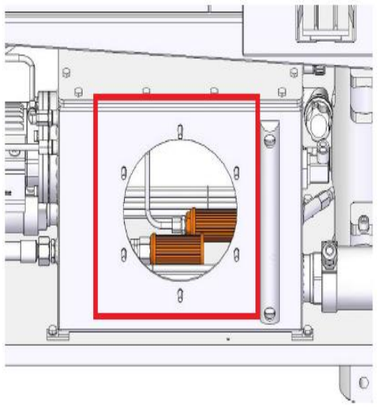 Filtros aceite del deposito		X	**Nota:** Para realizar actividad se debe vaciar el depósito aceite. Es recomendable realizar trabajo cuando se realice el cambio de aceite del depósito. Reemplazar los filtros: • Con máquina detenida esperar hasta que la máquina se enfríe. • Retire la tapa del depósito de aceite (1), liberando las tuercas y preste atención al sello • Retire ambos filtros desenroscándolos • Insertar los filtros nuevos y ajustar. • Coloque la tapa del tanque (1) de aceite y preste atención al sello para evitar fugas de aceite y ajustar las tuercas.		Anual	• Paño limpio que no suelte pelusa.			0,4 h	Sugerencia: Tecnico de mantenimiento

Ubicación	Componente	Estado de la máquina		Descripción de la tarea	Identificación Lubricante	Frecuencia	Herramienta	Riesgos	Controles	Duración	Responsable
		ON	OFF								
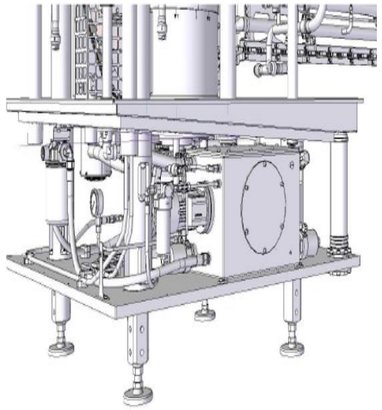 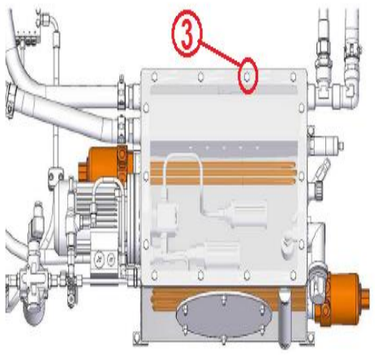 Unidad de Aceite	 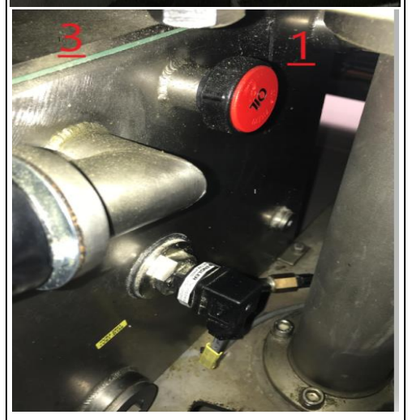 Depósito de aceite		X	**NOTA:** Si el aceite cambia de color y pierde su transparencia se deberá cambiar el aceite, de lo contrario su cambio normal es a las 6000 horas de servicio. • Con máquina detenida esperar aproximadamente 1 hora hasta que la máquina se enfríe. • Colocar un recipiente colector debajo del grifo de vaciado (2), Abrir el tapón de llenado (1) y abrir el grifo de vaciado. • Dejar salir por completo el aceite •una vez vacío retirar la tapa superior del depósito (3). • Limpiar el interior del depósito aceite, con ayuda de un paño suave que no suelte pelusa. • Luego colocar y cerrar la tapa superior del depósito de aceite. • Cerrado el cerrar el grifo de vaciado e iniciar a cargar el aceite hasta su nivel máximo. • Por último cerrar el tapón de llenado.	KRONES Celerol FL7002	Anual	• Paño limpio que no suelte pelusa. •Envase con embudo flexible. •Llave de boca fija •Recipiente colector			2 h	Sugerencia: Tecnico de mantenimiento

Elaboró	Revisó	Aprobó