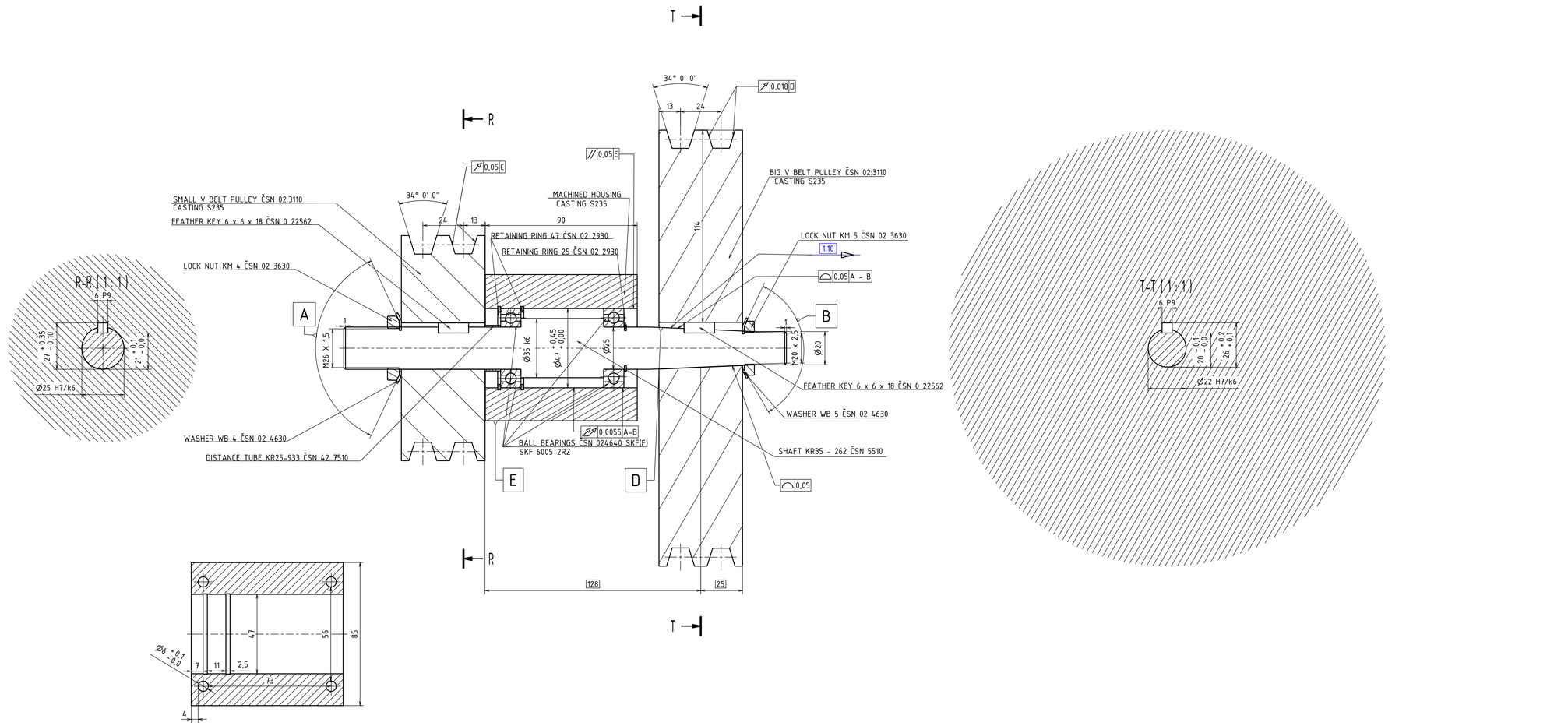
T
R
34° 0' 0"
13
24
0,018 D
0,05 E
0,05 C
SMALL V BELT PULLEY ČSN 02:3110
CASTING S235
FEATHER KEY 6 x 6 x 18 ČSN 0 22562
LOCK NUT KM 4 ČSN 02 3630
MACHINED HOUSING
CASTING S235
90
RETAINING RING 47 ČSN 02 2930
RETAINING RING 25 ČSN 02 2930
114
BIG V BELT PULLEY ČSN 02:3110
CASTING S235
LOCK NUT KM 5 ČSN 02 3630
1:10
0,05 A - B
A
B
1
M26 X 1,5
Ø35 k6
Ø47 +0,45 +0,00
Ø25
M20 x 2,5
Ø20
FEATHER KEY 6 x 6 x 18 ČSN 0 22562
WASHER WB 5 ČSN 02 4630
WASHER WB 4 ČSN 02 4630
DISTANCE TUBE KR25-933 ČSN 42 7510
0,0055 A-B
BALL BEARINGS ČSN 024640 SKF(F)
SKF 6005-2RZ
SHAFT KR35 - 262 ČSN 5510
0,05
E
D
128
25
R-R (1 : 1)
6 P9
27 +0,35 -0,10
21 +0,1 -0,0
Ø25 H7/k6
T-T (1 : 1)
6 P9
20 -0,1 -0,0
26 +0,2 -0,1
Ø22 H7/k6
Ø6 +0,1 -0,0
7
11
2,5
47
56
85
73
4