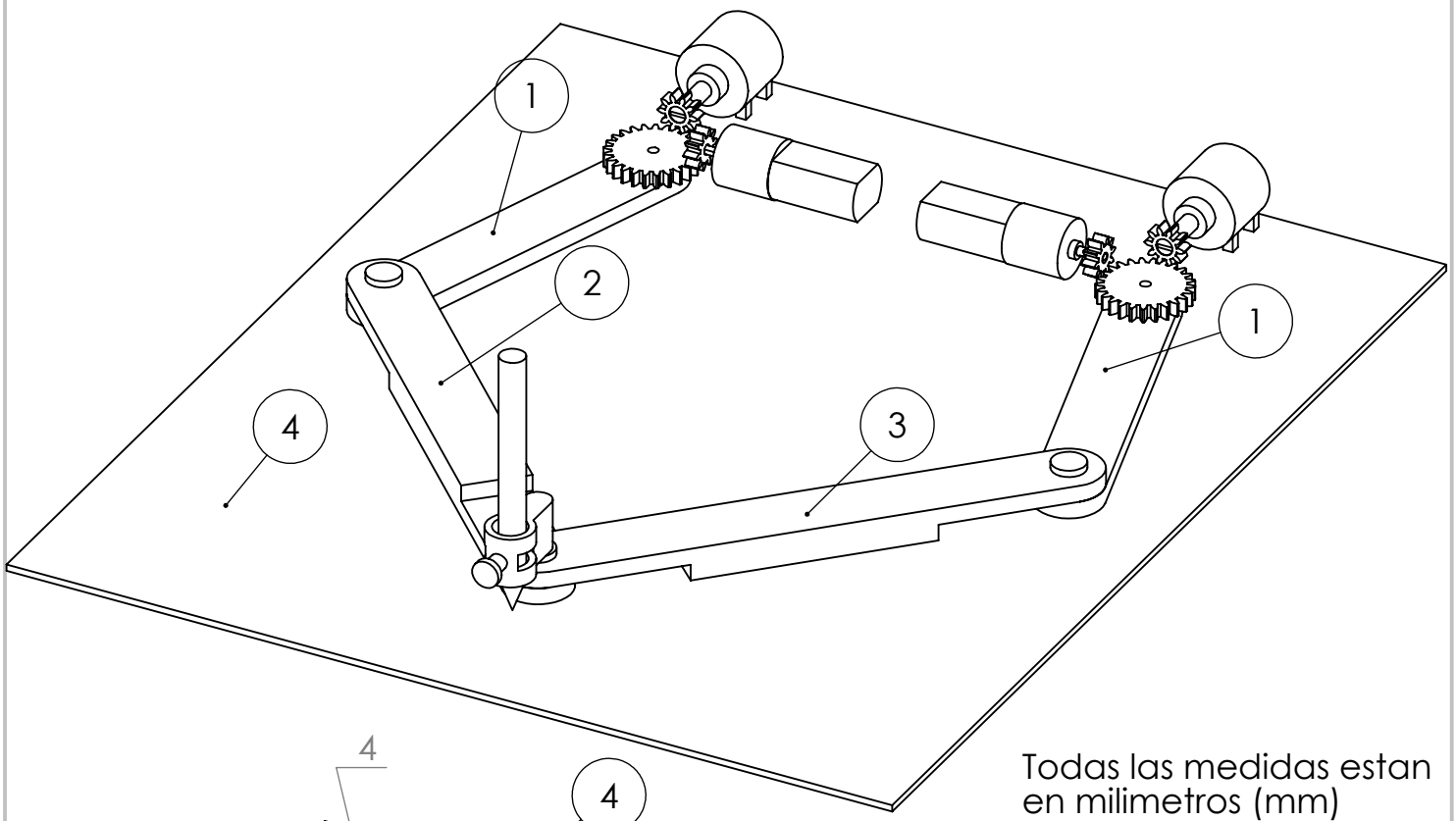

Todas las medidas estan en milimetros (mm)

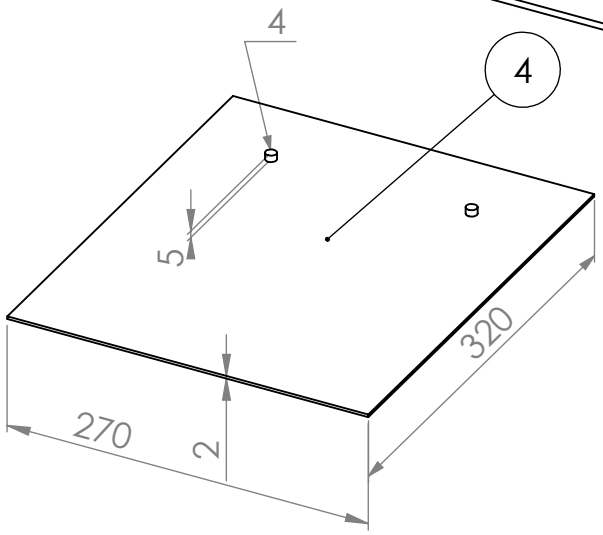

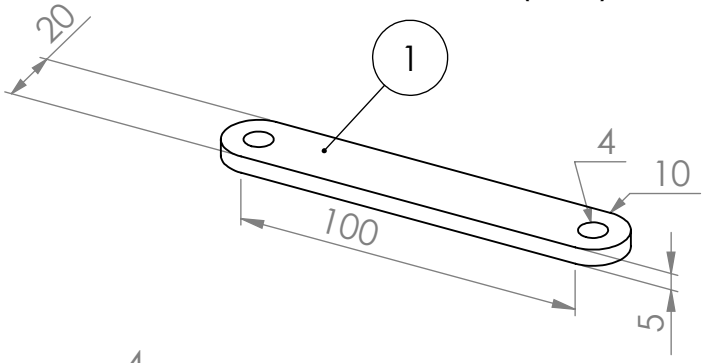

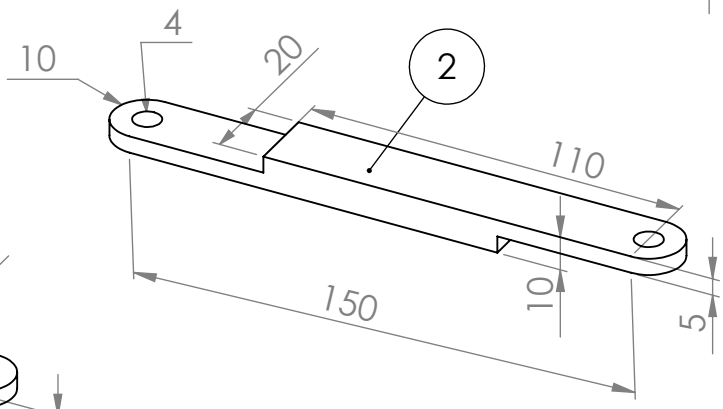

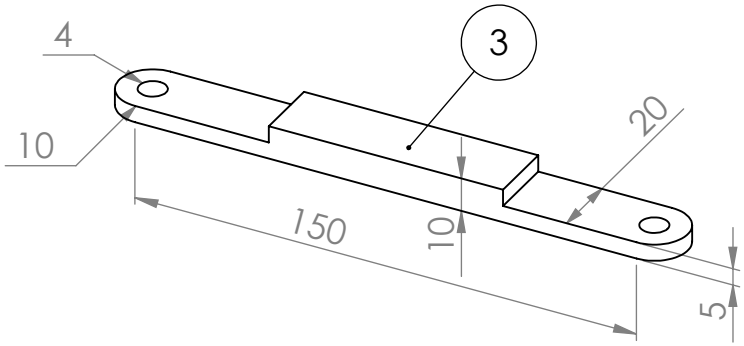

SI NO SE INDICA LO CONTRARIO: LAS COTAS SE EXPRESAN EN MM ACABADO SUPERFICIAL: TOLERANCIAS: LINEAL: ANGULAR:	ACABADO:			REBARBAR Y ROMPER ARISTAS VIVAS	NO CAMBIE LA ESCALA / REVISIÓN
NOMBRE	FIRMA	FECHA			TÍTULO:
Juan Camilo Chibuque					Plano Robot Planar
Leonardo Rodriguez Martinez.					
Victor Hugo rodriguez					
			MATERIAL:		N.º DE DIBUJO: Ensamblaje 1 — A4
			PESO:		ESCALA:1:2 — HOJA 1 DE 1