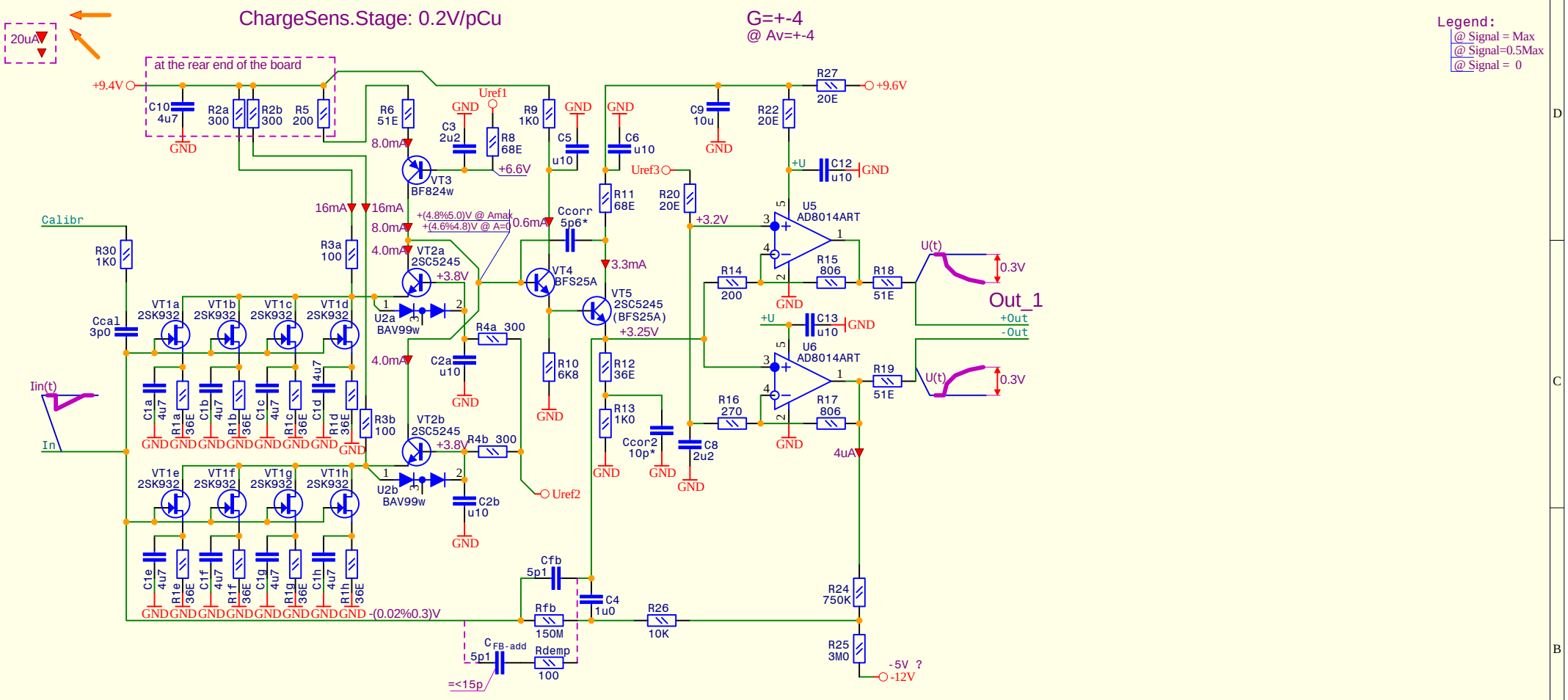

Title	CSA for LXe-Towers : LXeTwr-CSA2_ch	
Size A4	Number	Revision
Date: 5-Sep-2014		Sheet of
File: \\vmware-host\Shared Folders\Disk_D\YURA\BOY\LXeTwr\LXeTwr_Sch\LXeTwr.ddb		