Questão 1 - B

Comando

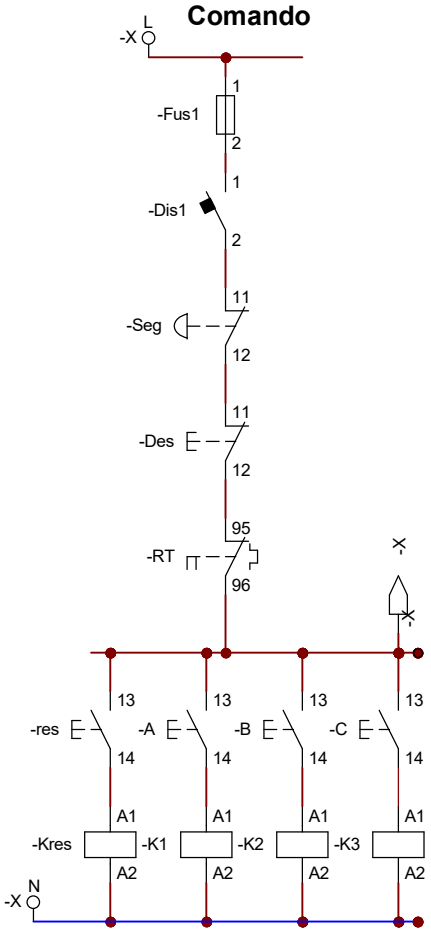

Circuito de retenção para energização do motor

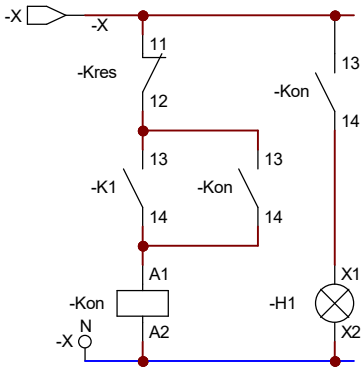

Legenda:

res - Desliga/Reseta o motor

A - Energiza o motor

B - Acionamento triângulo

C - Acionamento estrela

H1- Indicador de energização do motor

H2- Indicador de funcionamento triângulo

H3- Indicador de funcionamento estrela

Circuito de última ação para alternar ligação do motor

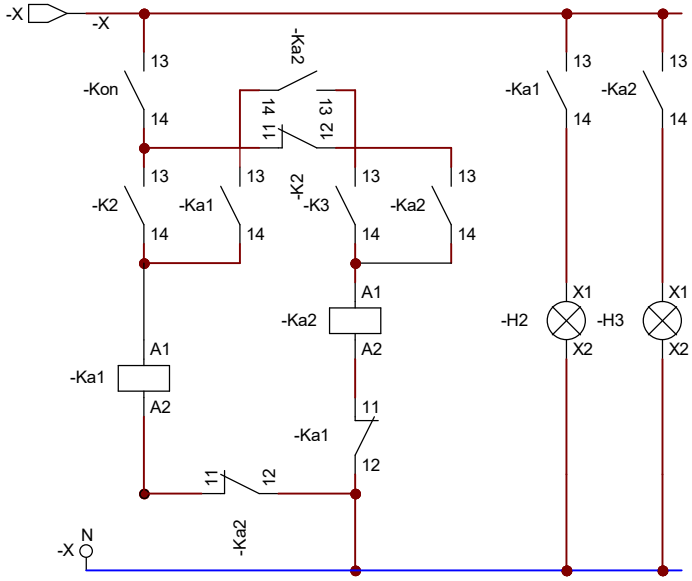

Potência

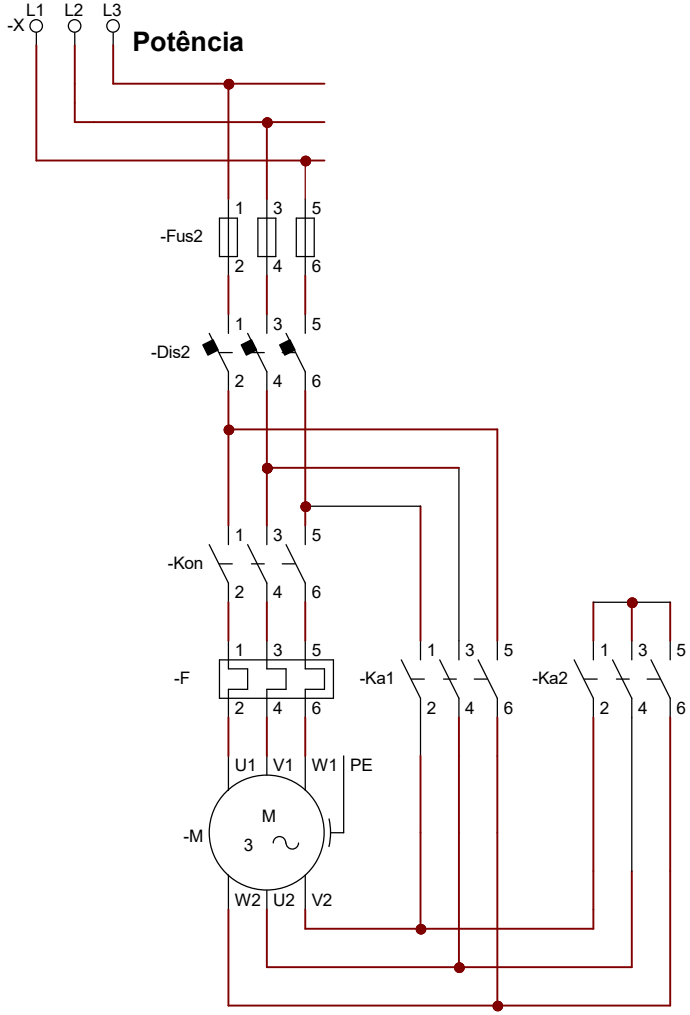

	Data	Nome:	Assinatura:	Cliente:	Título	Data: -2020******	Núm: 1 de 1
Desenvolvido por:	20/10/20	Erick A. F.		William Caires Silva A.	Trabalho 5 Questão 1 - B	Arquivo: Trabalho5_N_1_B.cad	
Aprovado por:							