Questão 4 - Potência

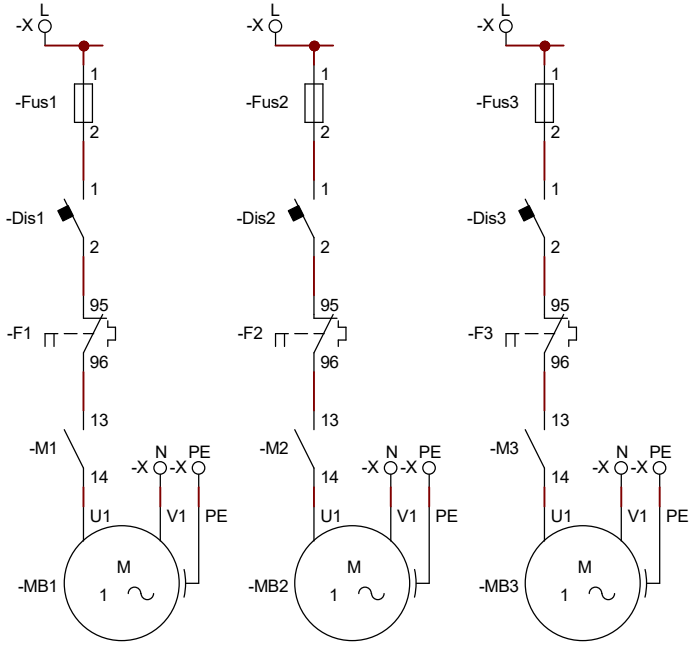

	Data	Nome:	Assinatura:	Cliente:	Título	Data: -Nov-2020**	Núm: 1 de 1
Desenvolvido por:	14/11/2020	Erick A. F.		William Caires Silva A	Trabalho 6 Questão 4.2	Arquivo: Trabalho6Questão4pate2.cad	
Aprovado por:							