Questão 1 - C

Comando

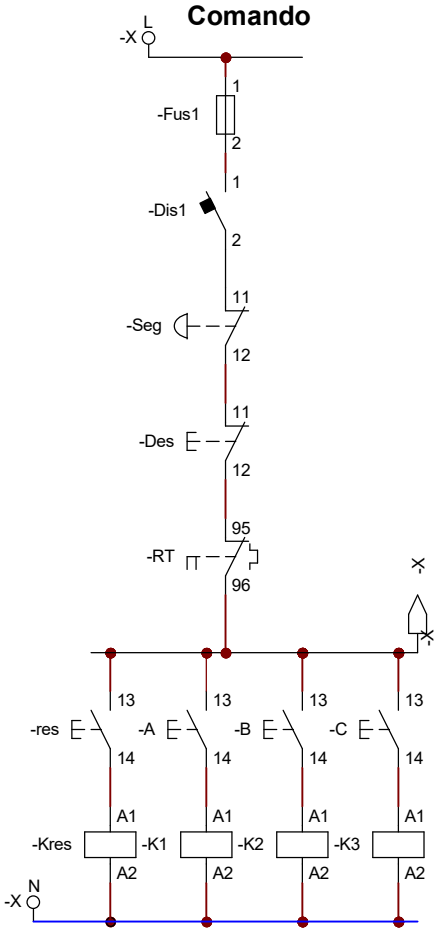

Circuito de retenção para energização do motor

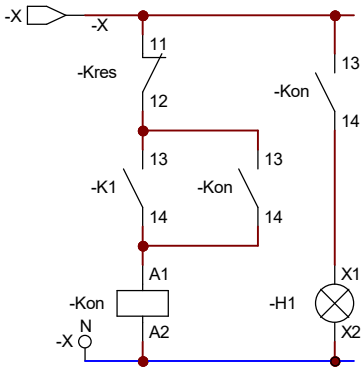

Legenda:

res - Desliga/Reseta o motor

A - Energiza o motor

B - Acionamento antihorário

C - Acionamento horário

H1- Indicador de energização do motor

H2- Indicador de funcionamento antihorário

H3- Indicador de funcionamento horário

Circuito de última ação para alternar rotação do motor

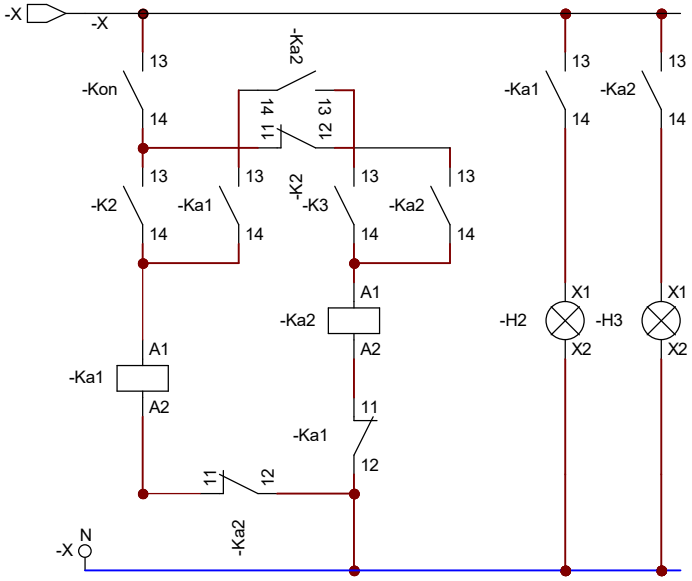

Potência

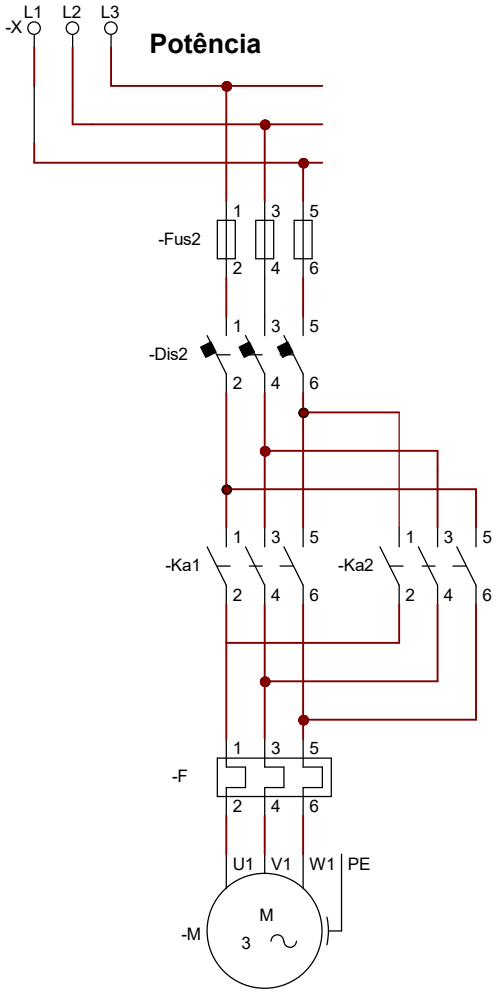

	Data	Nome:	Assinatura:	Cliente:	Título	Data: t-2020*****	Núm: 1 de 1
Desenvolvido por:	20/10/2020	Erick A. F.		William Caires Silva A.	Trabalho 5 Questão 1 - C	Arquivo: Trabalho5_N_1_C.cad	
Aprovado por:							