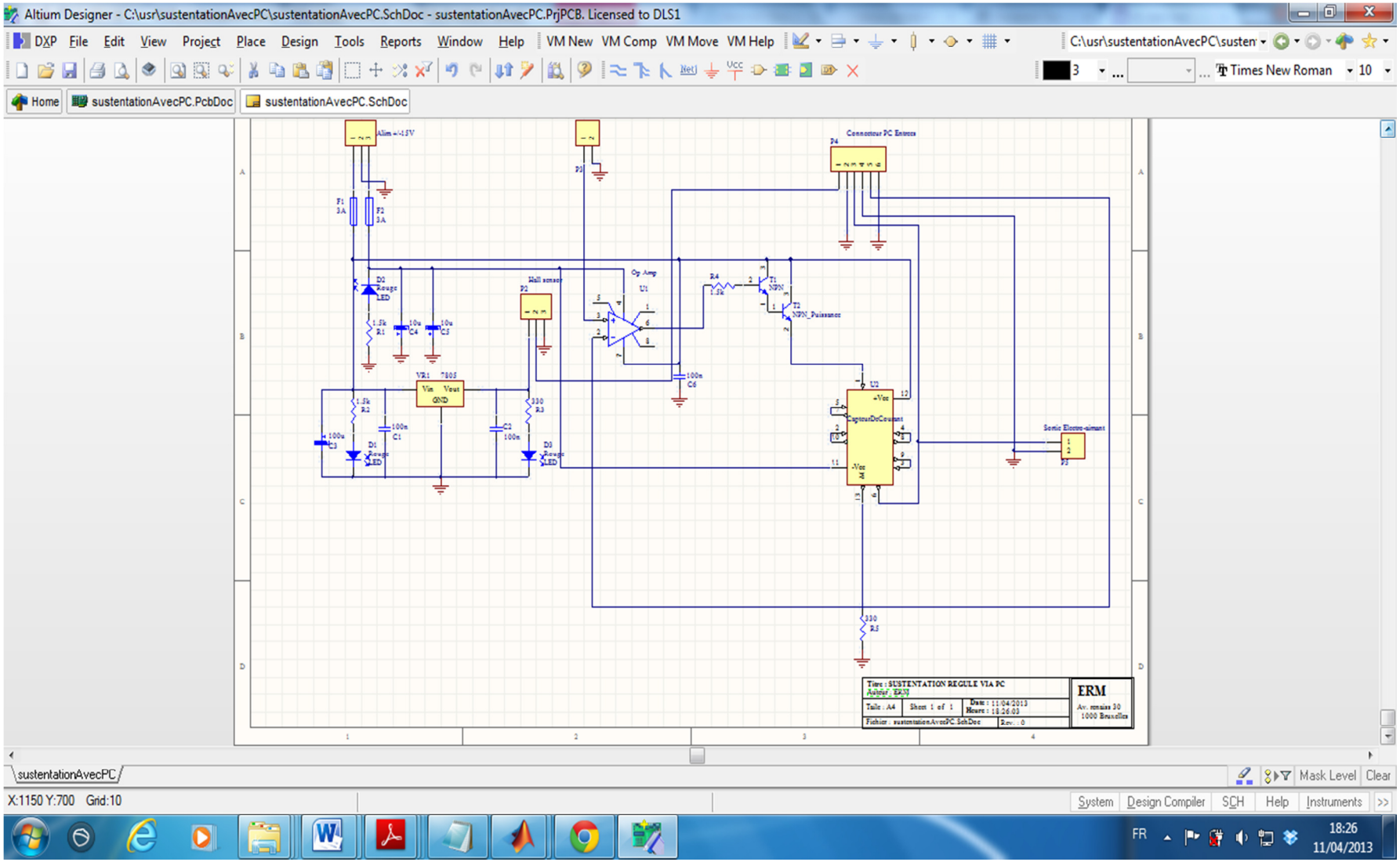
Altium Designer - C:\usr\sustentationAvecPC\sustentationAvecPC.SchDoc - sustentationAvecPC.PrjPCB. Licensed to DLS1
DXP File Edit View Project Place Design Tools Reports Window Help VM New VM Comp VM Move VM Help
Home
sustentationAvecPC.PcbDoc
sustentationAvecPC.SchDoc
Connecteur PC Entrees
Hall sensor
Op Amp
Sortie Electro-aimant
Titre : SUSTENTATION REGULE VIA PC
ERM
sustentationAvecPC
X:1150 Y:700 Grid:10
Mask Level
Clear
System
Design Compiler
SCH
Help
Instruments
FR
18:26
11/04/2013