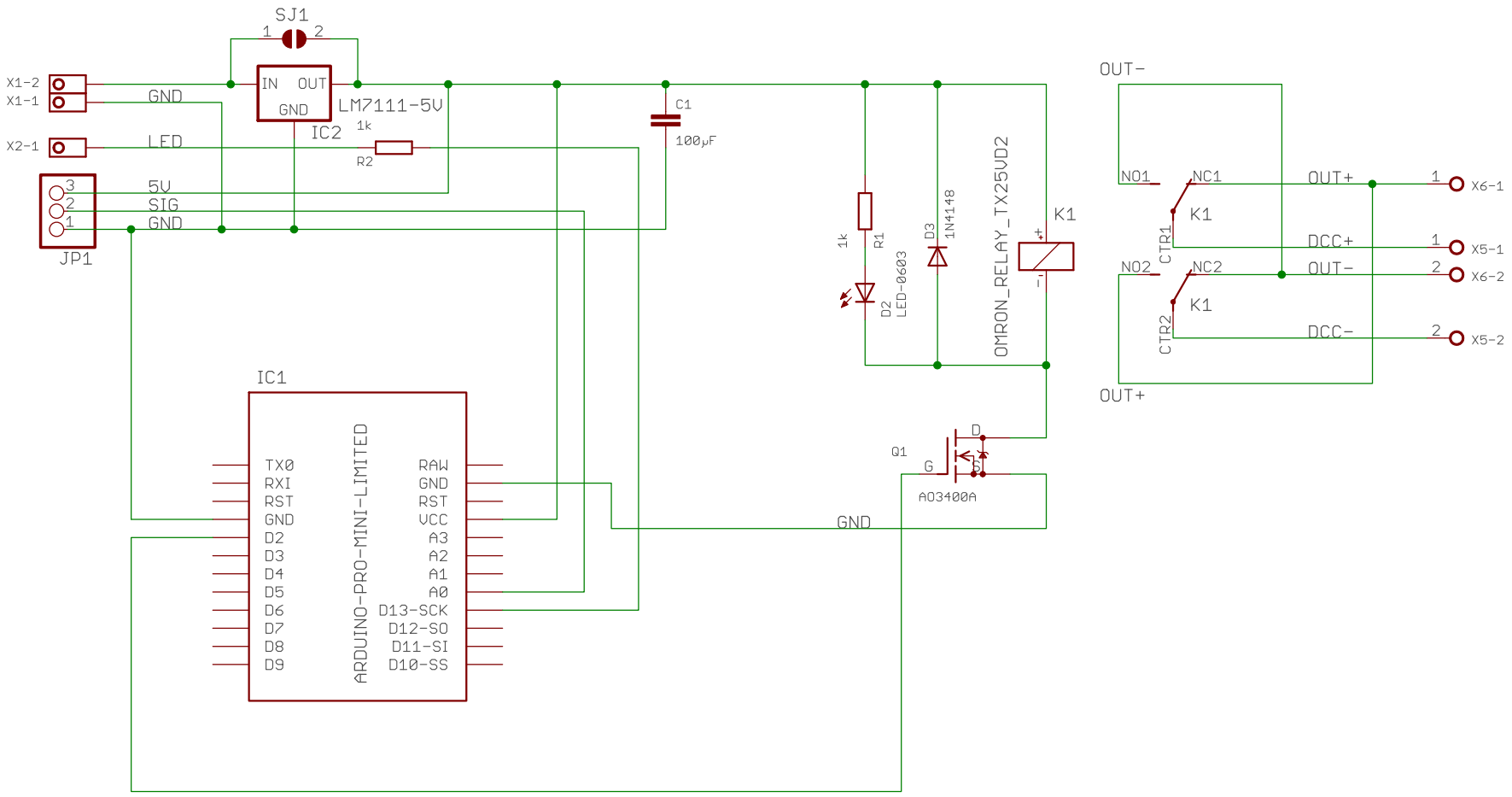

turntable_AutoReverser_v1

28/04/2024 12:28

Sheet: 1/1